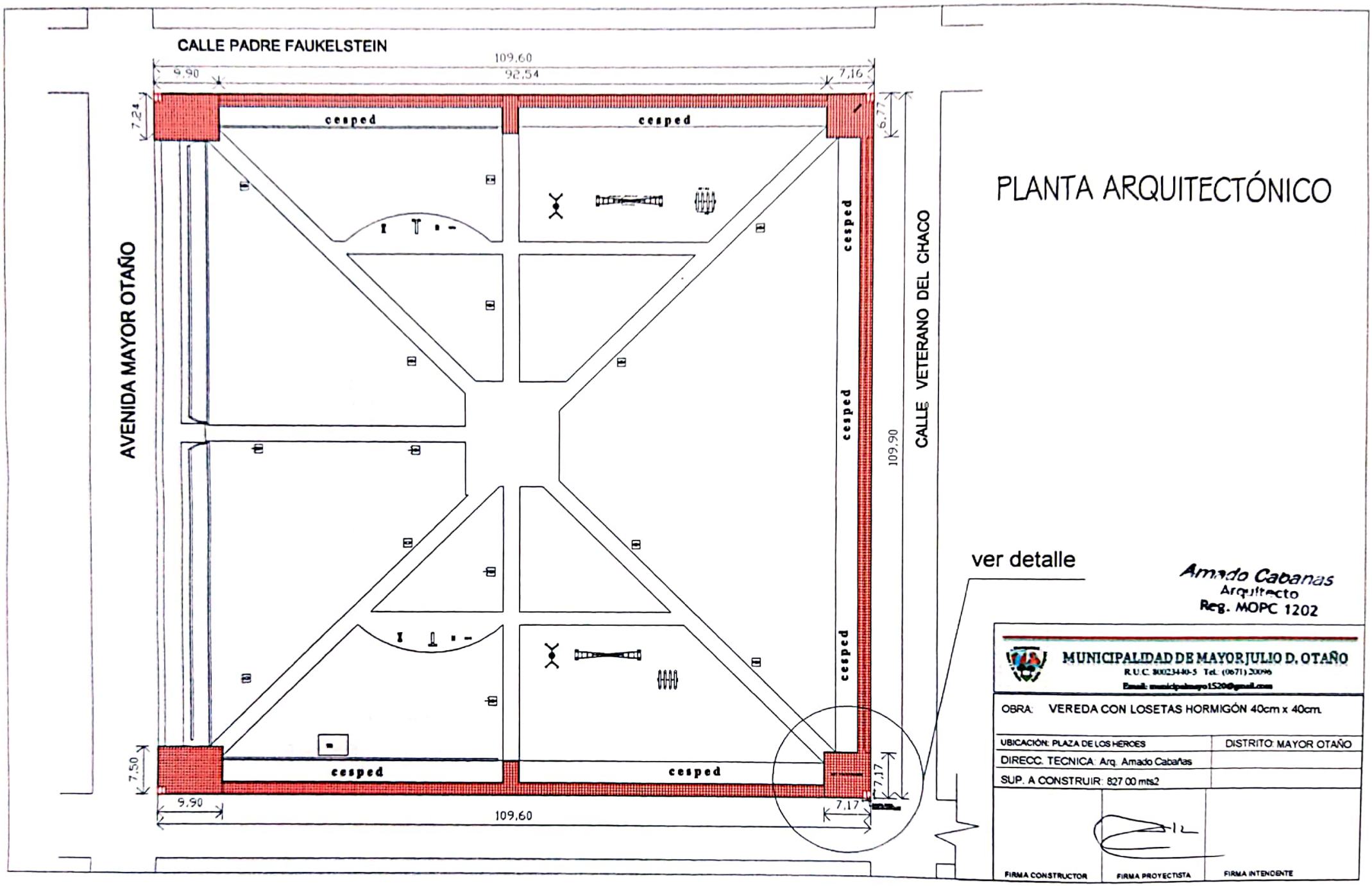
CALLE PADRE FAUKELSTEIN
109,60
9,90
92,54
7,16
7,24
6,77
cesped
cesped
cesped
cesped
cesped
cesped
AVENIDA MAYOR OTAÑO
CALLE VETERANO DEL CHACO
109,90
7,50
7,17
9,90
109,60
7,17
PLANTA ARQUITECTÓNICO
ver detalle
Amado Cabanas
Arquitecto
Reg. MOPC 1202
MUNICIPALIDAD DE MAYOR JULIO D. OTAÑO
R.U.C. 80023440-5 Tel. (0671) 20096
OBRA: VEREDA CON LOSETAS HORMIGÓN 40cm x 40cm.
UBICACIÓN: PLAZA DE LOS HEROES
DISTRITO: MAYOR OTAÑO
DIRECC. TECNICA: Arq. Amado Cabañas
SUP. A CONSTRUIR: 827.00 mts2
FIRMA CONSTRUCTOR
FIRMA PROYECTISTA
FIRMA INTENDENTE

DETALLES

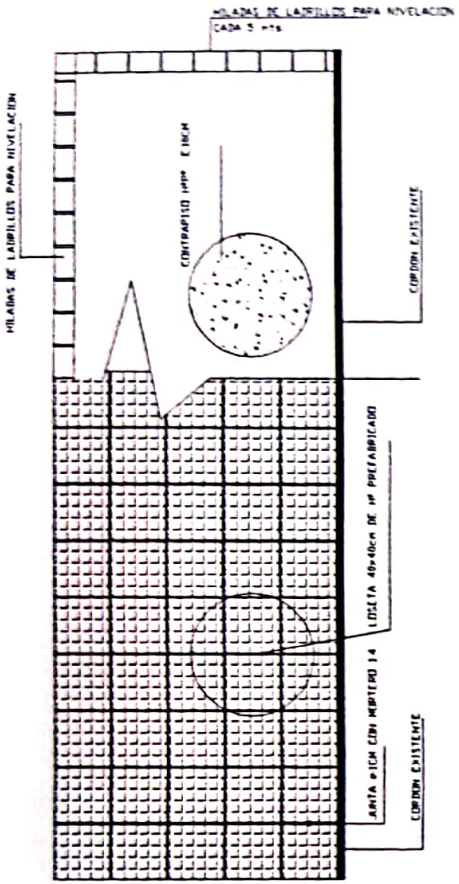

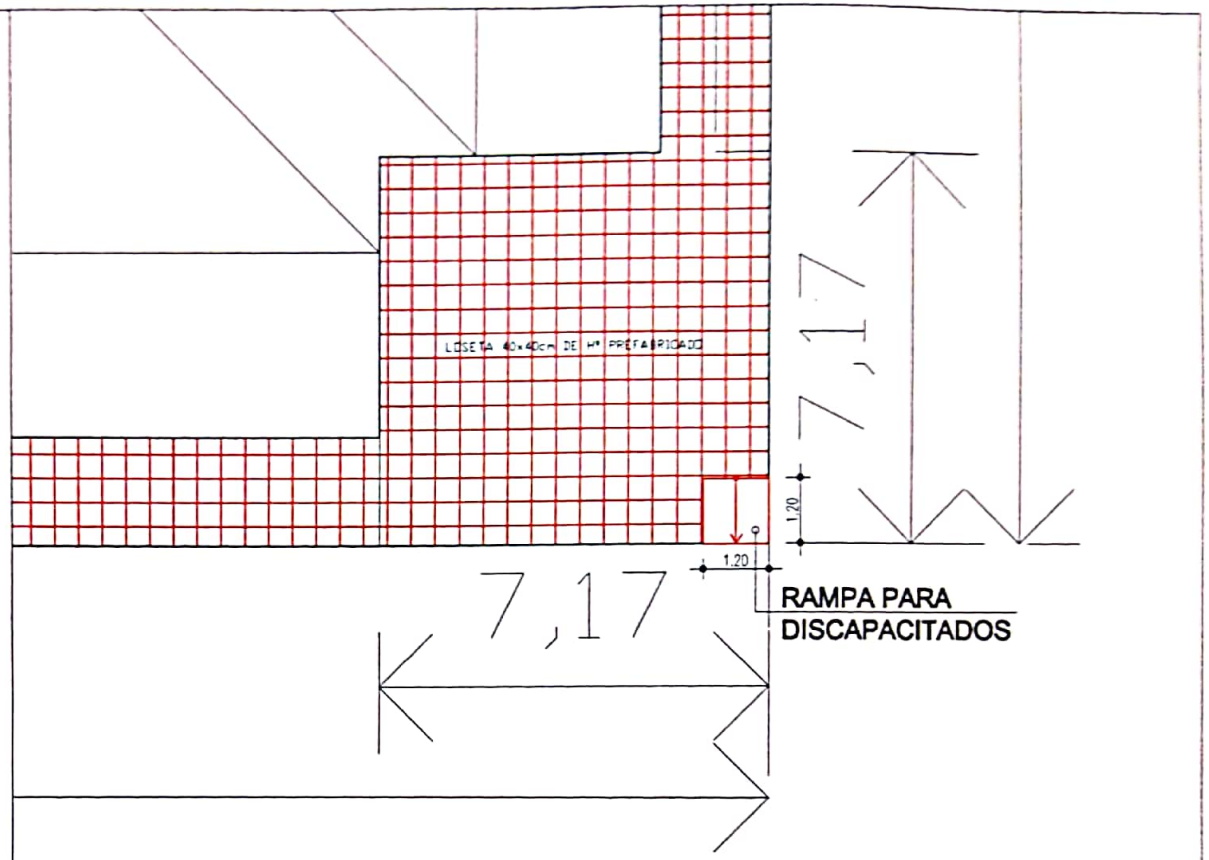

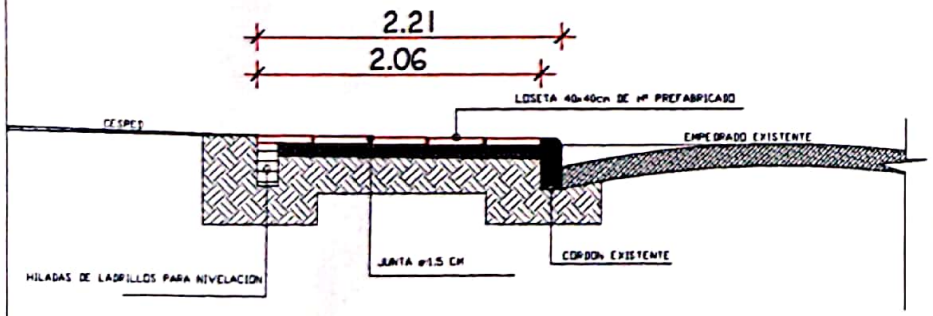

Amado Cabañas
Arquitecto
Reg. MOPC 1202

MUNICIPALIDAD DE MAYOR JULIO D. OTAÑO
R.U.C. 80023440-5 Tel.: (0671) 20096
Email: municipalmayo1520@gmail.com

OBRA: VEREDA CON LOSETAS HORMIGÓN 40cm x 40cm.	
UBICACIÓN: PLAZA DE LOS HÉROES	DISTRITO: MAYOR OTAÑO
DIRECC. TECNICA: Arq. Amado Cabañas	
SUP. A CONSTRUIR: 827.00 mts2	
FIRMA CONSTRUCTOR	FIRMA PROYECTISTA / FIRMA INTENDENTE