READECUACION DEL SISTEMA DE CLIMATIZACION CENTRAL DEL BLOQUE DIPUTADOS – EDIFICIO DEL CONGRESO NACIONAL

1. PROVISIÓN DE UNIDAD ENFRIADORA DE AGUA DE 250 TR

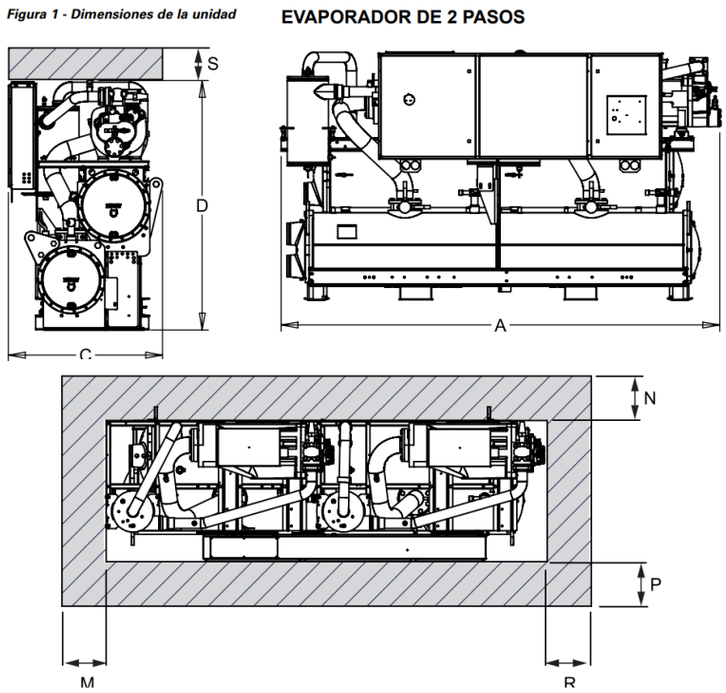

DIMENSIONES DE LA UNIDAD ENFRIADORA

A (3490mm)	B (3490mm)	C (1310mm)	D (2010mm)	
M (920mm)	N (1020mm)	P (1020mm)	R (2920mm)	S (920mm)

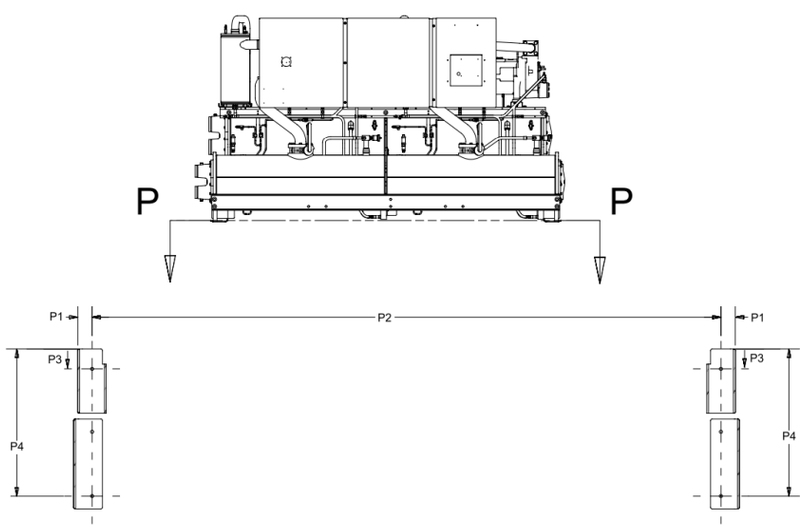

PLANTA DE LA UNIDAD
P1=76mm
P2= 2845mm
P3=109mm
P4=744mm

DATOS ELECTRICOS
Tensión nominal: 400 V – Trifásico – 50Hz
Intensidad máxima: 374/500 A

IZAMIENTO Y MONTAJE

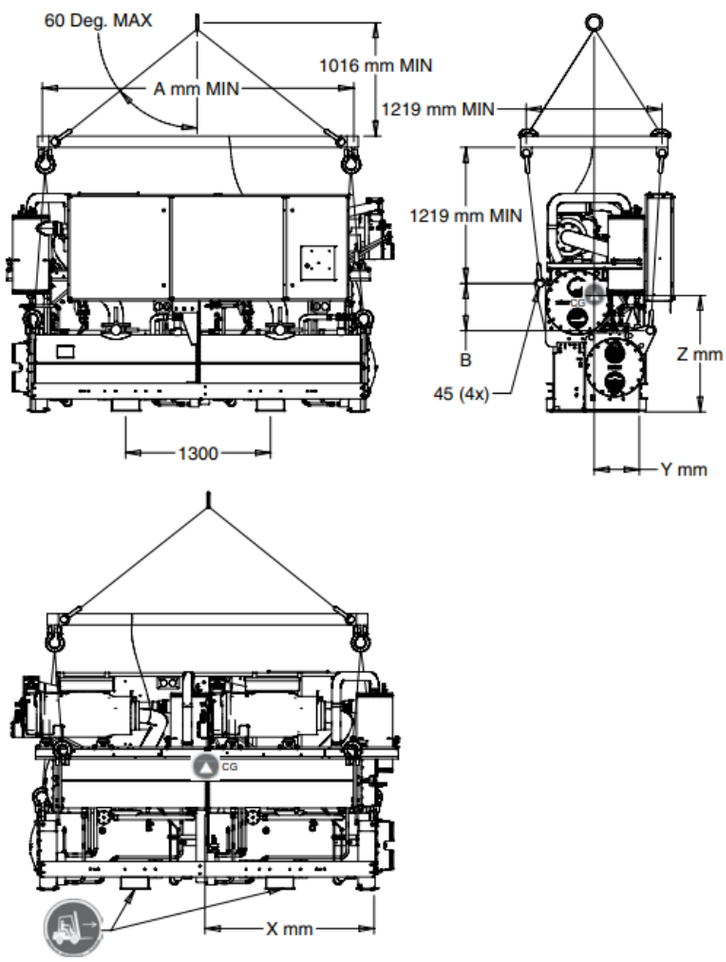
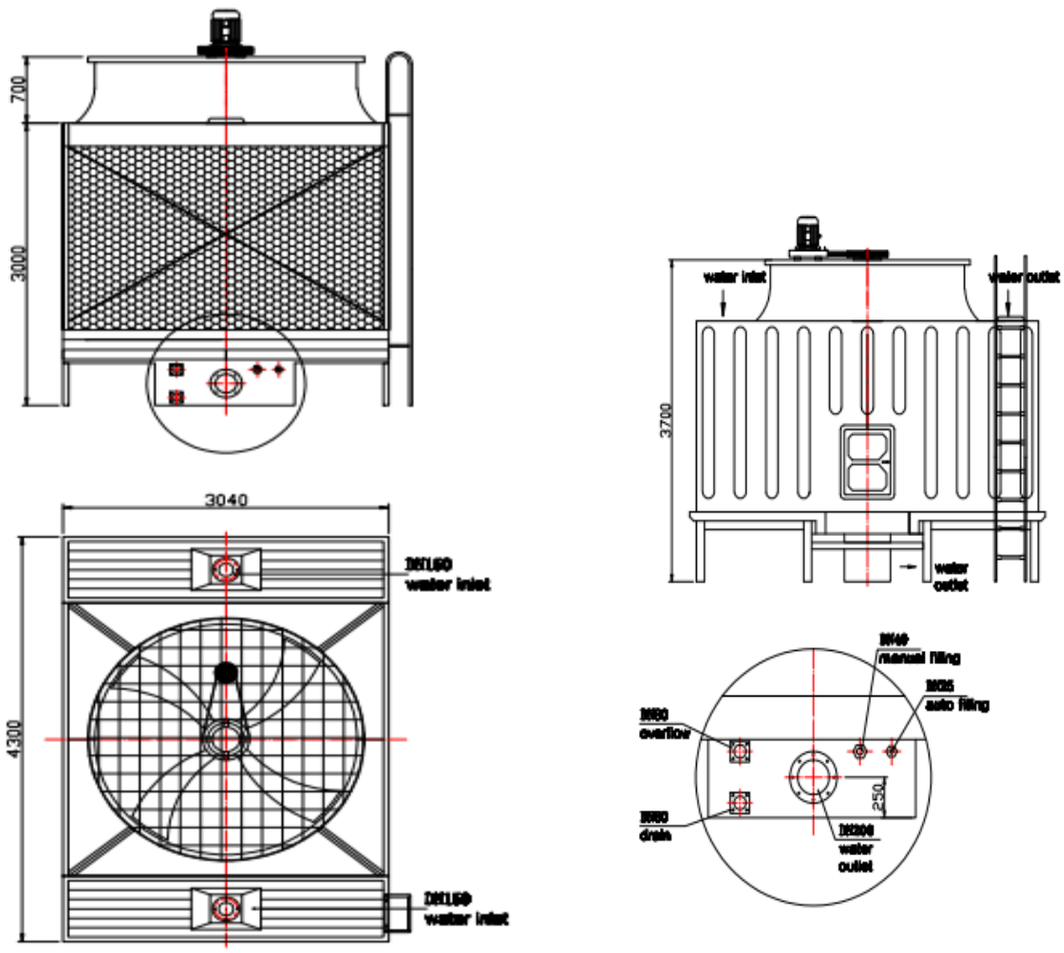
2. PROVISIÓN DE TORRES DE ENFRIAMIENTO DE 150 TR