MUNICIPALIDAD DE EDELIRA

REPARACIÓN DE AULAS

Esc. Básica N° 2182
"Padre Fidel Maiz"

EDELIRA KM 54, ITAPUÁ

Julio 2020

Juntos Avanzamos por una Edelira Mejor…

Nicacio Franco Verdun – Intendente Municipal (2.015 – 2.020)

Arq. Marcelo N. Allende B.
PROYECTISTA
Emilano R. Fernandez
casi Padres Jesuitas
Bº Maria Auxiliadora - Enc. - Py
Telef: 071 - 207 645
0985 - 742 407
marallende01@hotmail.com

LAMINA
01

Juntos Avanzamos por una Edelira Mejor...

Nicacio Franco Verdun – Intendente Municipal (2.015 – 2.020)

Proyecto:

REPARACIÓN DE AULAS

Esc. Básica N° 2182 "Padre Fidel Maiz" - EDELIRA KM 54, ITAPUÁ

Arq. Marcelo N. Allende B.
PROYECTISTA

Emilano R. Fernandez
casi Padres Jesuitas
Bº Maria Auxiliadora - Enc. - Py

Telef: 071 - 207 645
0985 - 742 407
marallende01@hotmail.com

ESTADO ACTUAL DE LA INSTITUCIÓN

LAMINA
02

Juntos Avanzamos por una Edelira Mejor…

Nicacio Franco Verdun – Intendente Municipal (2.015 – 2.020)

Proyecto:

REPARACIÓN DE AULAS

Esc. Básica N° 2182 "Padre Fidel Maiz" - EDELIRA KM 54, ITAPUÁ

Arq. Marcelo N. Allende B.
PROYECTISTA

Emilano R. Fernandez
casi Padres Jesuitas
Bº Maria Auxiliadora - Enc. - Py

Telef: 071 - 207 645
0985 - 742 407
marallende01@hotmail.com

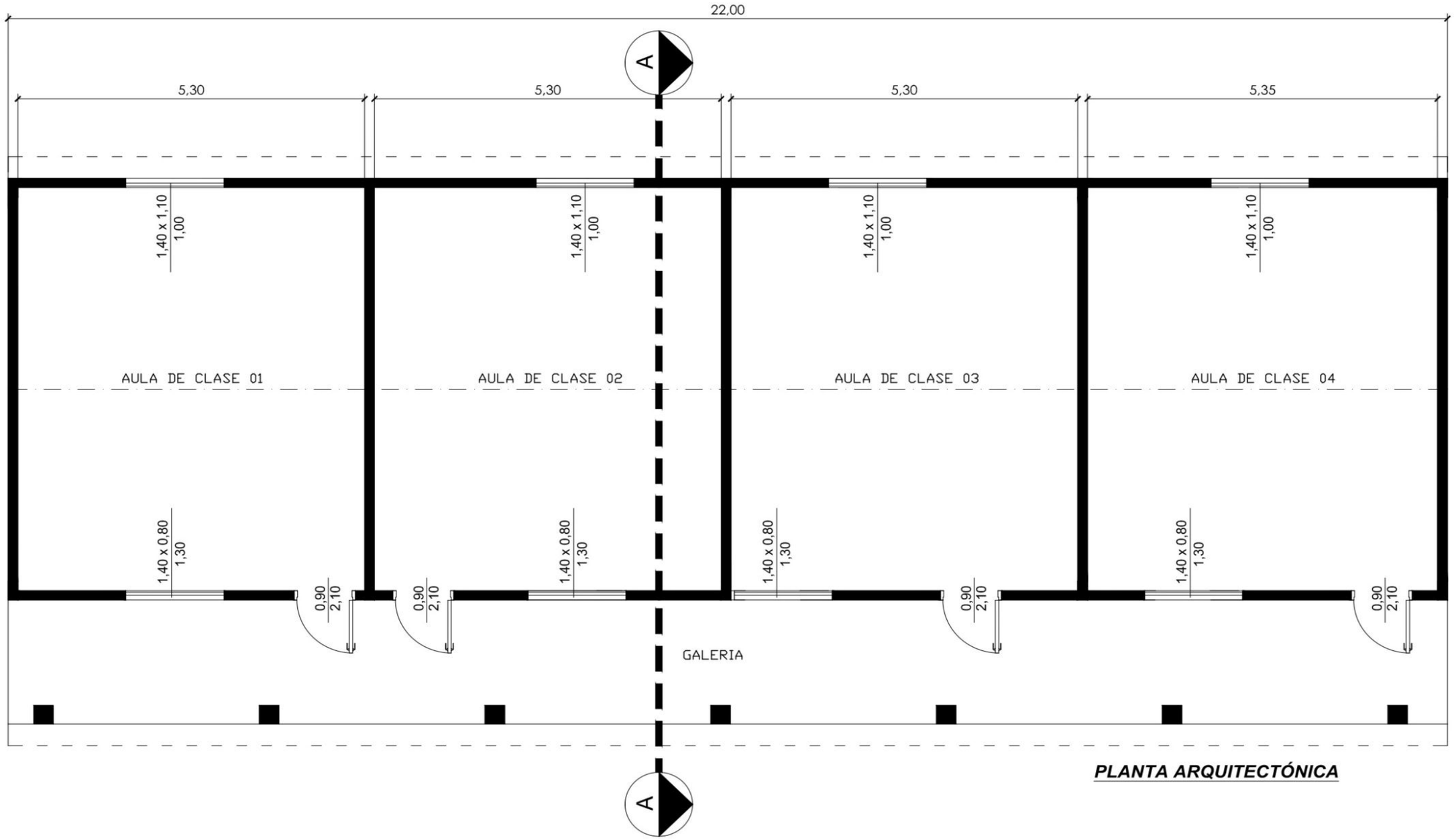

PLANTA ARQUITECTÓNICA

LAMINA
03

Juntos Avanzamos por una Edelira Mejor…

Nicacio Franco Verdun – Intendente Municipal (2.015 – 2.020)

Proyecto:

REPARACIÓN DE AULAS

Esc. Básica N° 2182 "Padre Fidel Maiz" - EDELIRA KM 54, ITAPUÁ

Arq. Marcelo N. Allende B.
PROYECTISTA

Emilano R. Fernandez
casi Padres Jesuitas
Bº Maria Auxiliadora - Enc. - Py

Telef: 071 - 207 645
0985 - 742 407
marallende01@hotmail.com

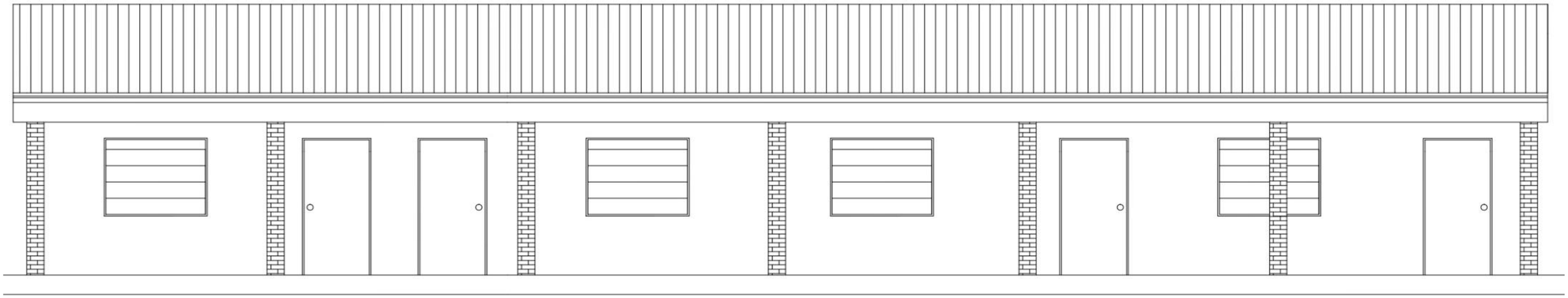

FACHADA FRONTAL

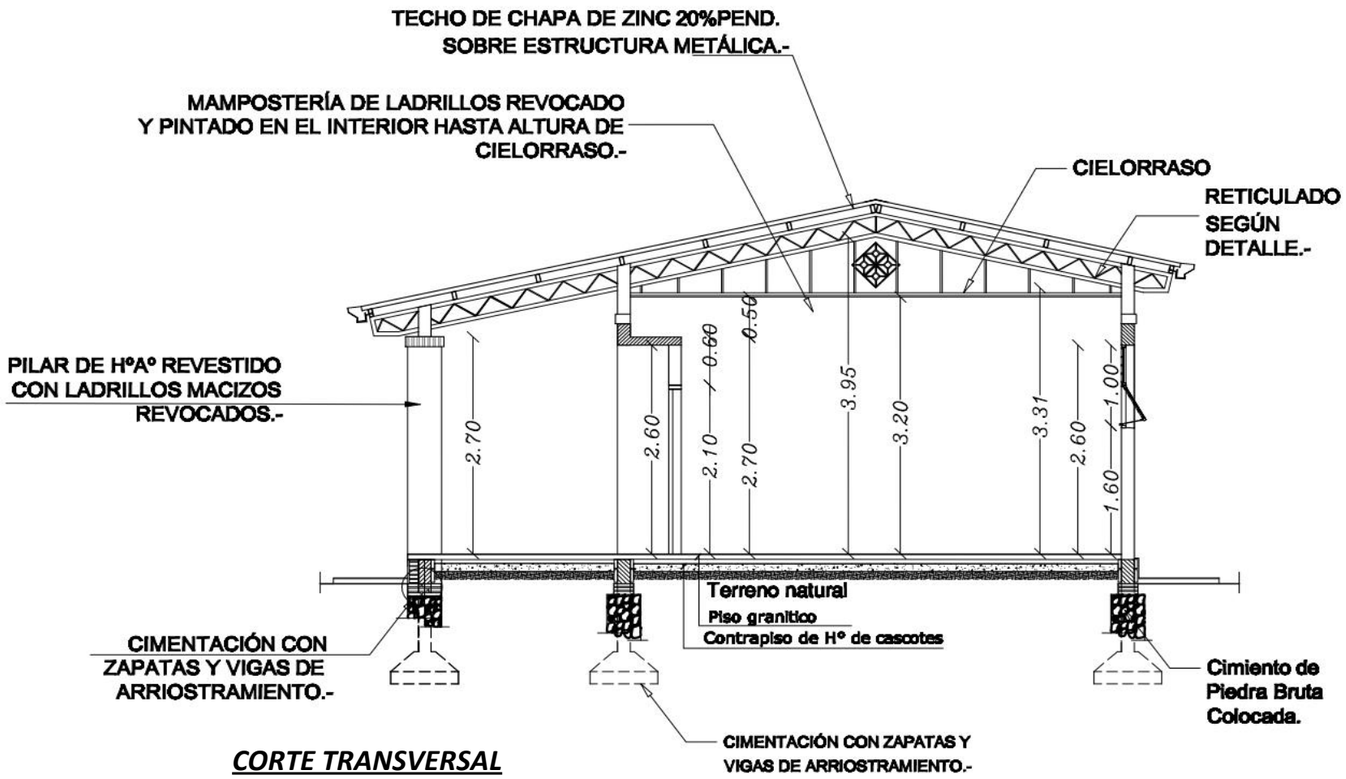

CORTE TRANSVERSAL

LAMINA
04

Juntos Avanzamos por una Edelira Mejor…

Nicacio Franco Verdun – Intendente Municipal (2.015 – 2.020)

Proyecto:

REPARACIÓN DE AULAS

Esc. Básica N° 2182 "Padre Fidel Maiz" - EDELIRA KM 54, ITAPUÁ

Arq. Marcelo N. Allende B.
PROYECTISTA

Emilano R. Fernandez
casi Padres Jesuitas
Bº Maria Auxiliadora - Enc. - Py

Telef: 071 - 207 645
0985 - 742 407
marallende01@hotmail.com

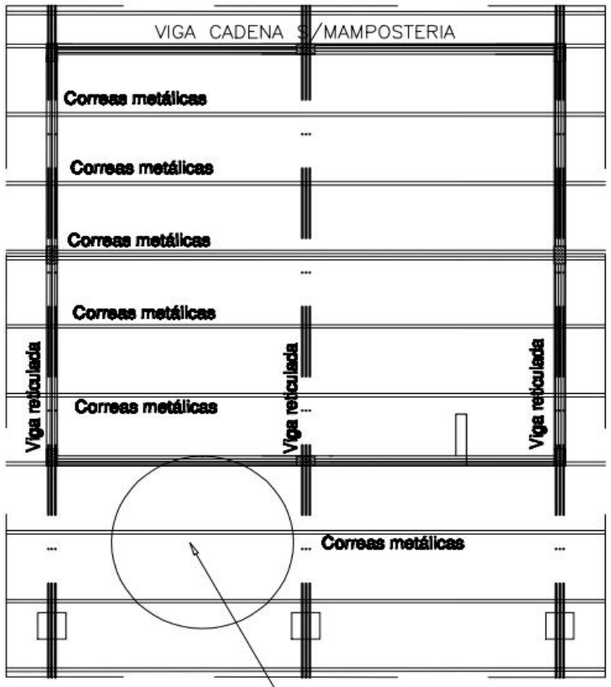

DETALLE DE CORREA TIPO

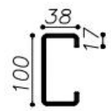

PERFIL "C" – 100x38x17 mm
e=2.00mm

ESC.:—— 1/10

DETALLE DE VIGA METALICA RETICULADA

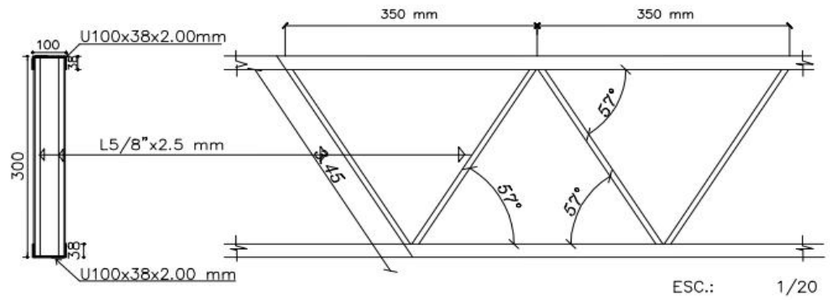

OBS.:LAS DIMENSIONES FINALES DE ESTRUCTURAS METALICAS ESTAN SUJETAS AL CALCULO.

LAMINA
05

Juntos Avanzamos por una Edelira Mejor…

Nicacio Franco Verdun – Intendente Municipal (2.015 – 2.020)

Proyecto:

REPARACIÓN DE AULAS

Esc. Básica N° 2182 "Padre Fidel Maiz" - EDELIRA KM 54, ITAPUÁ

Arq. Marcelo N. Allende B.
PROYECTISTA

Emilano R. Fernandez — Telef: 071 - 207 645
casi Padres Jesuitas — 0985 - 742 407
Bº Maria Auxiliadora - Enc. - Py — marallende01@hotmail.com

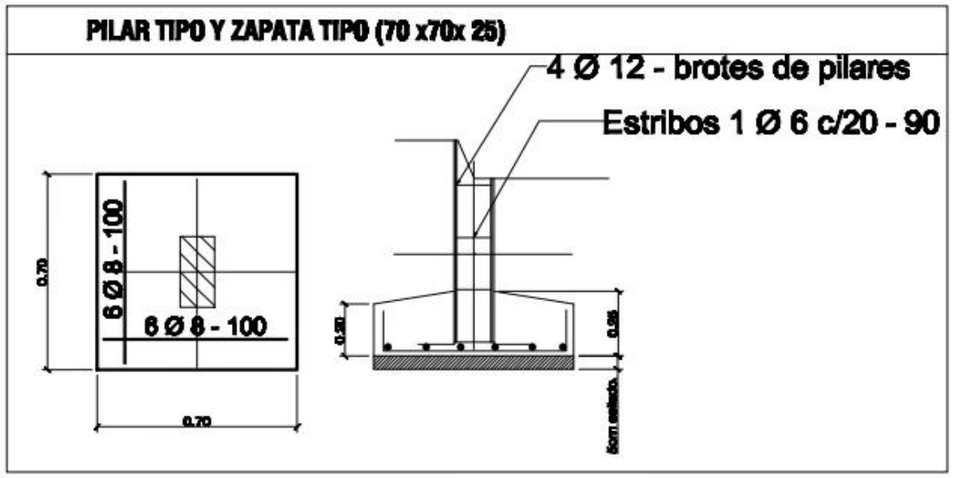

DETALLE DE ENCADENADO SUPERIOR
DE 0.13 x 0.27 PARA MURO DE 0.15

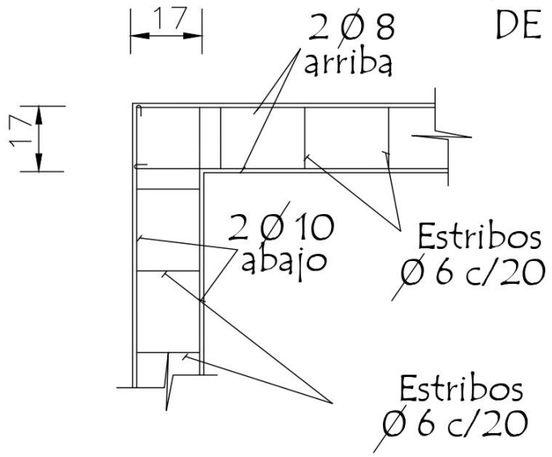

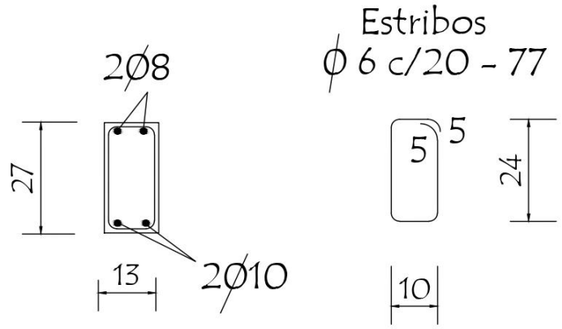

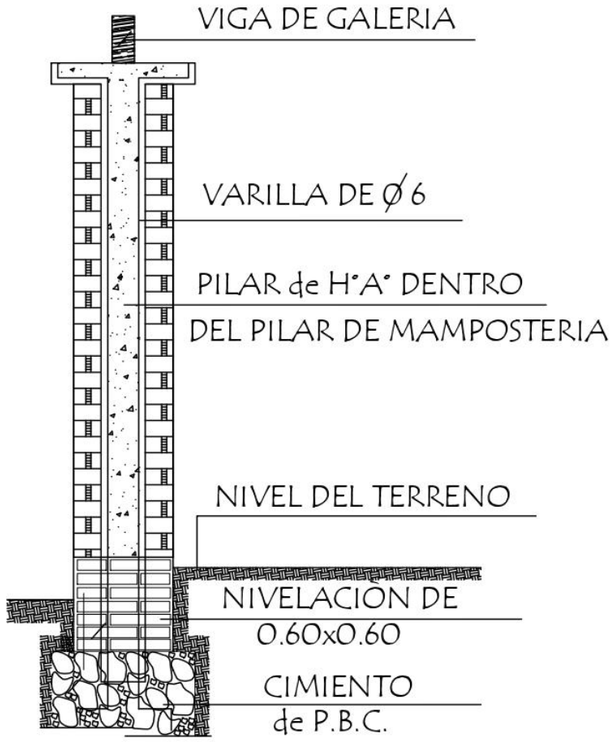

OBS.:ESTOS DATOS SON ILUSTRATIVOS.LAS DIMENSIONES FINALES DE FUNDACION Y ENCADENADOS ESTAN SUJETAS AL CALCULO.

Detalle (A)

Detalle de Capitel

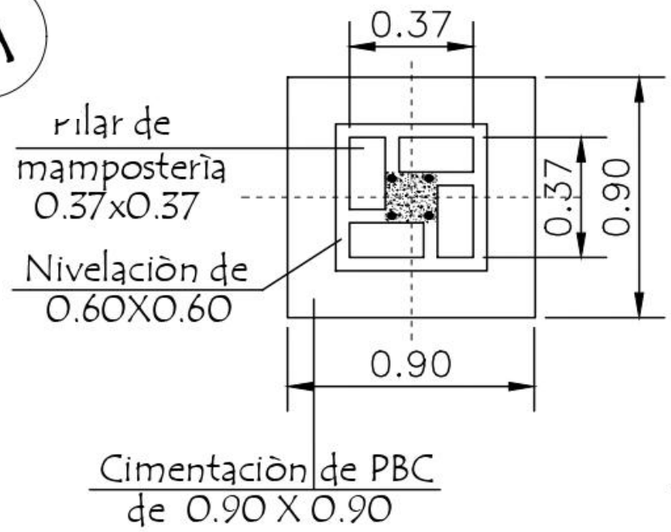

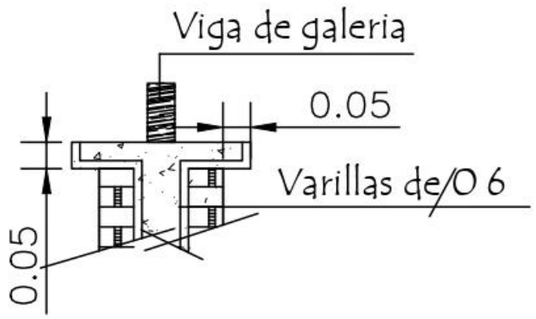

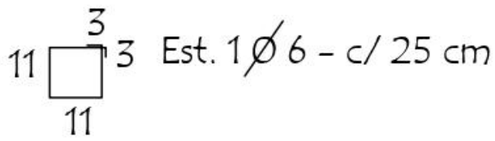

LAMINA
06

Juntos Avanzamos por una Edelira Mejor...

Nicacio Franco Verdun – Intendente Municipal (2.015 – 2.020)

Proyecto:

REPARACIÓN DE AULAS

Esc. Básica N° 2182 "Padre Fidel Maiz" - EDELIRA KM 54, ITAPUÁ

Arq. Marcelo N. Allende B.
PROYECTISTA

Emilano R. Fernandez
casi Padres Jesuitas
Bº Maria Auxiliadora - Enc. - Py

Telef: 071 - 207 645
0985 - 742 407
marallende01@hotmail.com