PLANTA DE UBICACION

BLOQUE ACTUAL

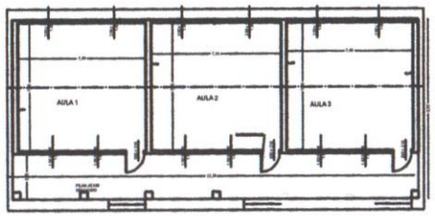

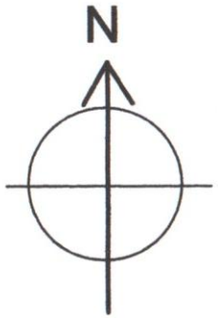

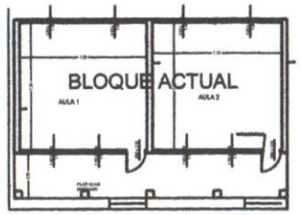

COORDENADAS GEOGRAFICA
LATITUD: 25° 31´ 43" S
LONGITUD: 57° 03´ 49" W

Abg. Yenia Muricel Rojas Samudio
Secretaria General
Municipalidad de Piribebuy

Lic. Luis Manuel Pini Grisaldo
Intendente Municipal
Municipalidad de Piribebuy

MUNICIPALIDAD DE PIRIBEBUY
COLEGIO NACIONAL SAN FRANCISCO JAVIER-
COMPAÑÍA NARANJO- PIRIBEBUY
PROYECTO: CONSTRUCCION DE UN SS HH

Ramón L. Salvioni
INGENIERO CIVIL

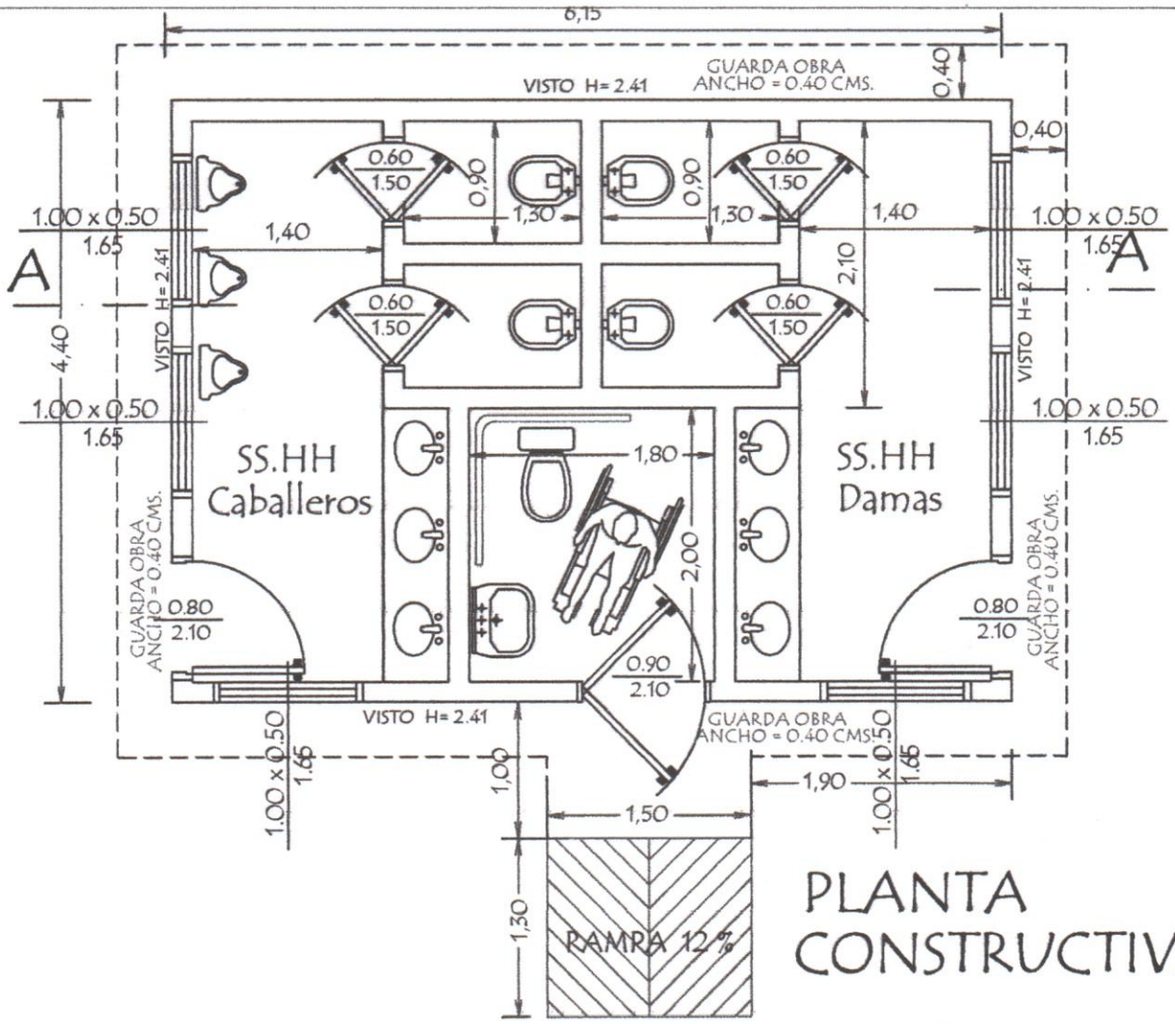

PLANTA CONSTRUCTIVA

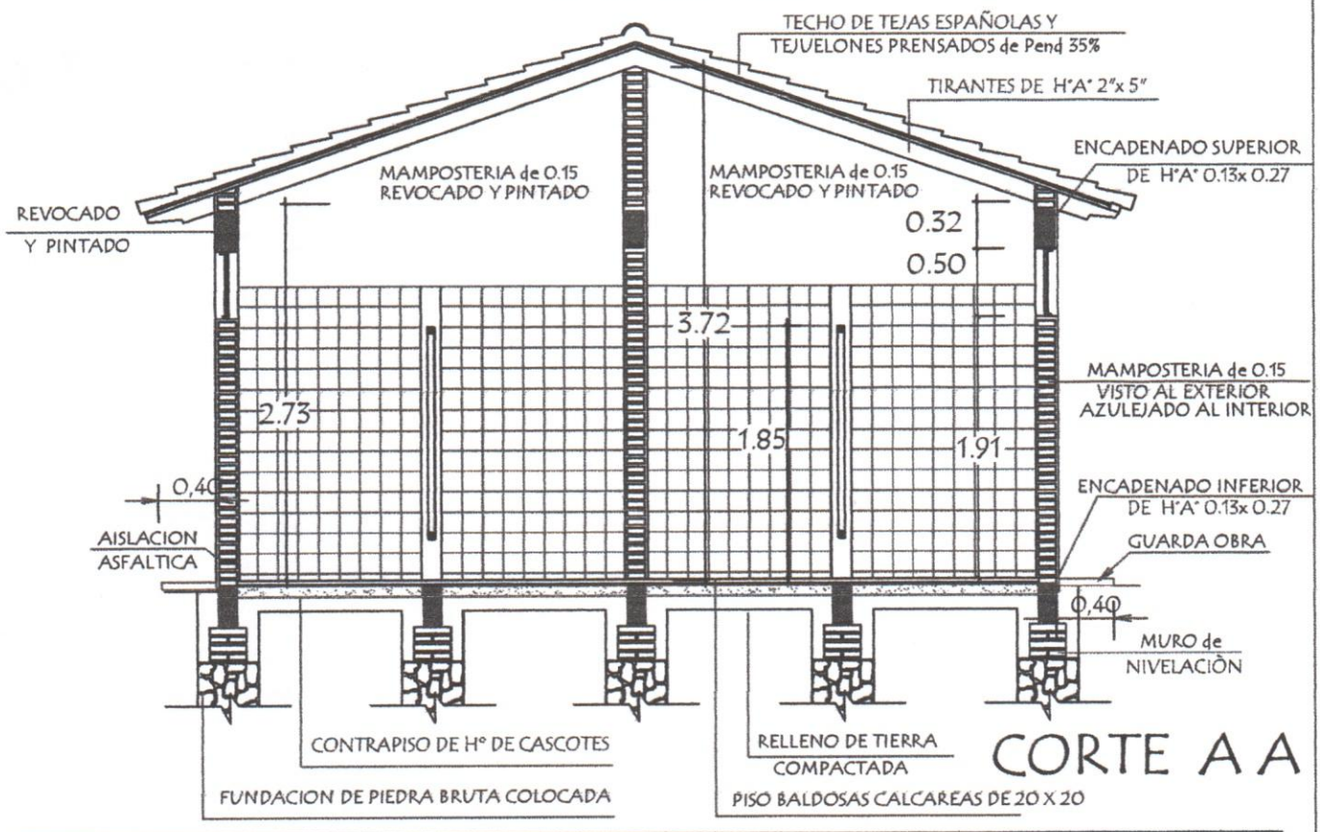

CORTE A A

MINISTERIO DE EDUCACION Y CULTURA

DIRECCION DE INFRAESTRUCTURA

PROYECTO	SS.HH Tipo de 4,40 x 6,15	01
	Planta Constructiva y Corte AA escala 1 / 50	

Abg. Tania Marcela Rojas Salinas
Secretaria General
Municipalidad de Pirebuy

Lic. Blas Manuel Gini Sustaita
Intendente Municipal
Municipalidad de Pirebuy

Ramón L. Salvion
INGENIERO CIVIL

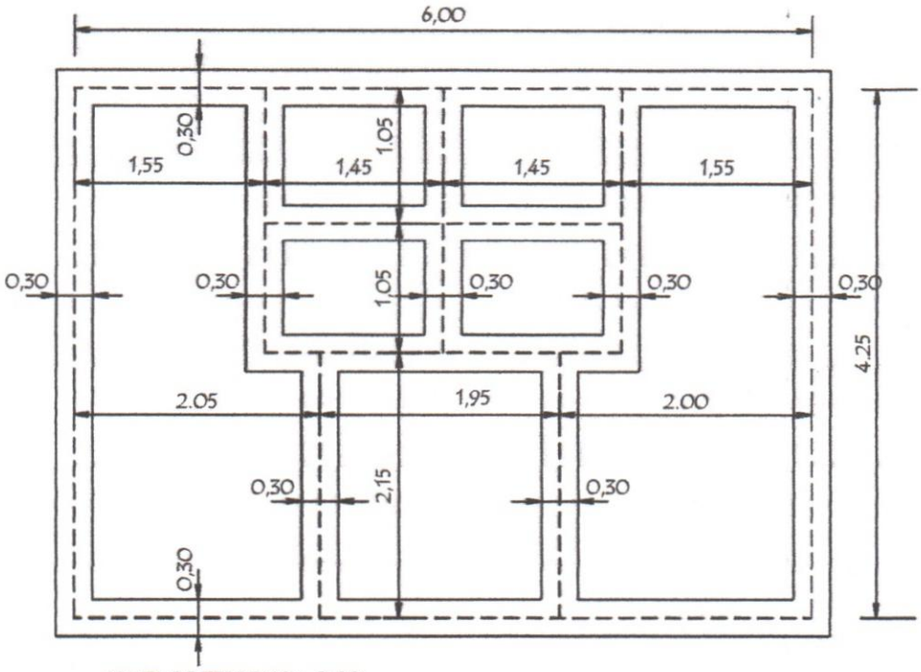

NIVEL DE TERRENO + 0.00

NIVEL INFERIOR DE FUNDACION EN PAREDES EXTERNAS Y CUMBRERA - 1.00 m.-

NIVEL INFERIOR DE FUNDACION EN PAREDES INTERNAS - 0.50 m.-

PLANTA DE CIMENTACION

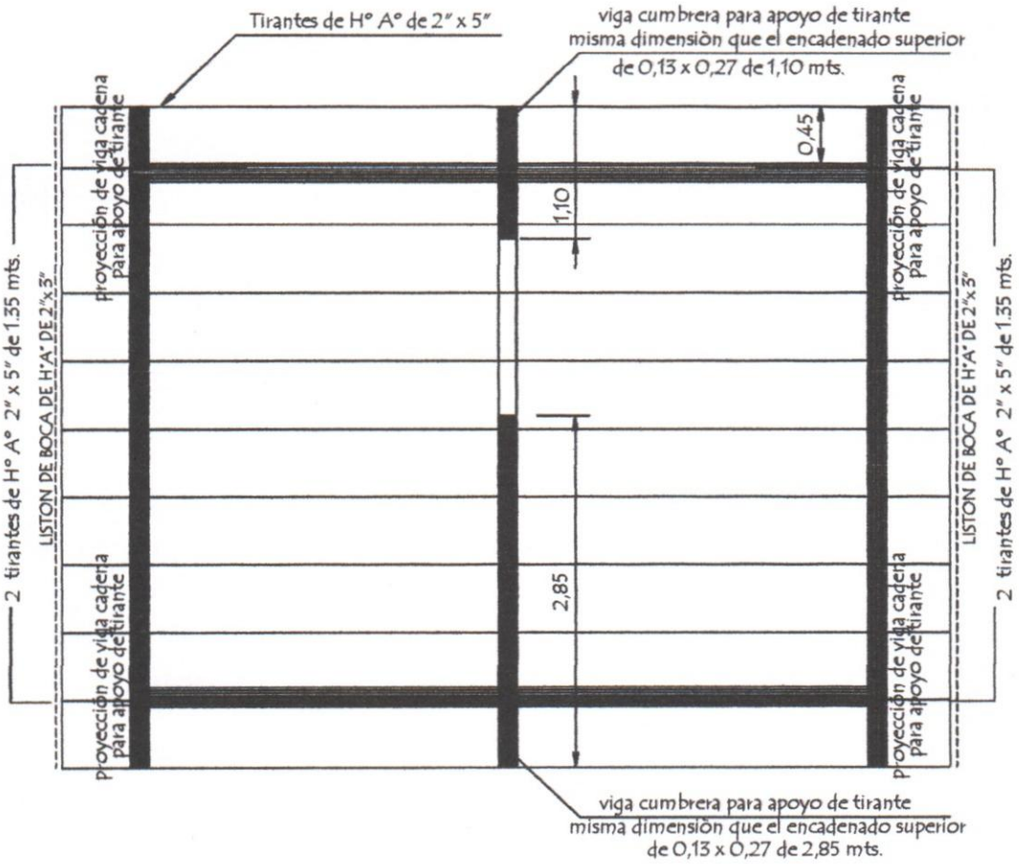

PLANTA DE TECHO

MINISTERIO DE EDUCACION Y CULTURA

DIRECCION DE INFRAESTRUCTURA

PROYECTO	SS.HH Tipo de 4,40 x 6,15	02
	Planta de Cimentaciòn y Techo escala 1 / 50	

Abg. Yenin Manuel Rojas Salinas
Secretaria General
Municipalidad de Piribebuy

Lic. Blas Manuel Giménez Galeano
Intendente Municipal
Municipalidad de Piribebuy

Ramón L. Salvioni
INGENIERO CIVIL

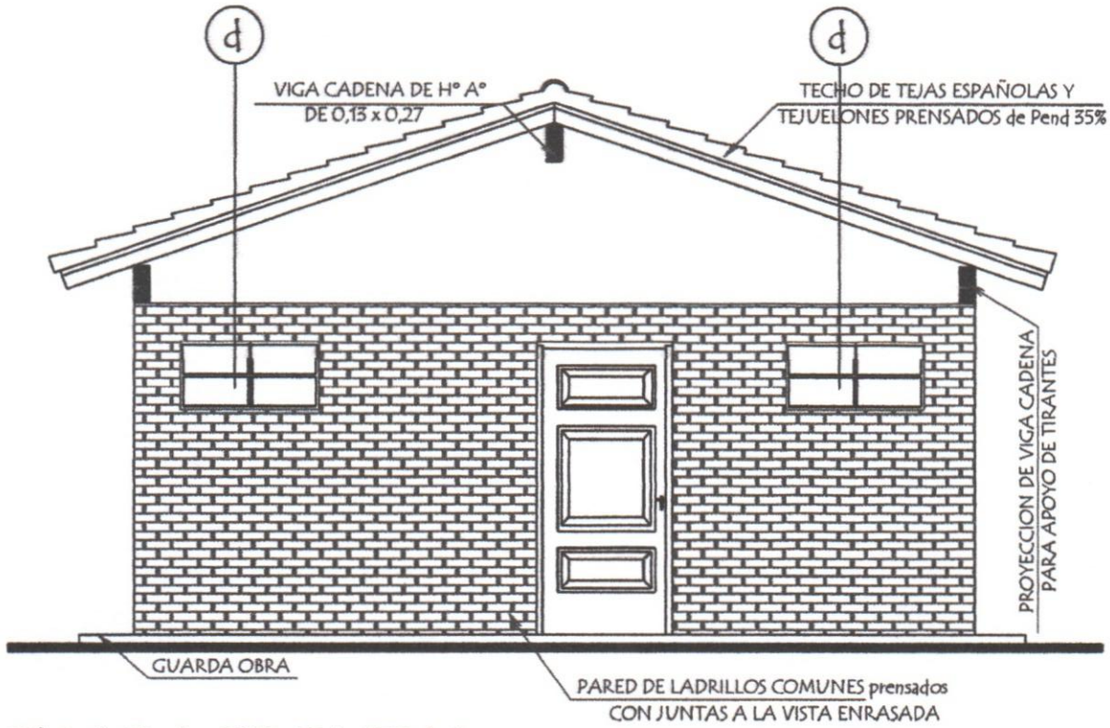

FACHADA FRONTAL

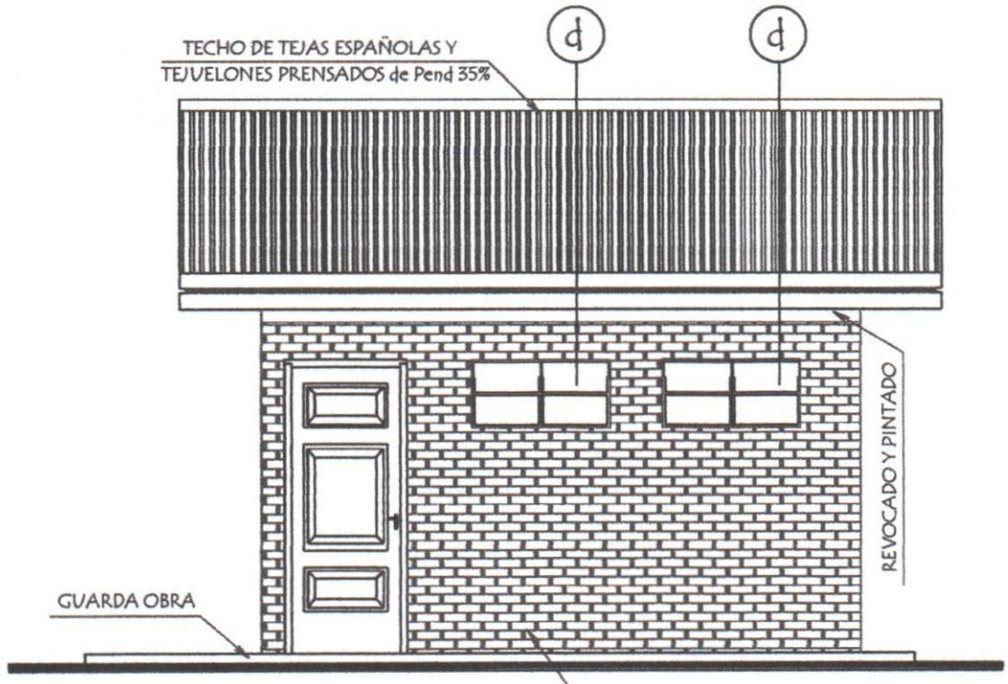

FACHADA LATERAL

MINISTERIO DE EDUCACION Y CULTURA DIRECCION DE INFRAESTRUCTURA		
PROYECTO	SS.HH Tipo de 4,40 x 6,15	03
	Fachadas escala 1 / 50	

Abg. Yenia Maricel Rojas Salinas
Secretaria General
Municipalidad de Piribebuy

Lic. Blas Manuel Giménez Ocampo
Intendente Municipal
Municipalidad de Piribebuy

Ramón L. Salvioni
INGENIERO CIVIL

PLANTA de DESAGUE CLOACAL

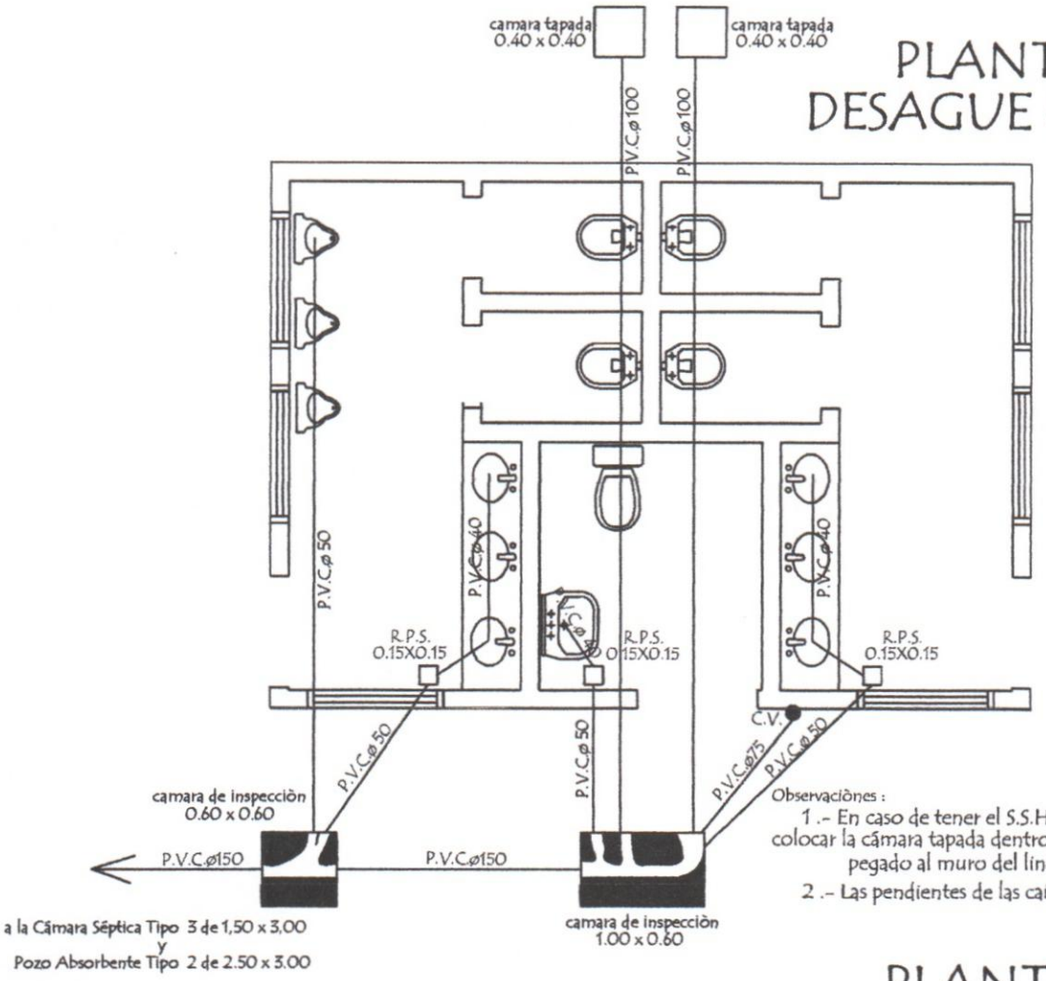

Observaciònes :

1 .- En caso de tener el S.S.H.H. en el lindero colocar la cámara tapada dentro del ultimo boxes pegado al muro del lindero.

2 .- Las pendientes de las cañerias deberan ser del 0,5 %

PLANTA de AGUA CORRIENTE

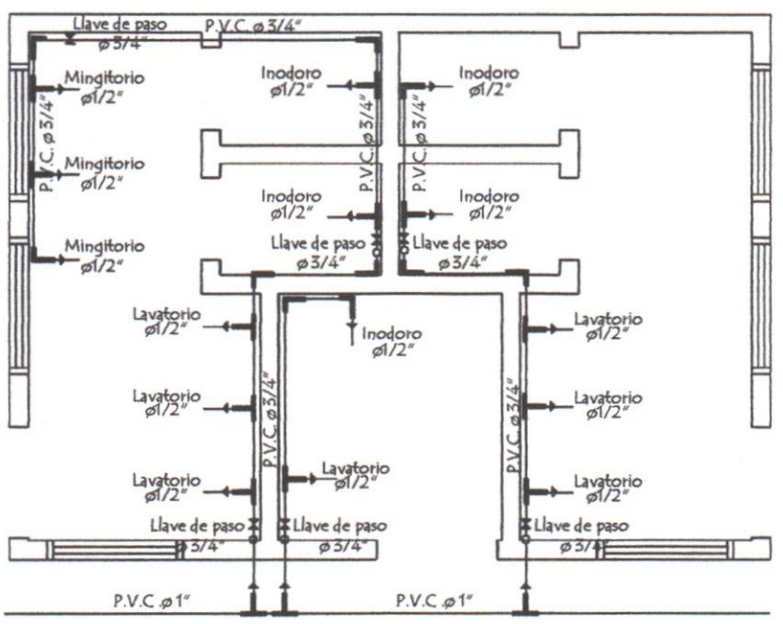

Ramón L. Salvioni
INGENIERO CIVIL

MINISTERIO DE EDUCACION Y CULTURA DIRECCION DE INFRAESTRUCTURA		
PROYECTO	SS.HH Tipo de 4,40 x 6,15	04
Planta de Desague y Agua Corriente	escala 1 / 50	

Abg. Yenia Maricel Rojas Salinas
Secretaria General
Municipalidad de Rio Mabuy

Lic. Blas Manuel Gini
Intendente Municipal
Municipalidad de Rio Mabuy

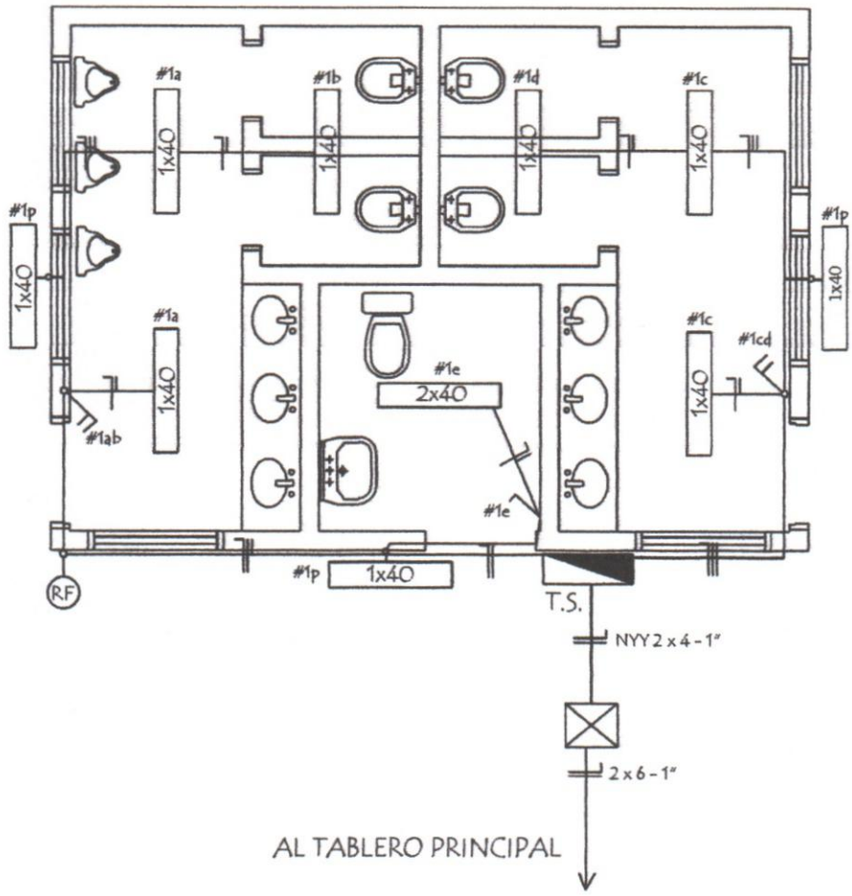

ESQUEMA DEL TS
AL TABLERO GENERAL

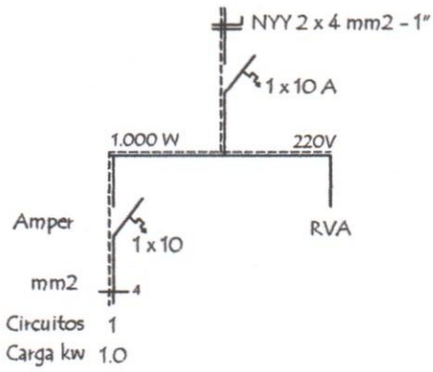

DETALLE DE CARGA T.S.

Circuitos	Fluorescentes 1x40w	Tomas Watt	Otras cargas	TOTAL	
#1	10 x 100			1.000	
TOTAL					1.000 W

Ramón L. Salvioni
INGENIERO CIVIL

MINISTERIO DE EDUCACION Y CULTURA

DIRECCION DE INFRAESTRUCTURA

PROYECTO	SS.HH Tipo de 4,40 x 6,15	05
	Instalaciòn Elèctrica escala 1 / 50	

Abg. Yenis Maricel Rojas Salinas
Secretaria General
Municipalidad de Piribebuy

Lic. Blas Manuel Gonzalez
Intendente Municipal
Municipalidad de Piribebuy

Detalle de Ventana Balancin

ventana balancin tipo (d)

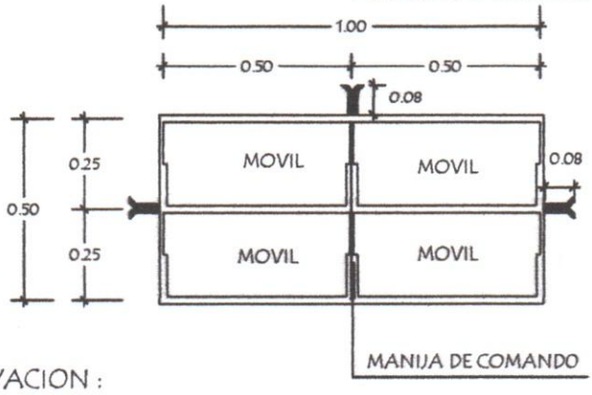

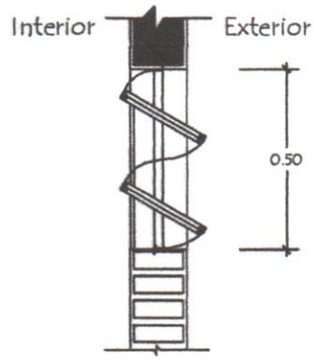

OBSERVACION :

NO DEBE TENER TERMINACIONES EN PUNTAS O CORTANTES

Detalle de Tirante de H° A° de 2" x 5"

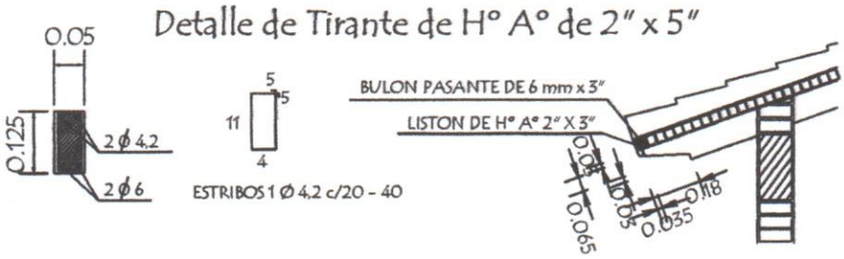

Detalle de Corte de Cimentaciòn

Para paredes de 0,15

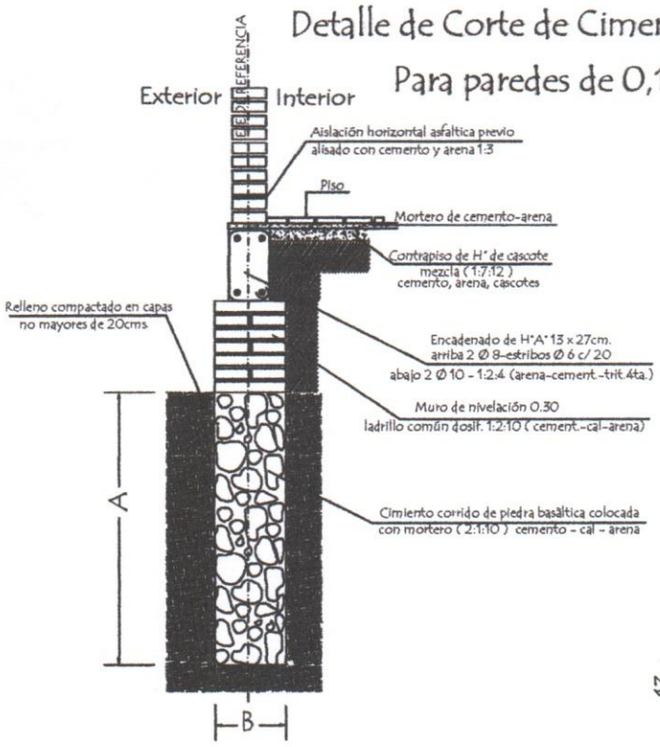

Detalle Encadenado de H° A° de 13 x 27

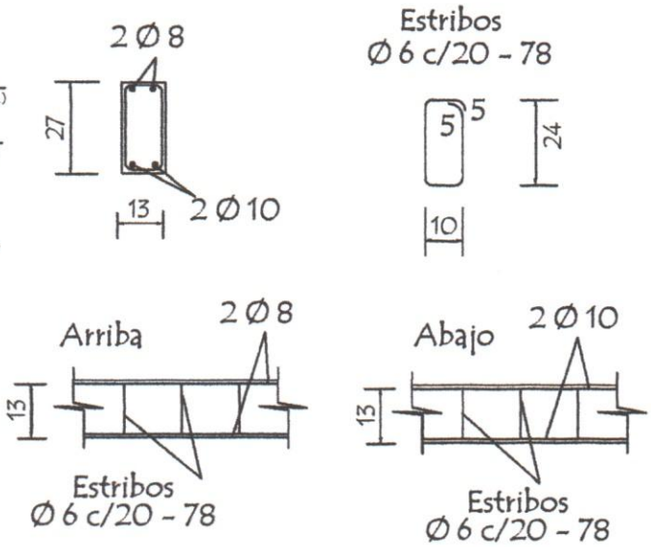

OBSERVACIONES :

1.- LA ALTURA DEL MURO DE NIVELACIÓN SERA VARIABLE EN TODOS LOS CASOS DEPENDIENDO DE LA SITUACION DEL TERRENO

2.- CIMENTACION A = 1,00 o 0,50 mts. DEPENDIENDO DE LA UBICACIÒN
B = 0,50 o 0,30 mts. DEPENDIENDO DE LA UBICACIÒN

MINISTERIO DE EDUCACION Y CULTURA DIRECCION DE INFRAESTRUCTURA		
PROYECTO	SS.HH Tipo de 4,40 x 6,15	06
Detalle Varios	sin escala	

Abg. Yenia Maricel Rojas Salinas
Secretaria General
Municipalidad de Piribebuy

Lic. Blas Manuel Cristaldo
Intendente Municipal
Municipalidad de Piribebuy

Ramón L. Salvioni
INGENIERO CIVIL

Detalle de Camara Sèptica

Planta

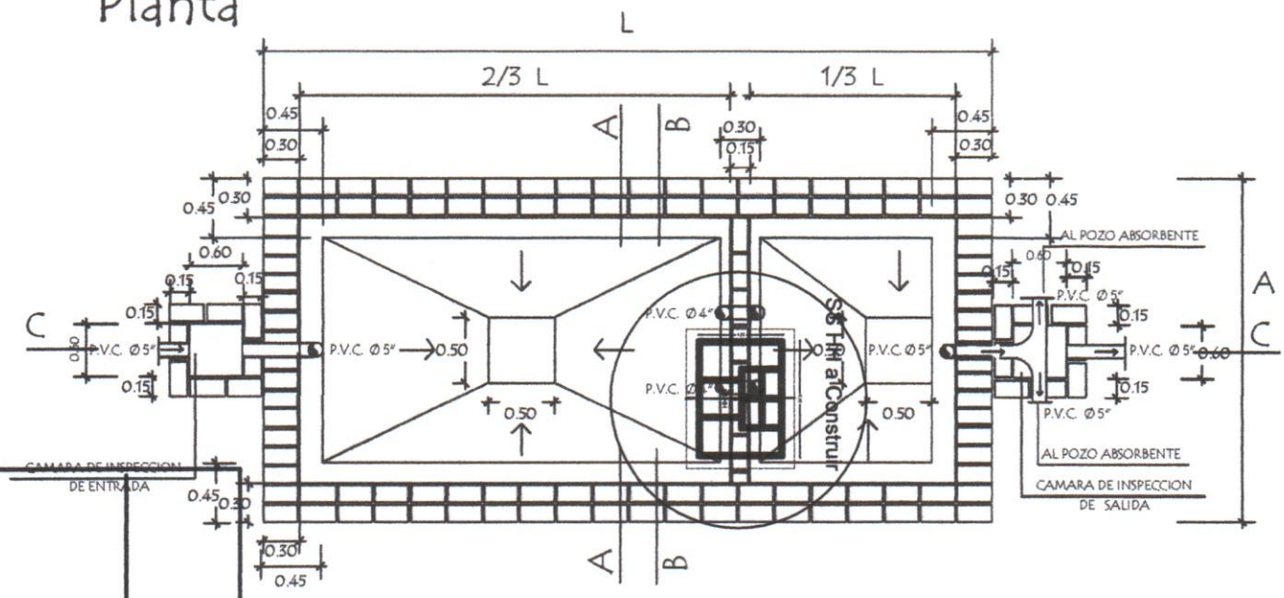

Corte C

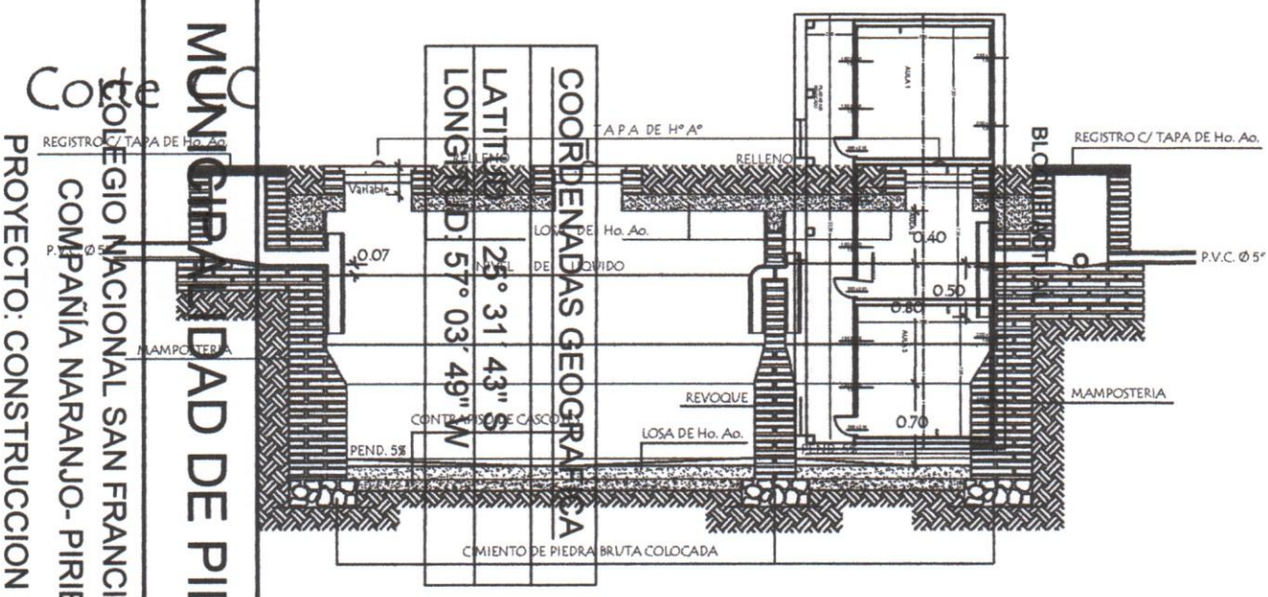

COORDENADAS GEOGRAFICA
LATITUD: 25° 31' 43" S
LONGITUD: 57° 03' 49" W

MUNICIPALIDAD DE PIRIBEBUY

COLEGIO NACIONAL SAN FRANCISCO JAVIER-
COMPAÑIA NARANJO- PIRIBEBUY
PROYECTO: CONSTRUCCION DE UN SS HH

PLANTA DE UBICACION

CAMARA SEPTICA MEDIDAS		
TIPO	L	A
1	6.00 mts.	3.00 mts.
2	5.00 mts.	2.00 mts.
3	3.00 mts.	1.50 mts.

REVOQUES INTERNO DE CAMARA		
1 CAPA	1:1/3:4 (CEMENTO,CAL, ARENA)	ESP. 1cm.
2 CAPA	1:2 (CEMENTO,ARENA)	ESP. 0.8cm.
3 CAPA	1 (CEMENTO)	ESP. 0.2cm.

N

MINISTERIO DE EDUCACION Y CULTURA
DIRECCION DE INFRAESTRUCTURA

PROYECTO	SS.HH Tipo de 4,40 x 6,15	07
	Detalle de Camara Sèptica sin escala	

Ramón L. Salvion
INGENIERO CIVIL

Abg. Yenia Marcel Rojas Salinas
Secretaria General
Municipalidad de Piribebuy

Lic. Blas Martínez Espinola
Intendente Municipal
Municipalidad de Piribebuy

Detalle de Camara Sèptica

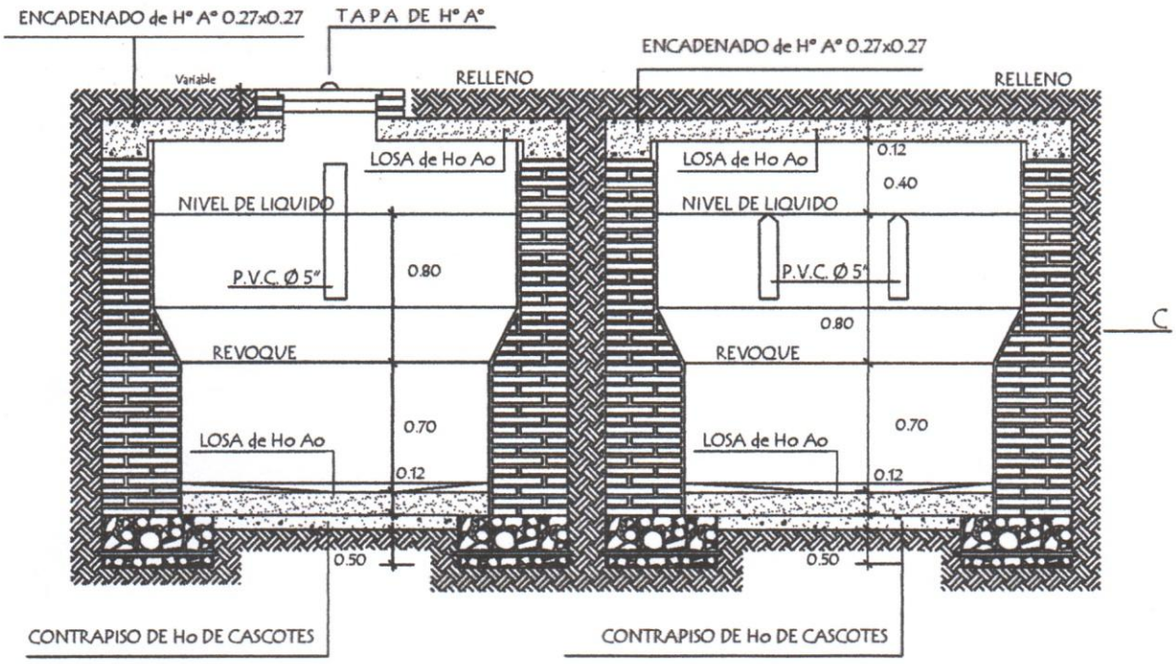

Corte AA

Corte BB

Detalle de losa tapa de camara sèptica

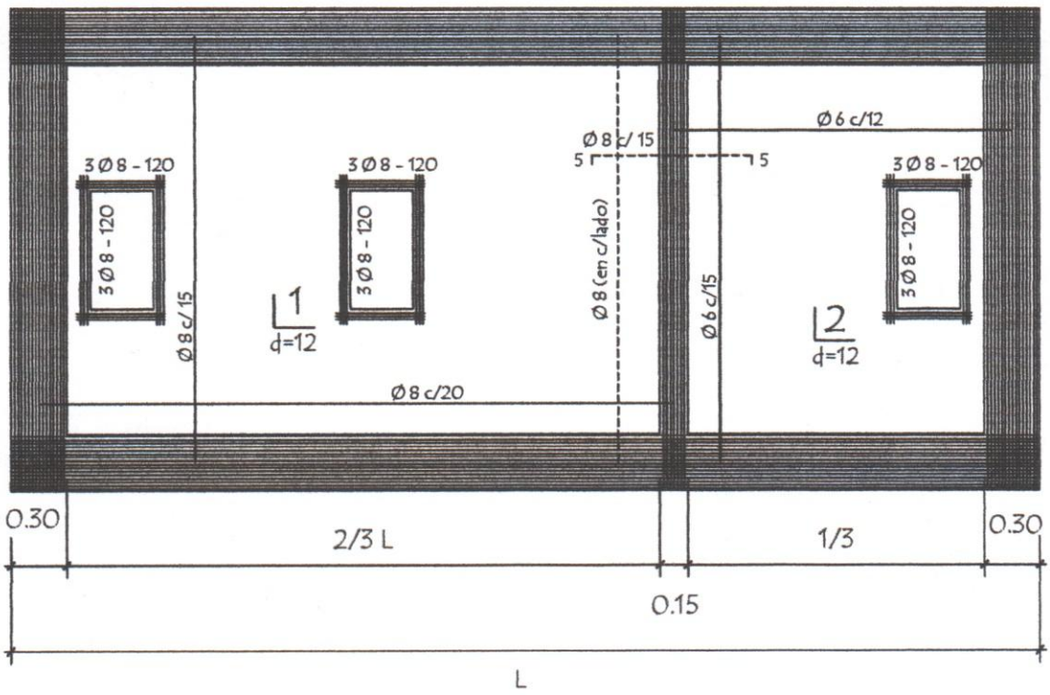

MINISTERIO DE EDUCACION Y CULTURA DIRECCION DE INFRAESTRUCTURA		
PROYECTO	SS.HH Tipo de 4,40 x 6,15	08
Detalle de Camara Sèptica	sin escala	

Abg. Yanil Maricel Rojas Salinas
Secretaria General
Municipalidad de Pirayú

Lic. Elías Daniel Fleitas Enciso
Intendente Municipal
Municipalidad de Pirayú

Ramón L. Saccioni
INGENIERO CIVIL

Detalle de losa tapa del pozo absorbente

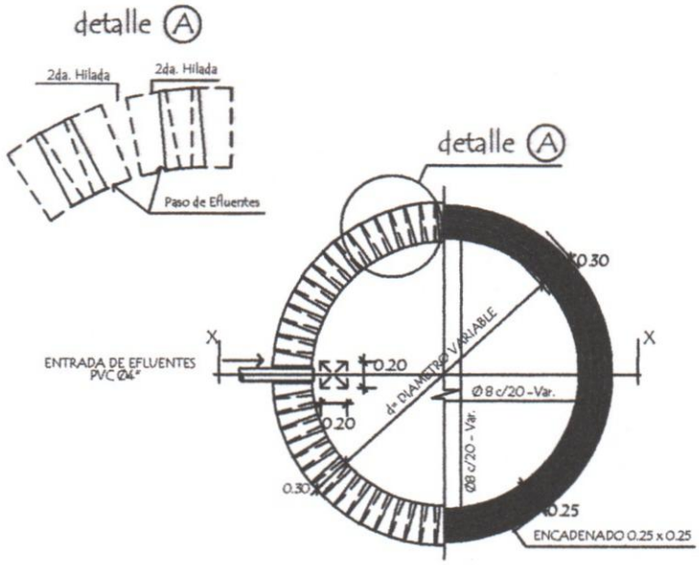

corte xx

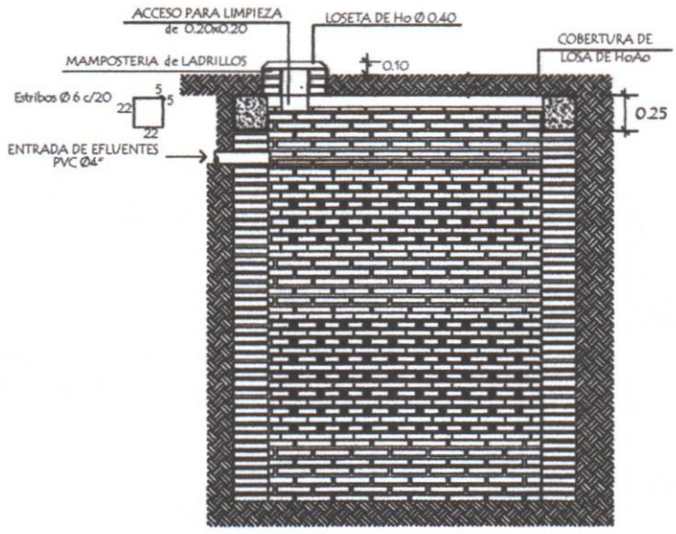

POZO ABSORBENTE MEDIDAS		
TIPO	d	h
1	2.00mts.	2.50mts.
2	2.50mts.	3.00mts.
3	3.00mts.	3.00mts.

MINISTERIO DE EDUCACION Y CULTURA DIRECCION DE INFRAESTRUCTURA		
PROYECTO	SS.HH Tipo de 4,40 x 6,15	09
	Detalle de Pozo Absorvente sin escala	

Abg. Venia Marcel Rojas Salinas
Secretaria General
Municipalidad de Piribebuy

Lic. Blas Martín Gómez Ortigado
Intendente Municipal
Municipalidad de Piribebuy

Ramón L. Salvioni
INGENIERO CIVIL

Puerta Placa de 0,60 x 1,50
Tipo Vaiven revestido en formica (boxes en baño)

Alzado
Vista exterior

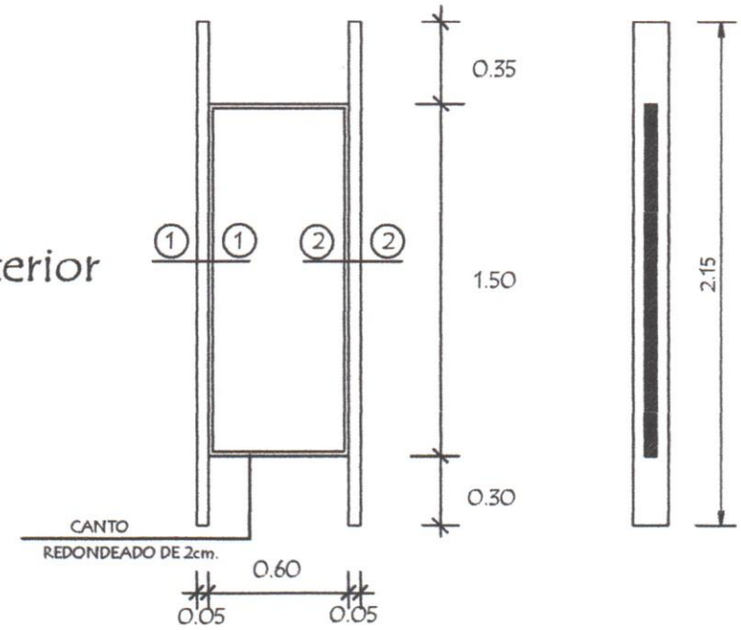

Planta

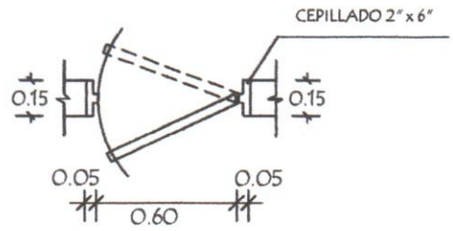

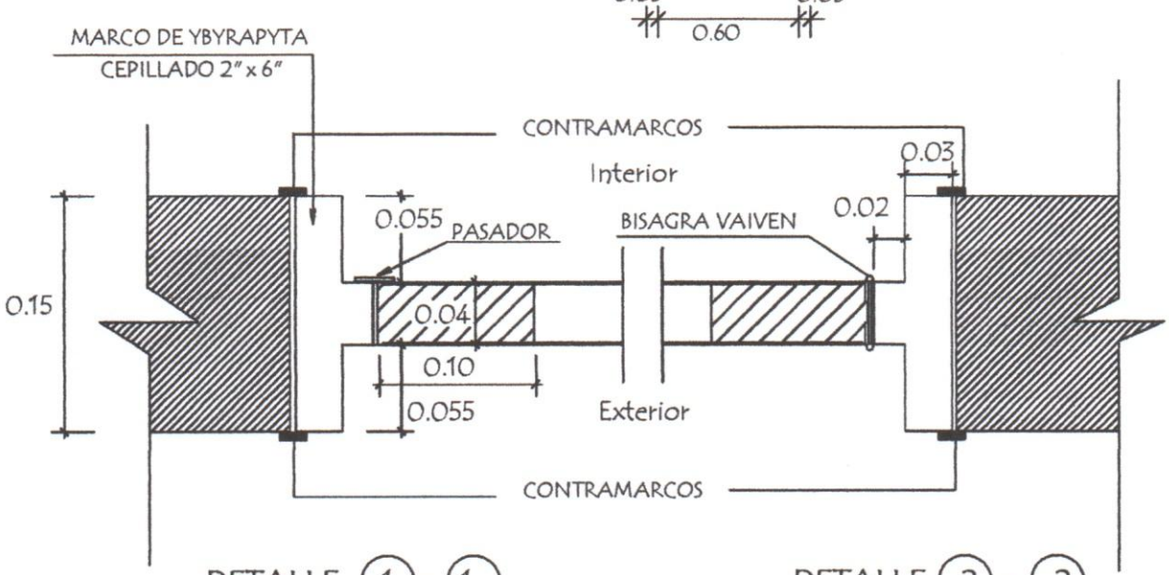

DETALLE 1 - 1

DETALLE 2 - 2

MINISTERIO DE EDUCACION Y CULTURA DIRECCION DE INFRAESTRUCTURA		
PROYECTO	SS.HH Tipo de 4,40 x 6,15	10
Detalle de Puerta en Boxes	sin escala	

Mariel Rojas Salinas
Secretaria General
Municipalidad de Piribebuy

Lic. Blas Manuel Galeano
Intendente Municipal
Municipalidad de Piribebuy

Ramón L. Saijoni
INGENIERO CIVIL

Puerta Tablero de 0,80 x 2,10

Alzado
Vista exterior

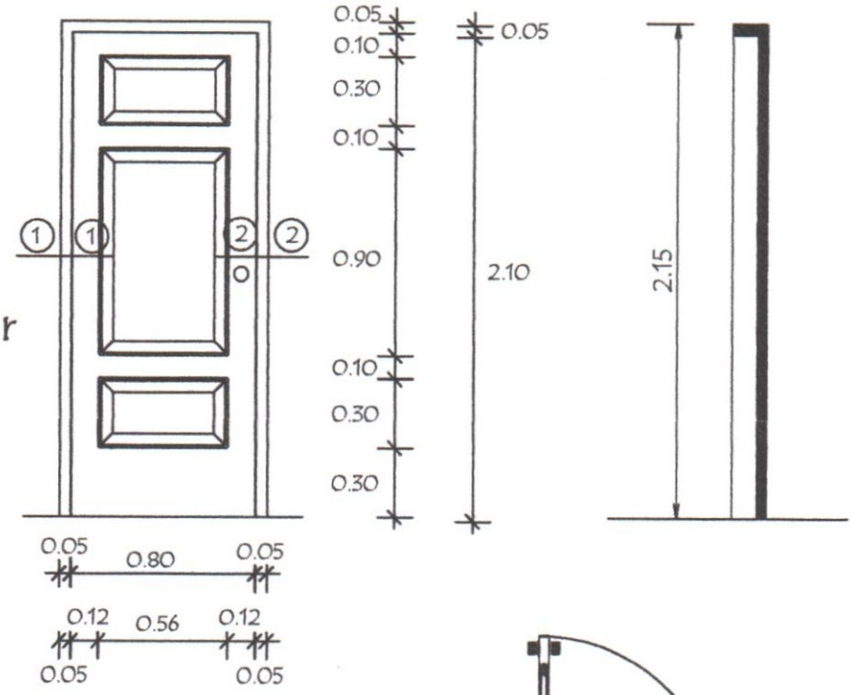

Planta

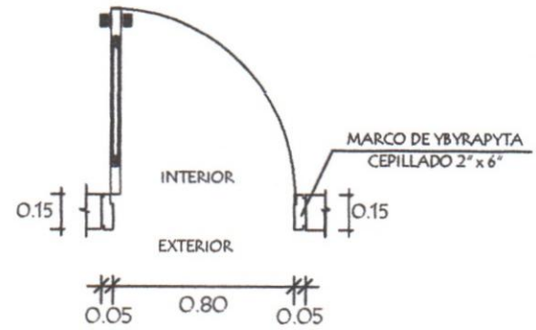

Detalle de Corte - Planta

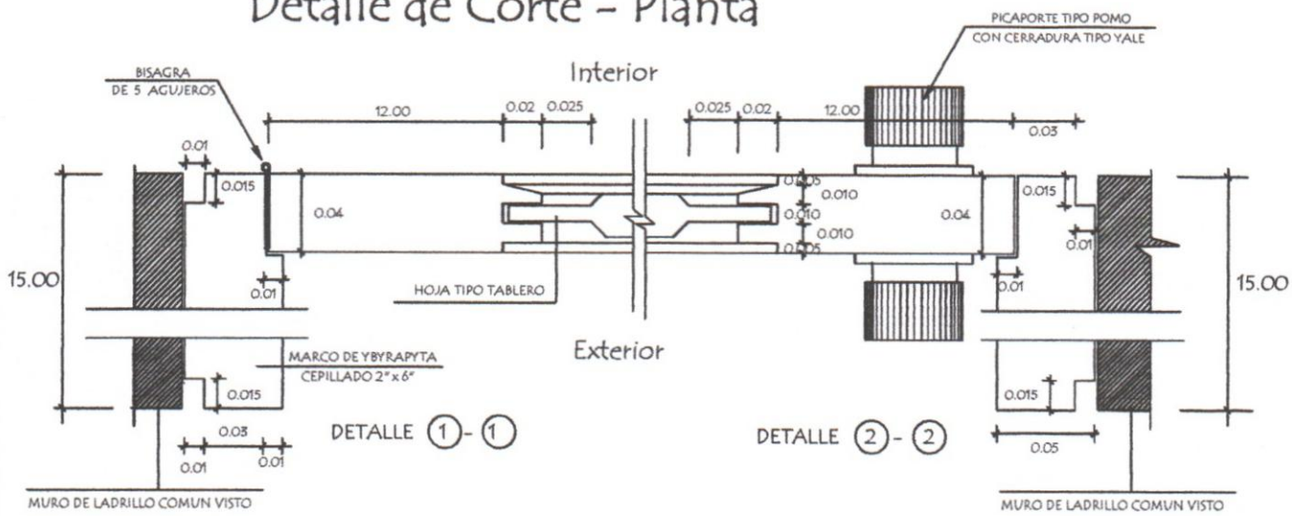

MINISTERIO DE EDUCACION Y CULTURA DIRECCION DE INFRAESTRUCTURA		
PROYECTO	SS.HH Tipo de 4,40 x 6,15	11
Detalle de Puerta Tablero de 0,80 x 2,10	sin escala	

Abg. Venia Marcel Rojas Salinas
Secretaria General
Municipalidad de Piribebuy

Lic. Blas Manuel Cabrera Cuetalido
Intendente Municipal
Municipalidad de Piribebuy

Ramón L. Salvioni
INGENIERO CIVIL

Puerta Tablero de 0,90 x 2,10 tipo vaiven

Alzado
Vista exterior

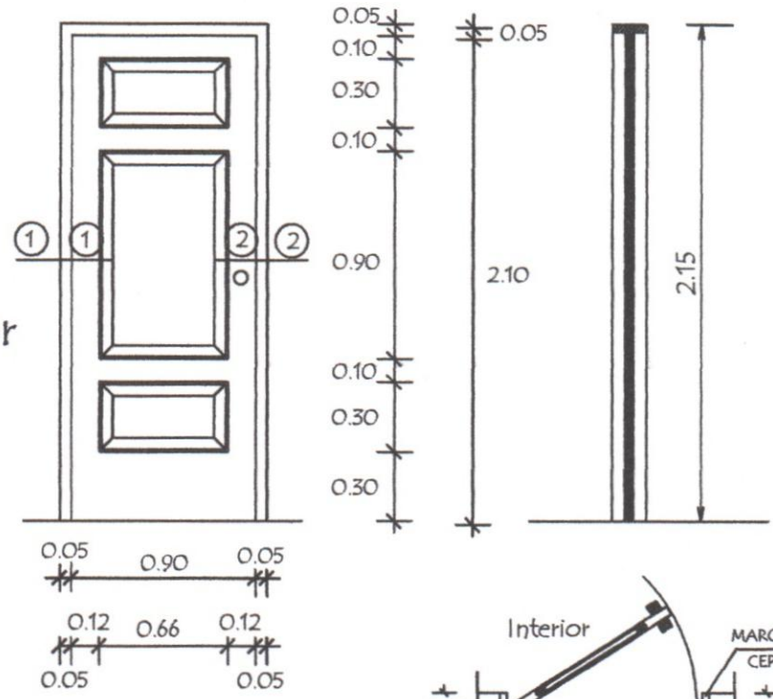

Planta

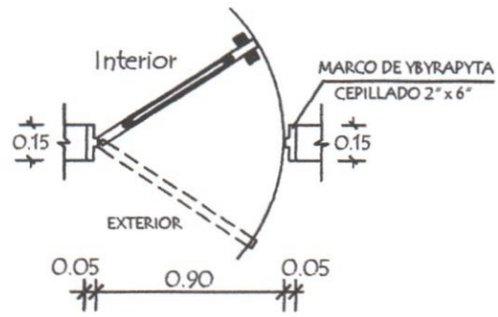

Detalle de Corte - Planta

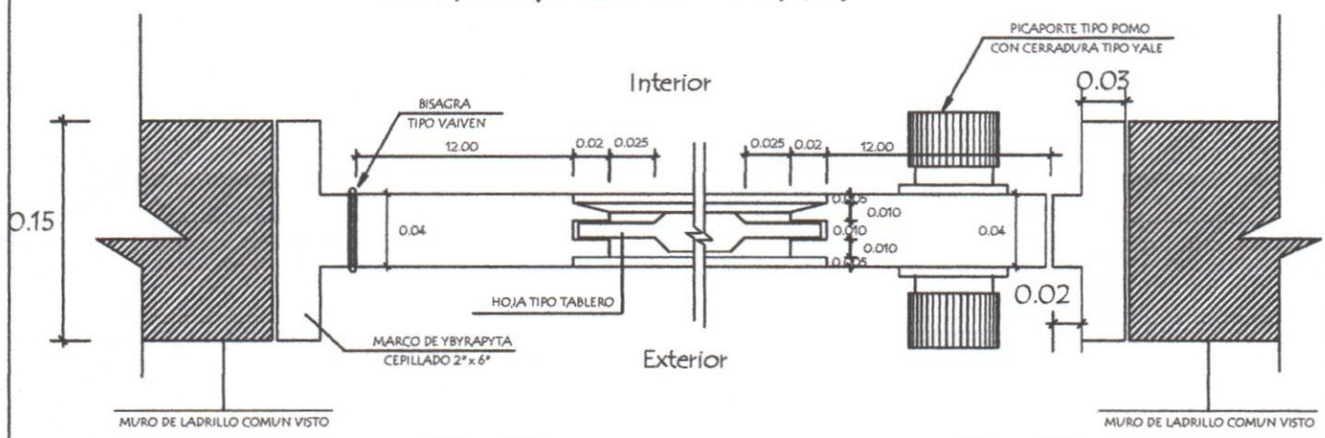

DETALLE (1) - (1) DETALLE (2) - (2)

MINISTERIO DE EDUCACION Y CULTURA DIRECCION DE INFRAESTRUCTURA		
PROYECTO	SS.HH Tipo de 4,40 x 6,15	12
Detalle de Puerta Tablero de 0,90 x 2,10	sin escala	

Abg. Yenia Maricel Rojas Salinas
Secretaria General
Municipalidad de Piribebuy

Lic. Blas Manuel Ortiz Cristaldo
Intendente Municipal
Municipalidad de Piribebuy

Ramón L. Salvioni
INGENIERO CIVIL