MUNICIPALIDAD DE VAQUERIA

COMPUTO METRICO PERFORACION DE POZO

Nº	Código	Descripción	Unidad	Cantidad	P. Unitario	P. Total
1	83101504-984	Construcción y Perforación de Pozo Artesiano				
1.1		Provisión de tubería de Metal con sus accesorios - tramos 6 m	ml	100		
1.2		Perforación del hoyo, diámetro superior en 12" diámetro inferior 174 mm , entubado con 9,2 mm, engravado, con limpieza y desarrollo del pozo	ml	120		
1.3		Aislación vertical y sello sanitario	gl	1		
1.4		Prueba de bombeo	gl	1		
					TOTAL	**0**

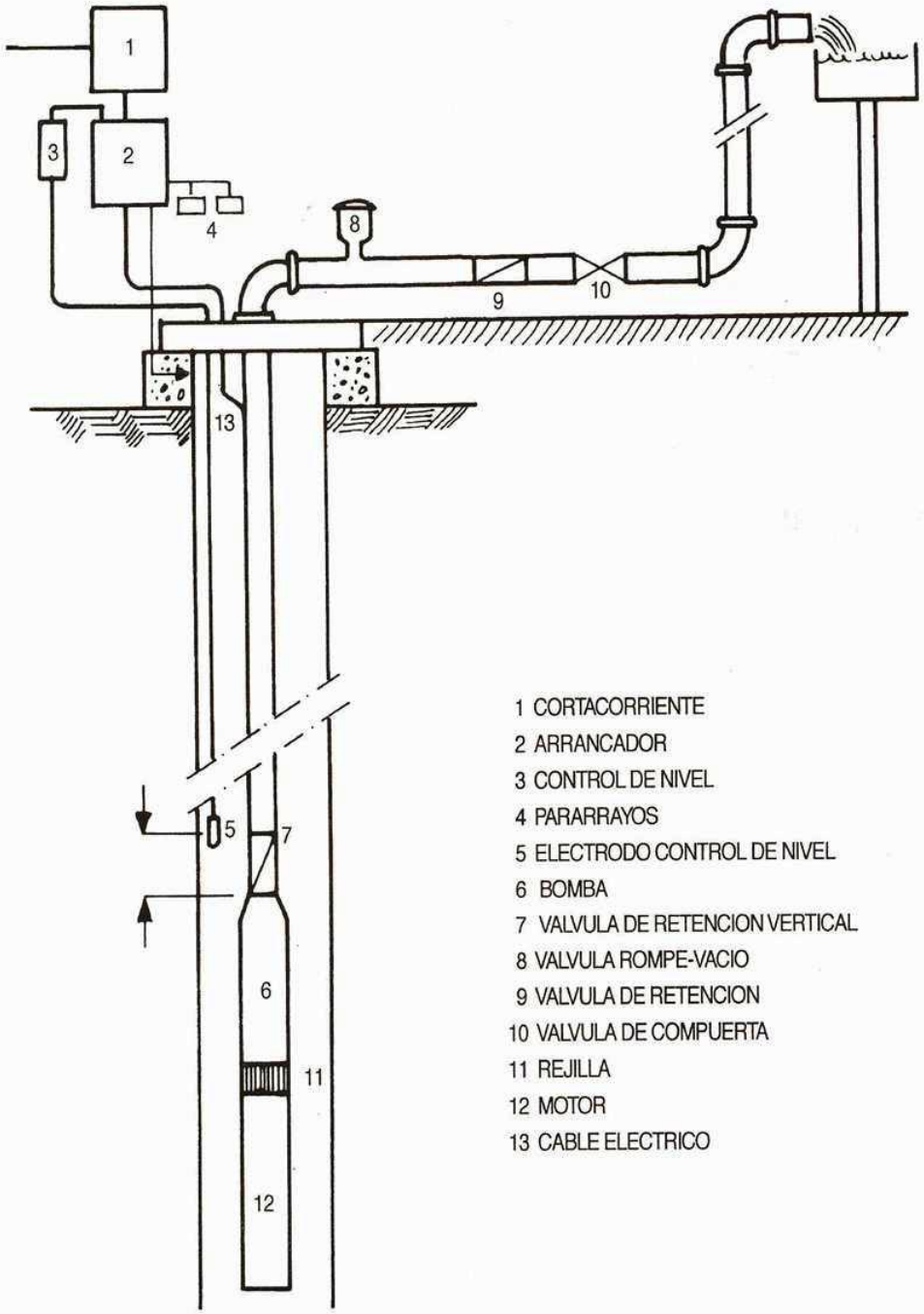

1 CORTACORRIENTE
2 ARRANCADOR
3 CONTROL DE NIVEL
4 PARARRAYOS
5 ELECTRODO CONTROL DE NIVEL
6 BOMBA
7 VALVULA DE RETENCION VERTICAL
8 VALVULA ROMPE-VACIO
9 VALVULA DE RETENCION
10 VALVULA DE COMPUERTA
11 REJILLA
12 MOTOR
13 CABLE ELECTRICO

Instalación completa de un pozo profundo