Planos

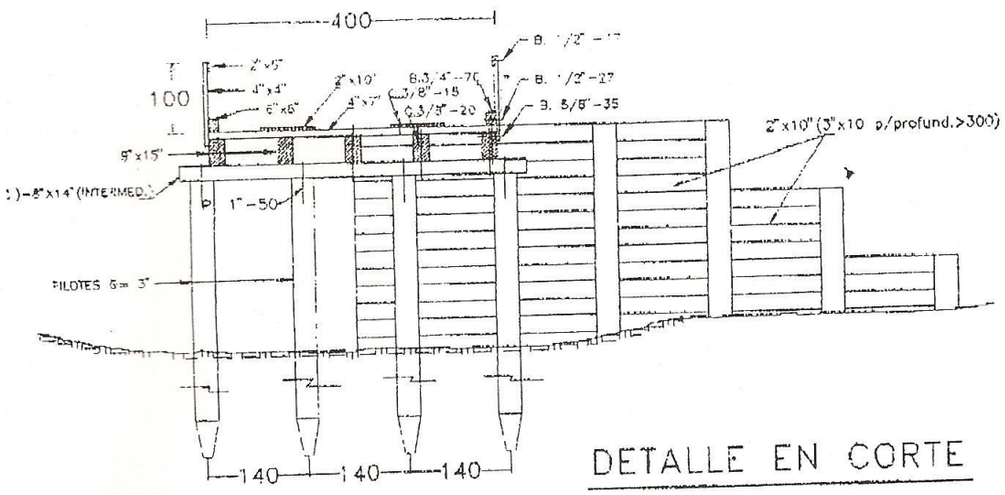

OBRA: PUENTE DE MADERA
PROPIETARIO: **Gobernación de Canindeyú**
DEPARTAMENTO: **Canindeyú**
MODELO ESTANDAR

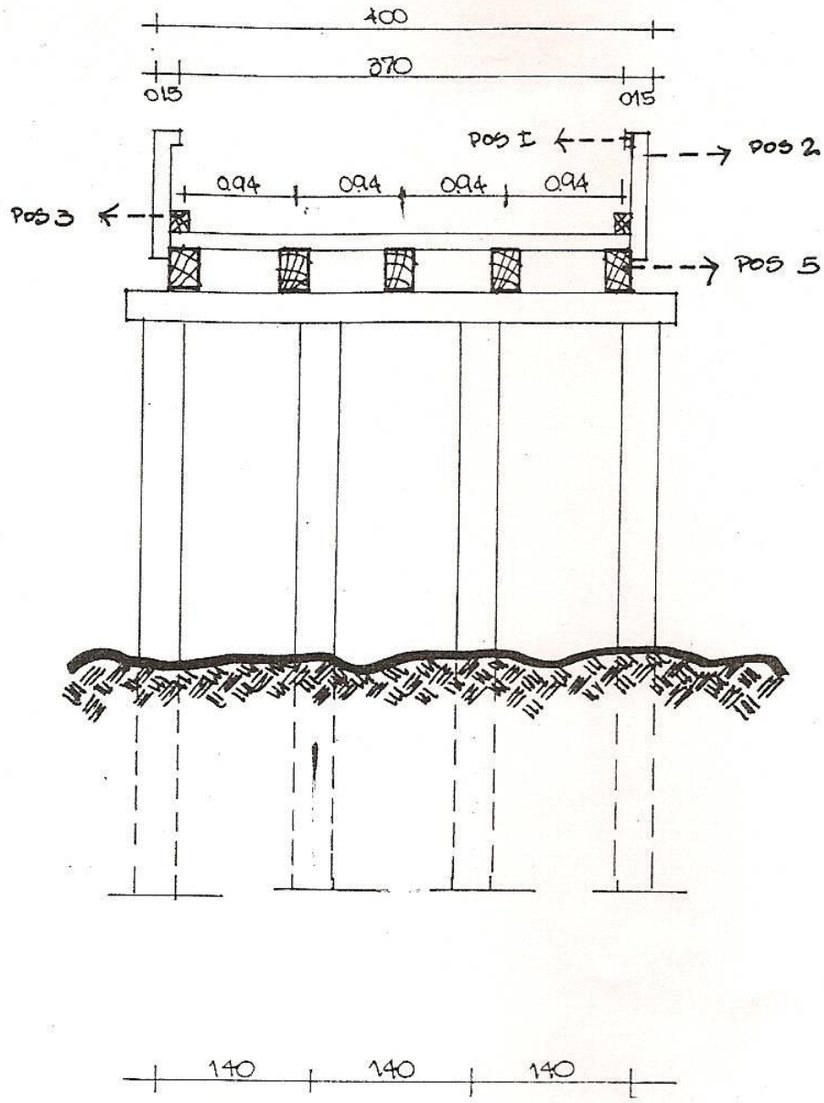

CORTE VISTA ESTRIBO

esc 1/50

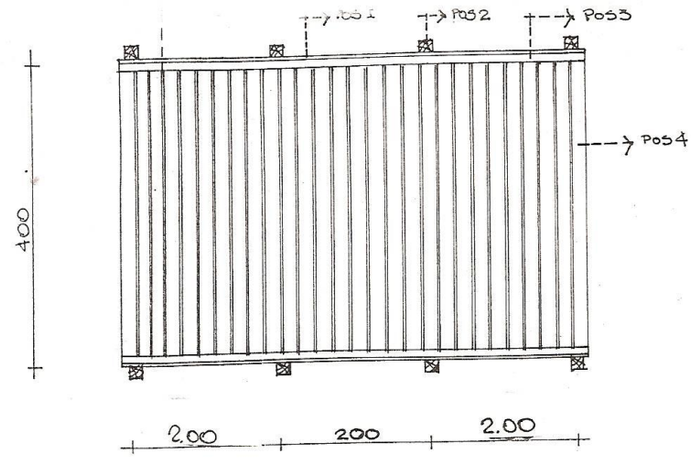

PLANTA ESTRIBO

esc 1/50

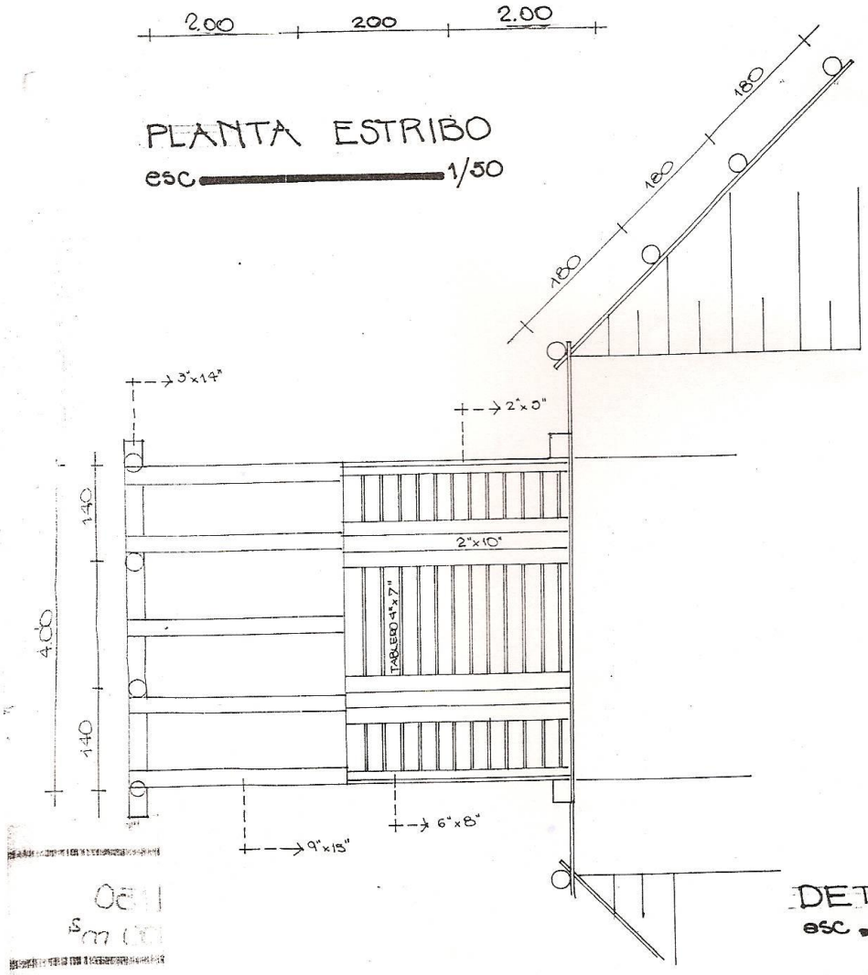

DETALL

esc