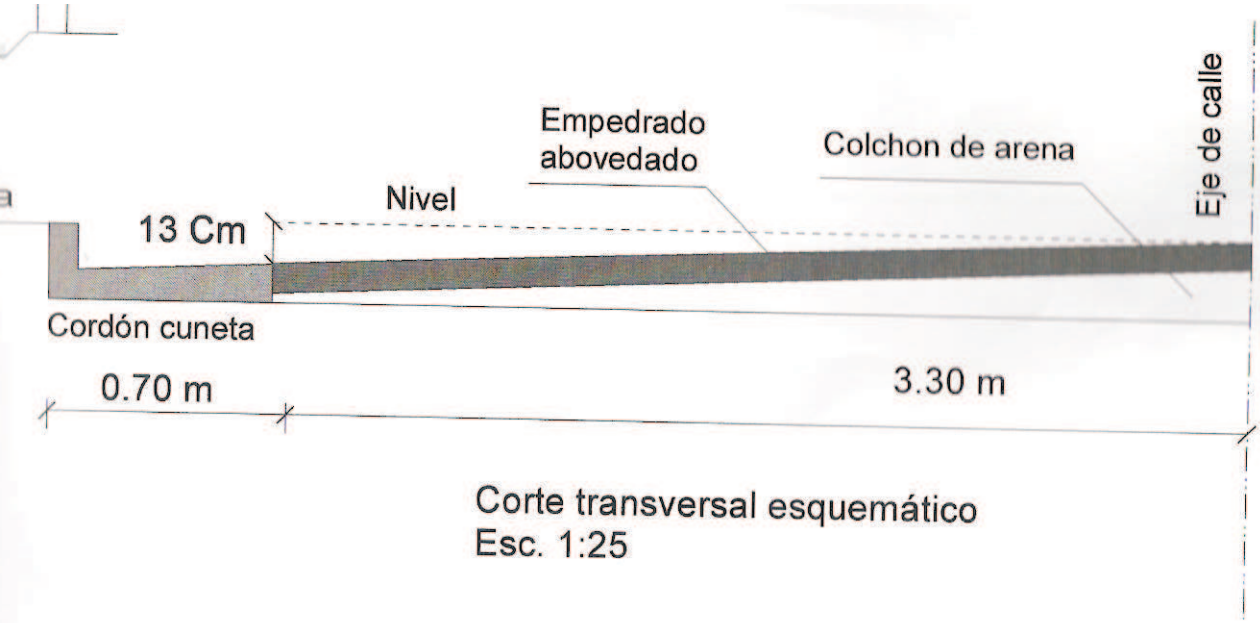

Corte transversal esquemático
Esc. 1:25

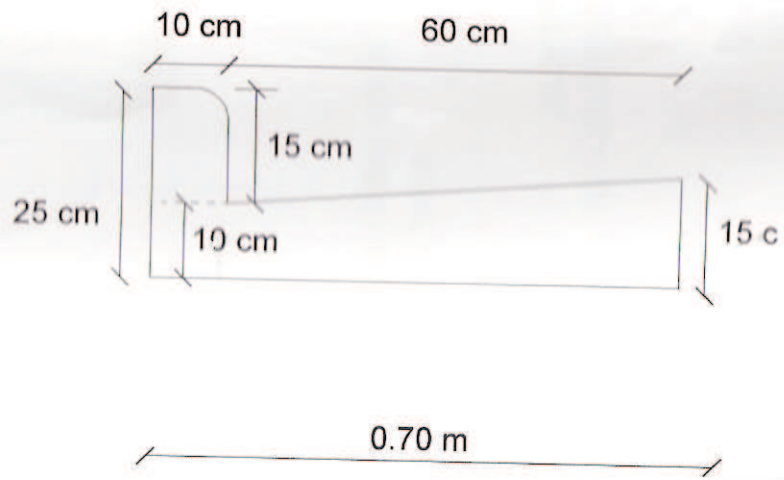

Cordón cuneta
Esc 1-10