SS.HH TIPO 4.40 X 6.15
CON TECHO DE TEJAS

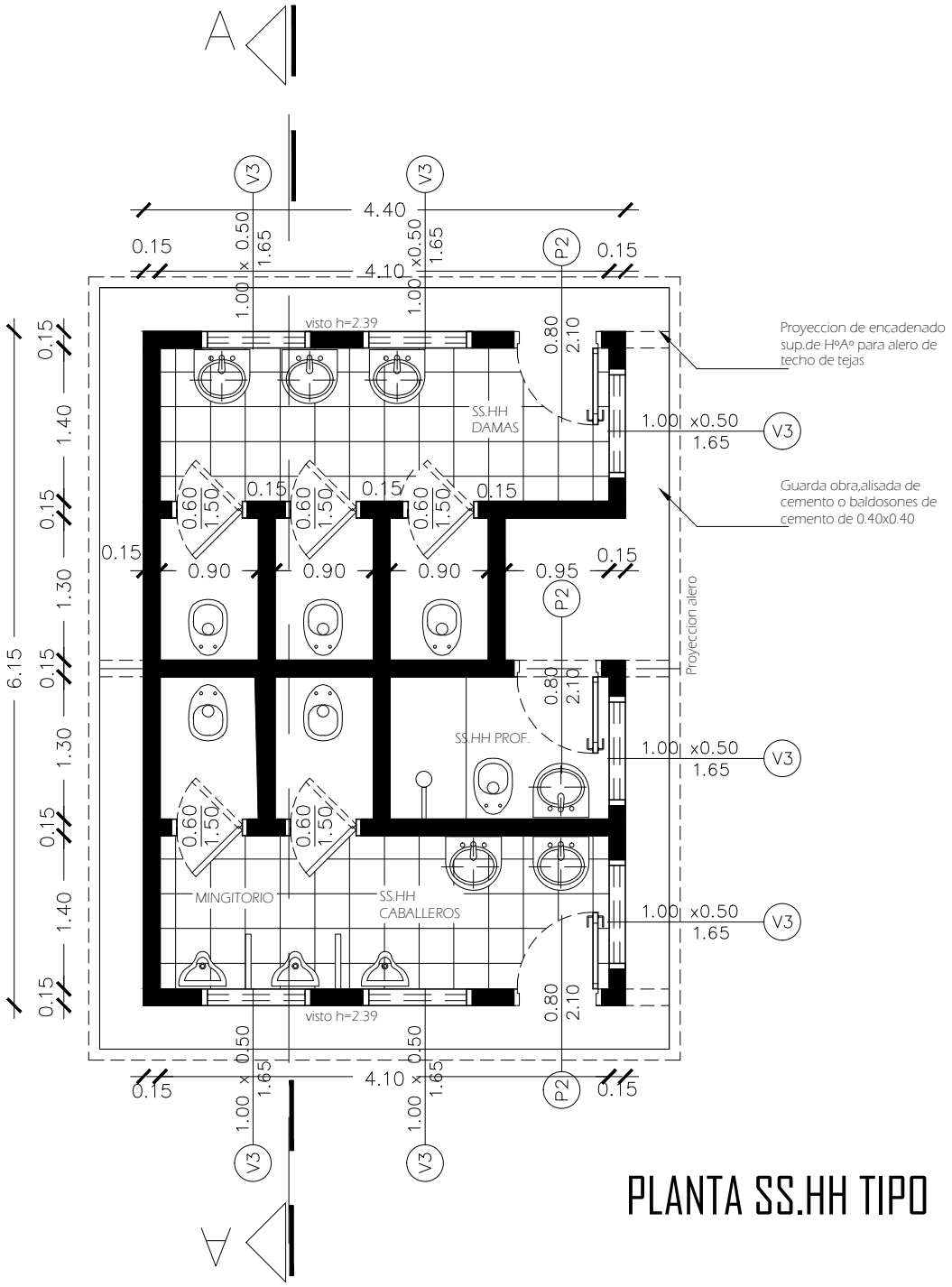

PLANTA SS.HH TIPO

PROYECTO	SSHH TIPO: 4.40 X 6.15 con techo de tejas	01
	PLANTA ACOTADA	sin escala

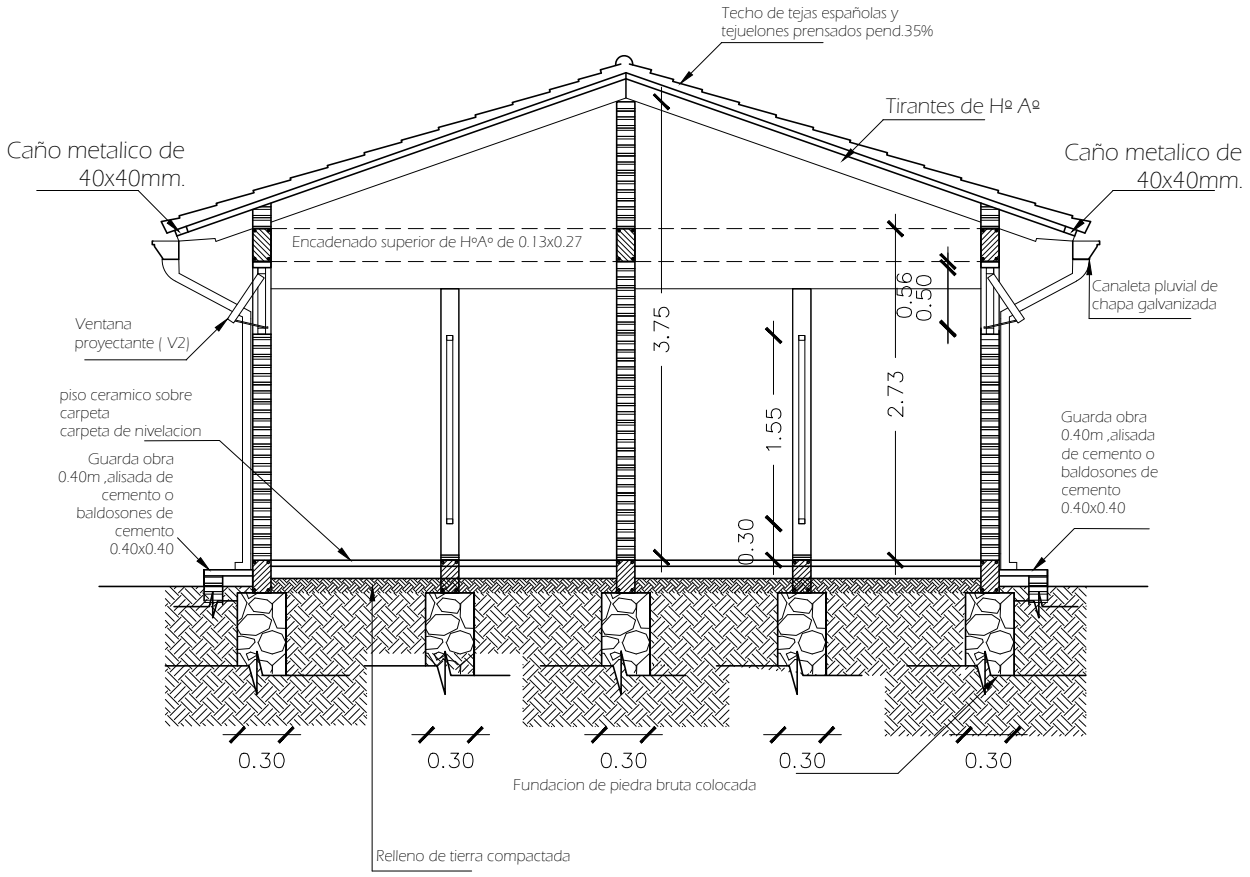

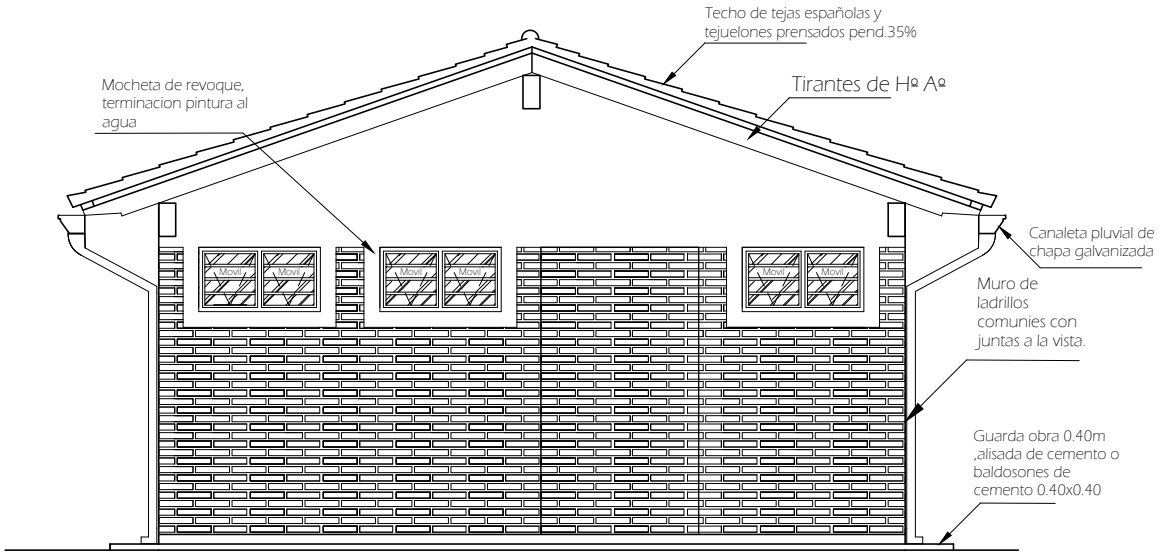

PROYECTO	SSHH TIPO: 4.40 X 6.15 con techo de tejas	02
	CORTE A-A Y FACHADA FRONTAL	sin escala

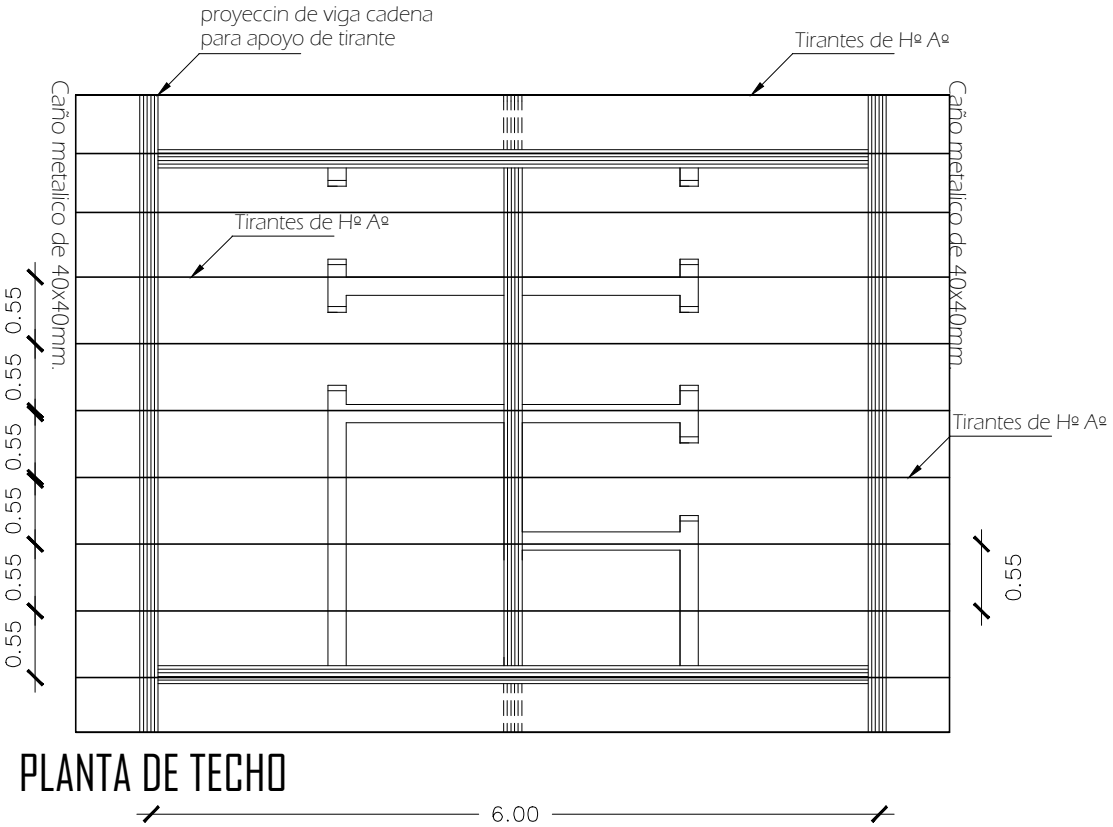

PLANTA DE TECHO

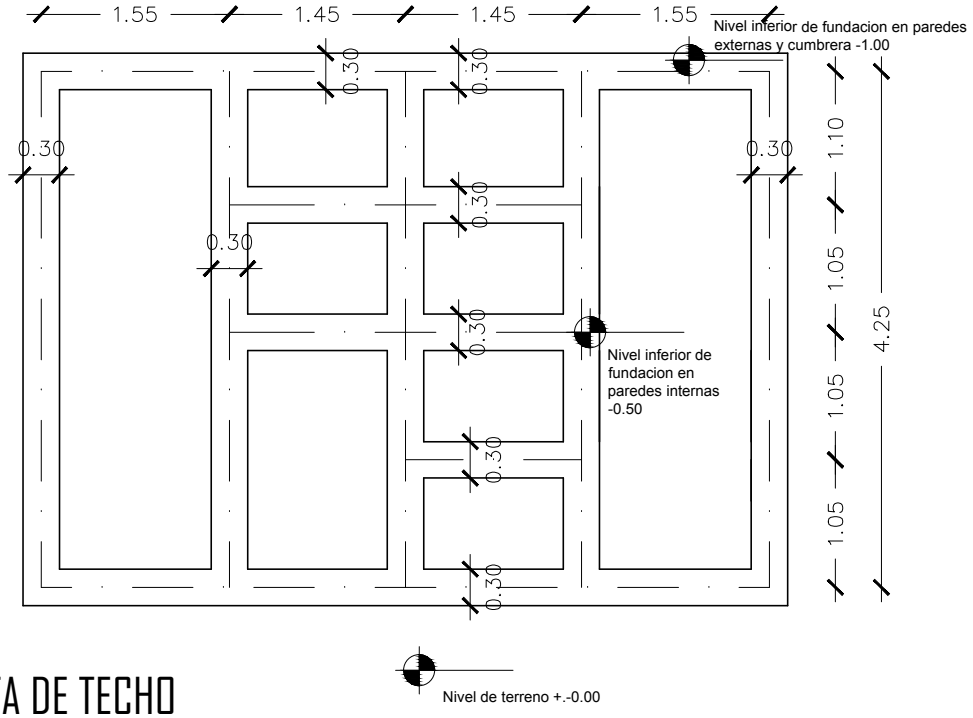

PLANTA DE TECHO

PROYECTO	SSHH TIPO: 4.40 X 6.15 con techo de tejas	03
	PLANTA DE TECHO Y PLANTA DE FUNDACION	sin escala

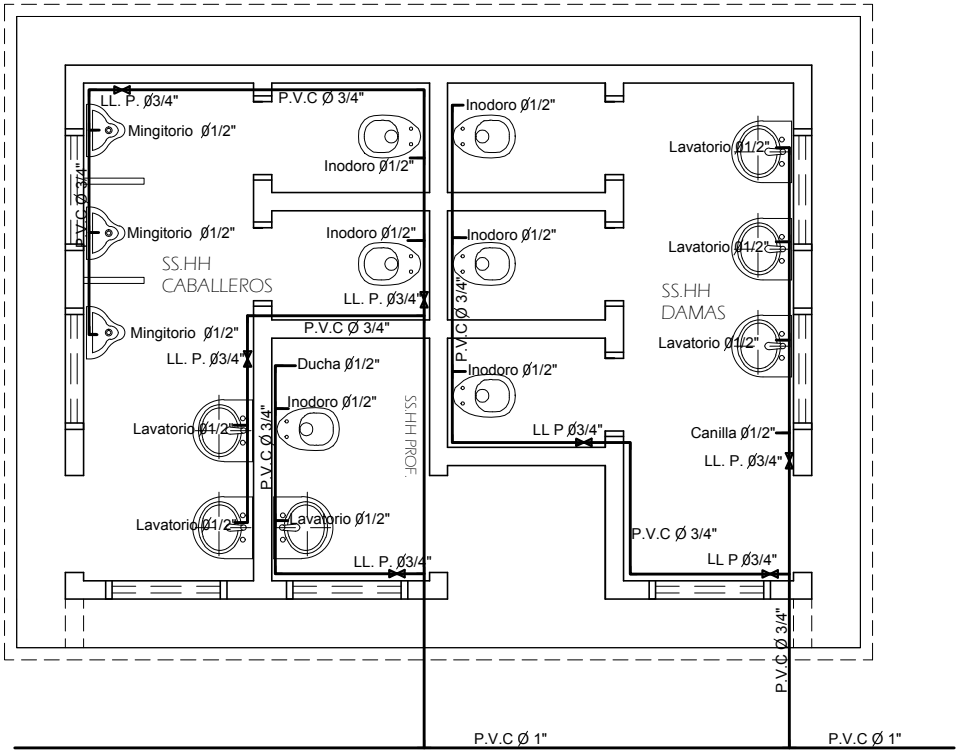

Observaciones

-Para cada cisterna de los inodoros se debera colocar una llave de paso

PROYECTO	SSHH TIPO: 4.40 X 6.15 con techo de tejas	04
	PLANTA DE INSTALACION AGUA CORRIENTE	sin escala

AXONOMETRIA

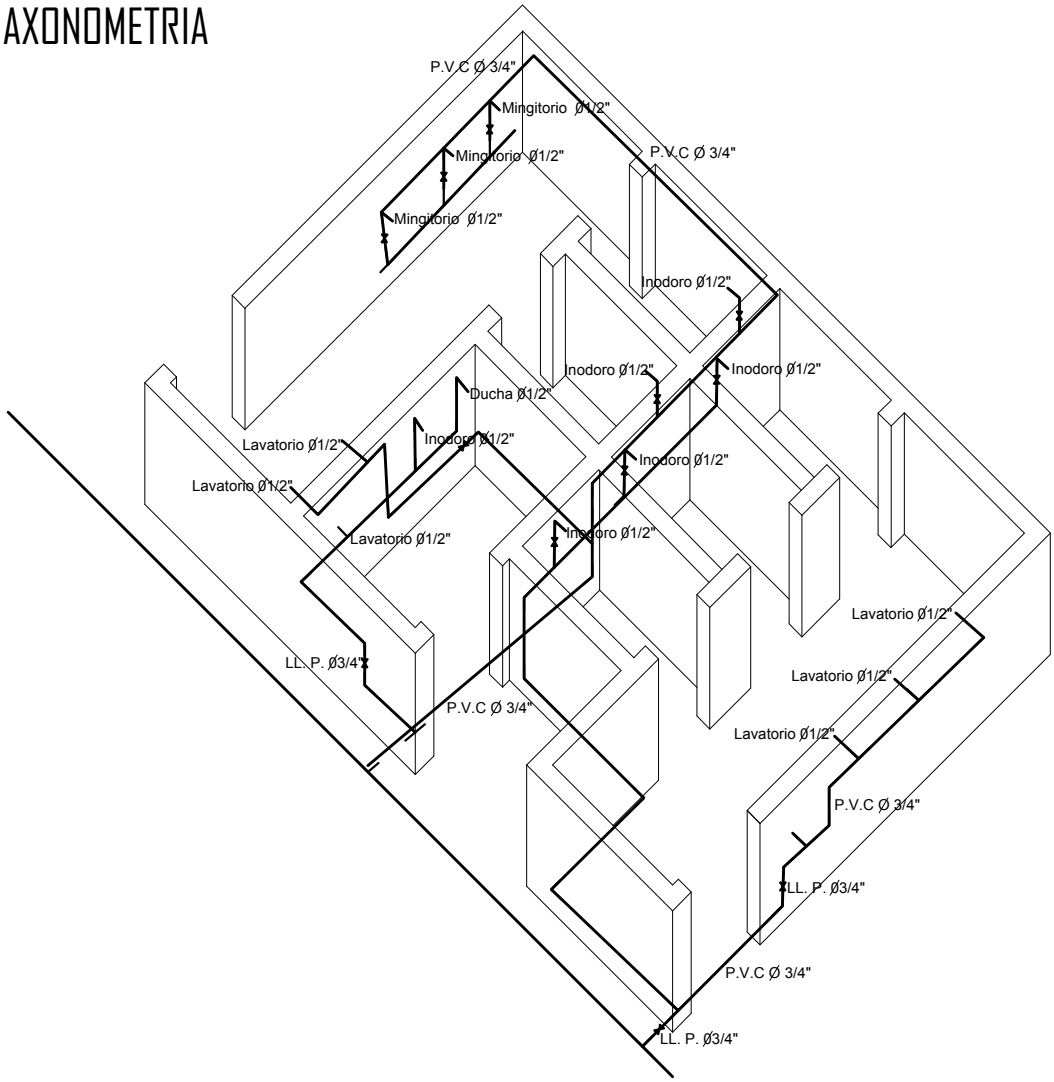

PROYECTO	SSHH TIPO: 4.40 X 6.15 con techo de tejas	05
	AXONOMETRIA	sin escala

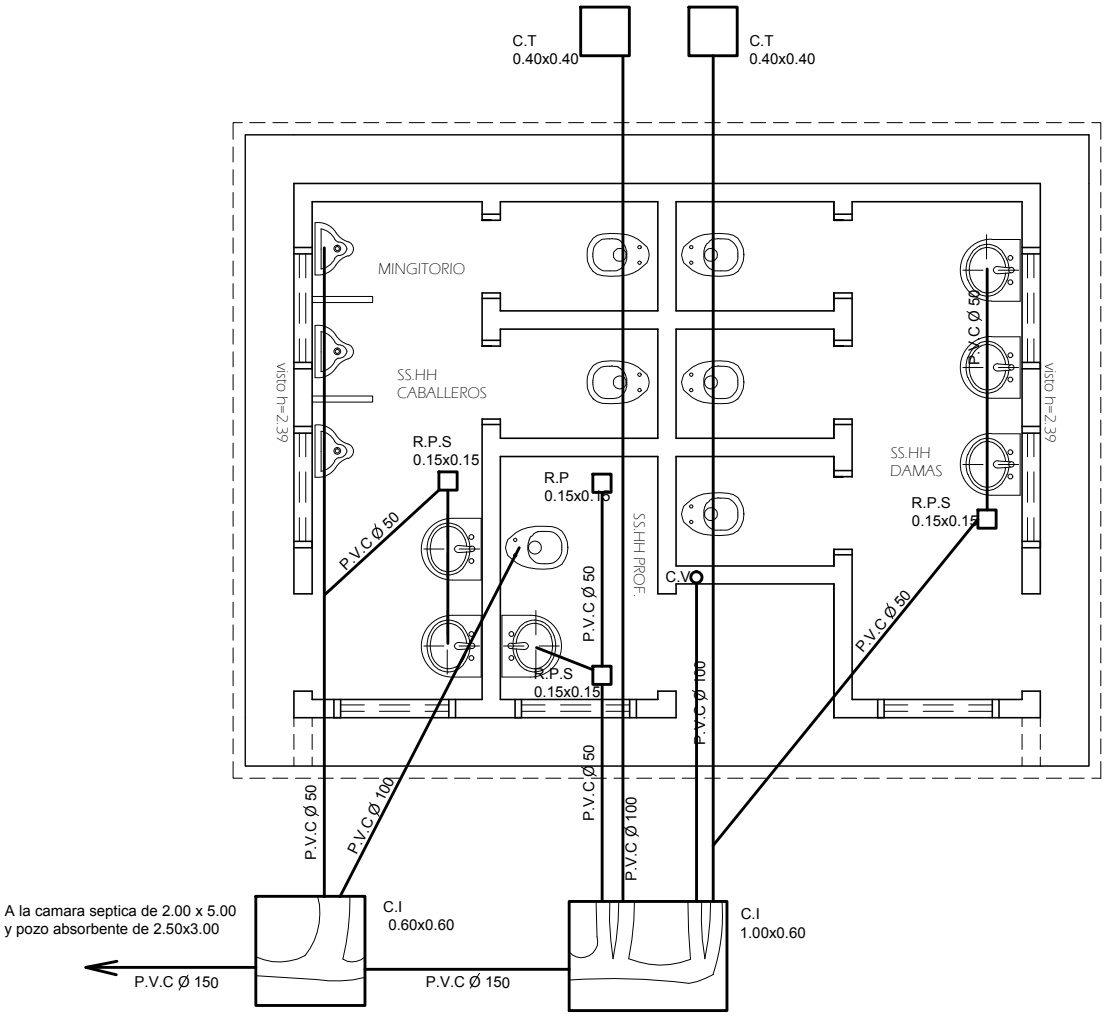

Observaciones
1.Las pend. de las cañerias deberan ser de 0.5%
2.En caso de tener el SS.HH. en el lindero colocar la camara tapada dentro del ultimo box pegado al muro del lindro.

PROYECTO	SSHH TIPO: 4.40 X 6.15 con techo de tejas	06
	PLANTA DE INSTALACION DESAGUE CLOACAL	sin escala

Planta de Esquema de Instalacion Electrica

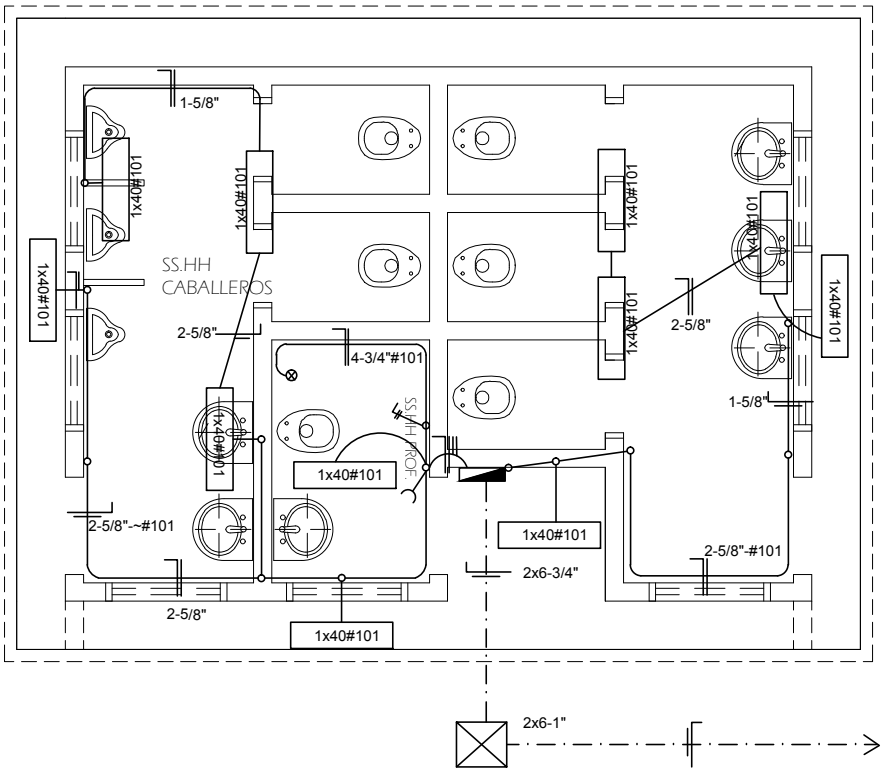

ESQUEMA DEL T.S.

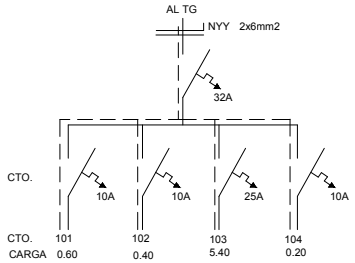

DETALLE DE CARGA T.S.

CTO.	Fluorescentes	Tomas	OTRAS CARGAS	TOTAL
	1x40w	Watt		
#101	6X100			600
#102	4X100			400
#103			5400	5400
#104	1X100	1X100		200
CTO.				
TOTAL				6.600W

PROYECTO	SSHH TIPO: 4.40 X 6.15 con techo de tejas	07
	PLANTA Y ESQUEMA INST.ELECTRICA.	sin escala

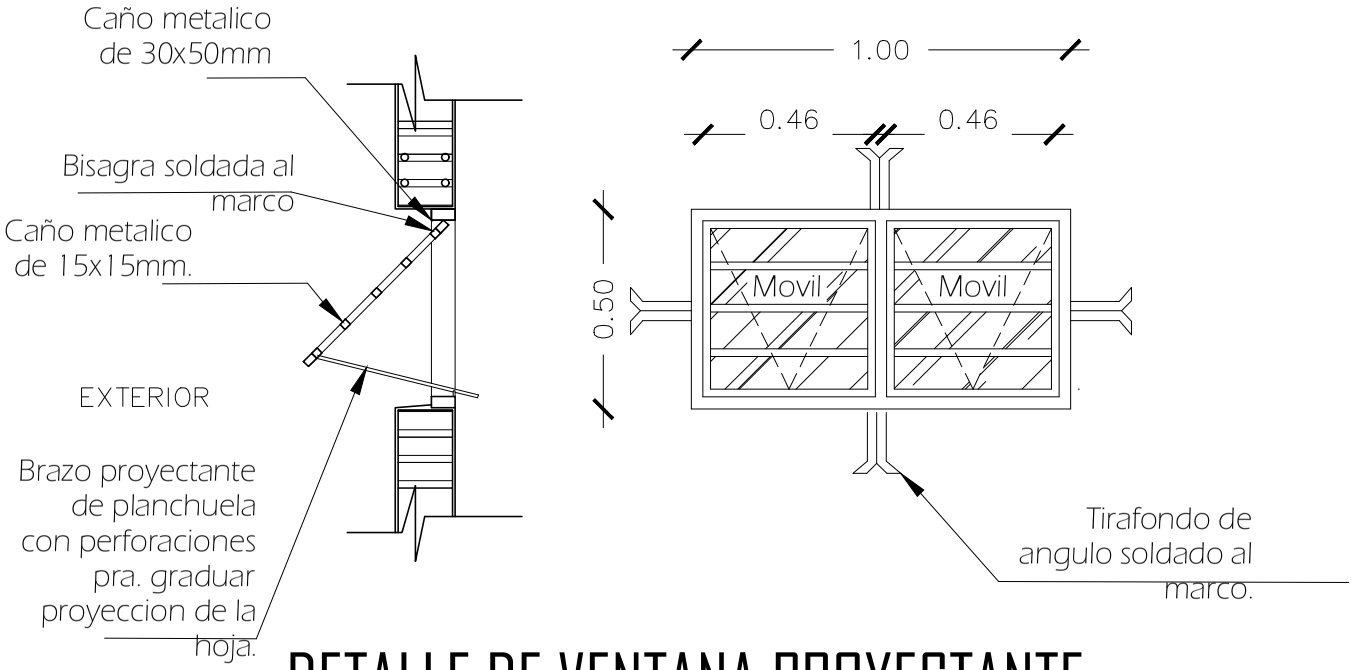

DETALLE DE VENTANA PROYECTANTE -(V3)

PROYECTO

SSHH TIPO: 4.40 X 6.15 con techo de tejas

DETALLE DE VENTANA PROYECTANTE (V3)

08

sin escala

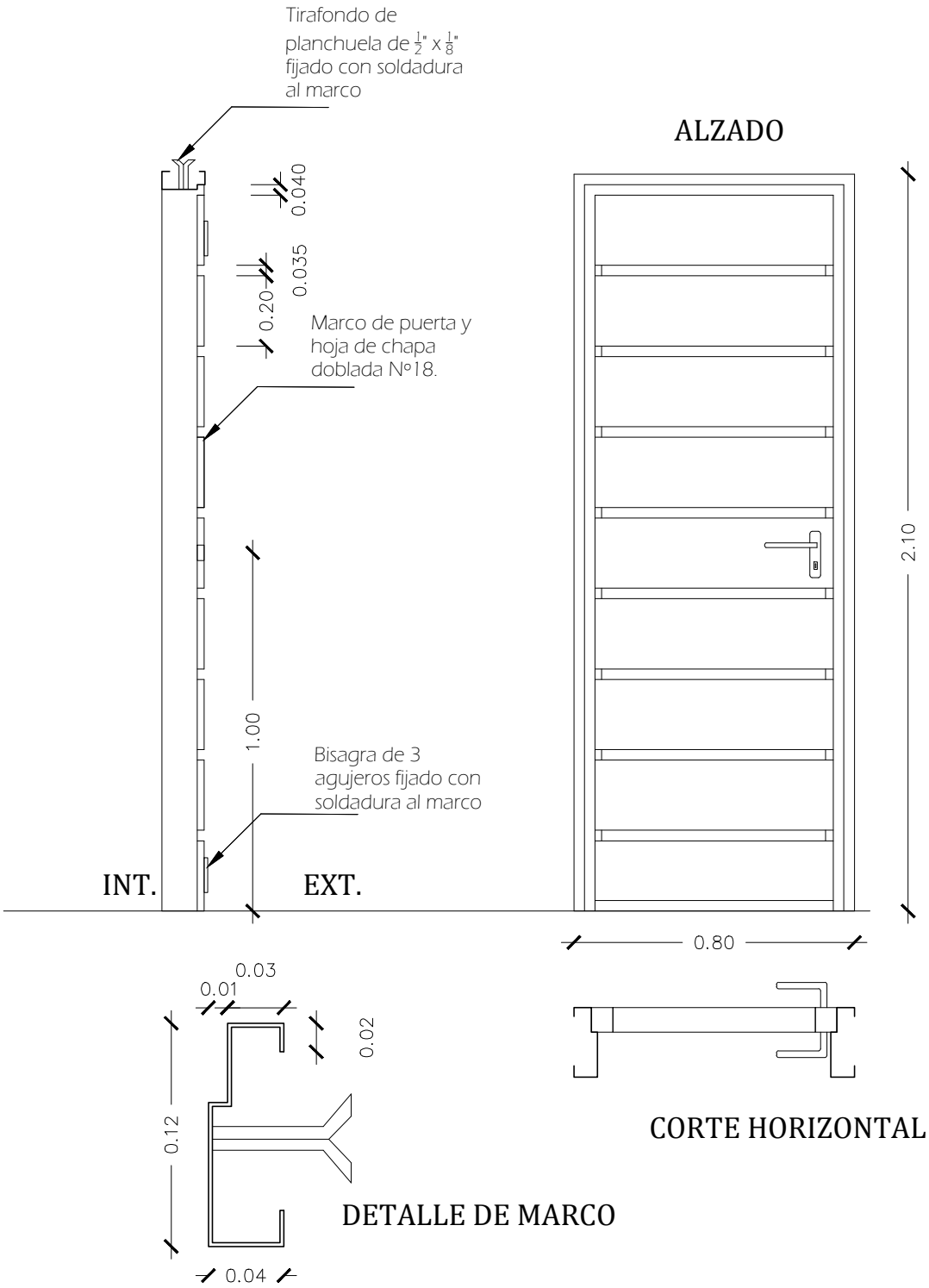

DETALLE DE PUERTA - (P2)

PROYECTO	SSHH TIPO: 4.40 X 6.15 con techo de tejas	09
DETALLE DE PUERTA (P2)		sin escala

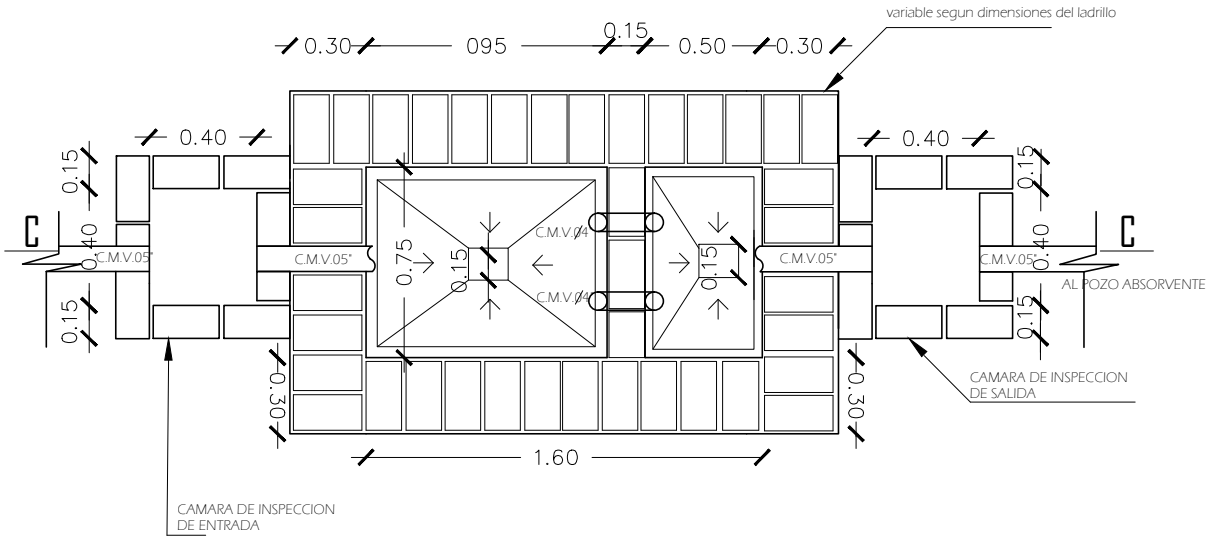

PLANTA CAMARA SEPTICA

sin escala

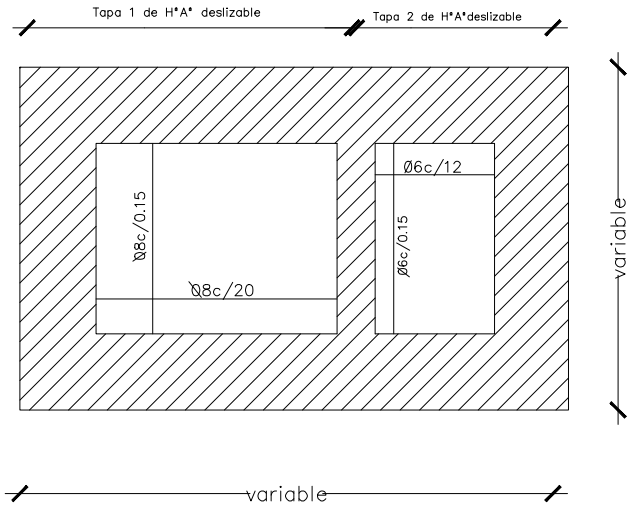

DETALLE DE LOSA TAPA CAMARA SEPTICA

sin escala

PROYECTO	SSHH TIPO: 4.40 X 6.15 con techo de tejas	10
	DETALLE DE CAMARA SEPTICA	sin escala

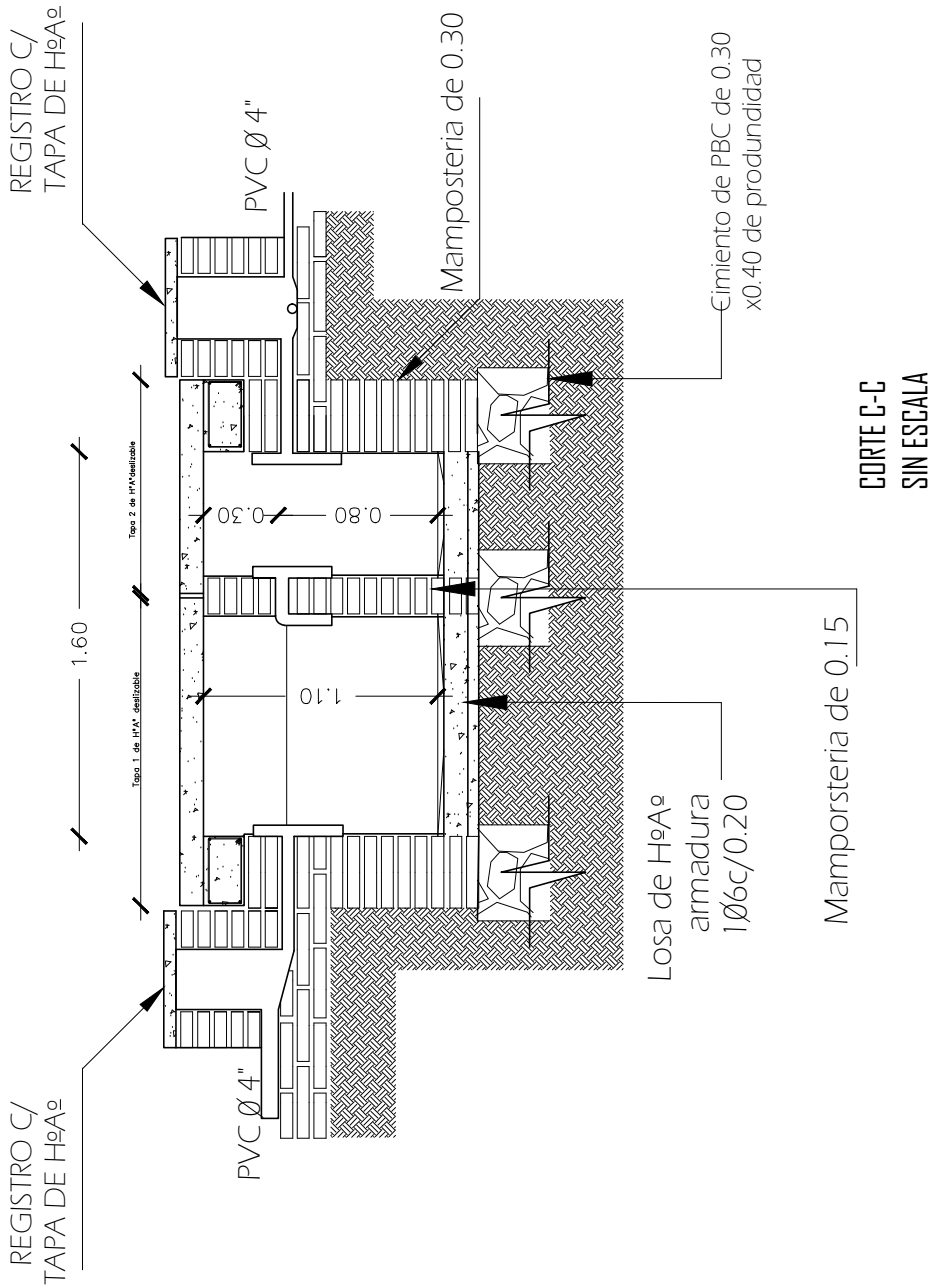

CORTE C-C
SIN ESCALA

PROYECTO	SSHH TIPO: 4.40 X 6.15 con techo de tejas	11
DETALLE CAMARA SEPTICA		sin escala

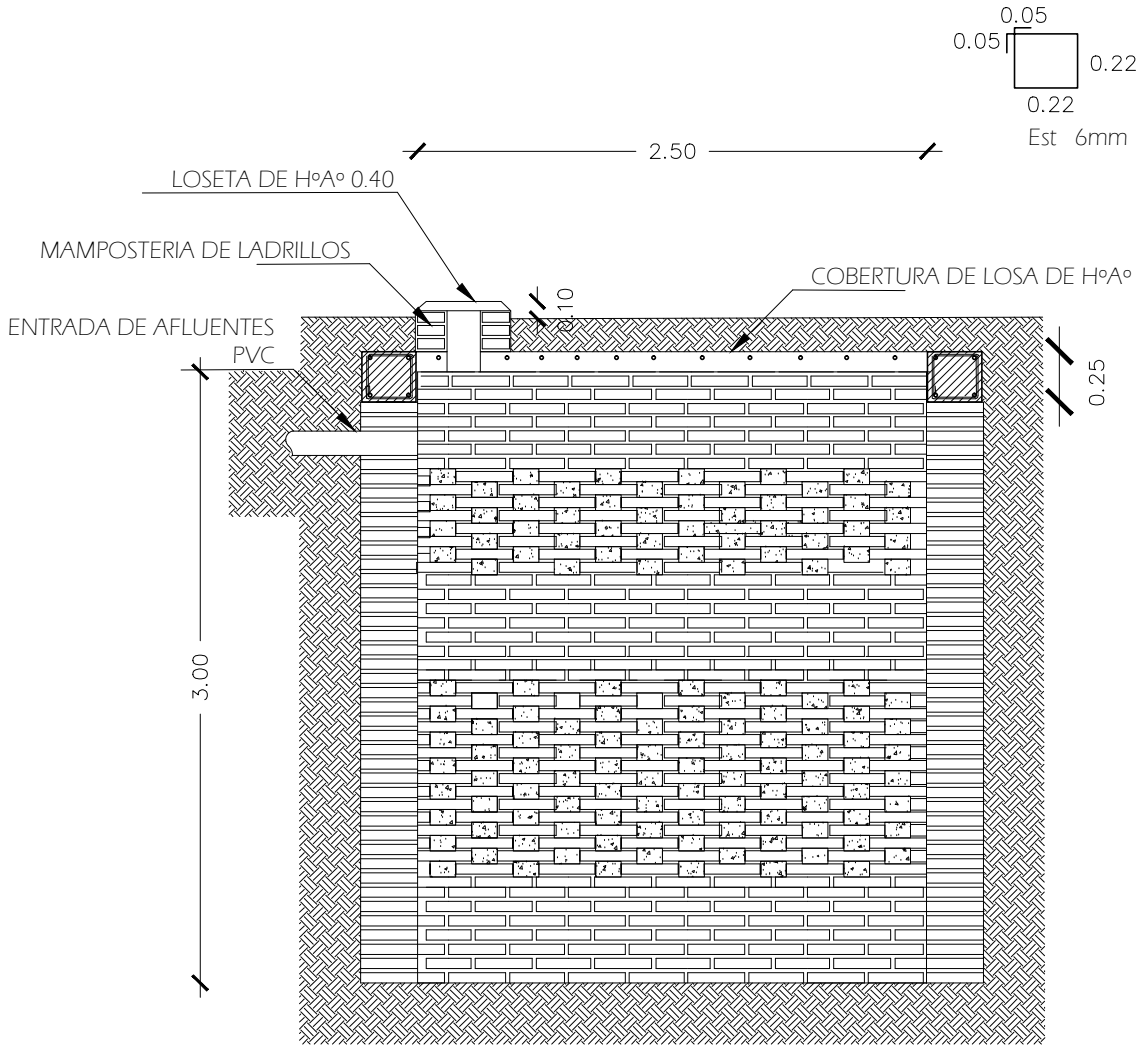

POZO ABSORBENTE CORTE X-X

PROYECTO	SSHH TIPO: 4.40 X 6.15 con techo de tejas	12
DETALLE DE POZO CIEGO		sin escala

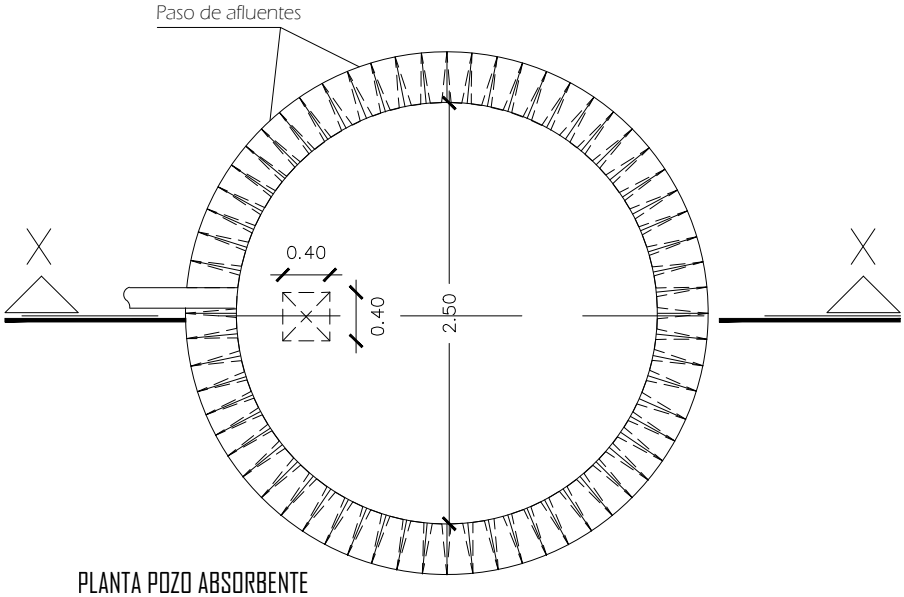

PLANTA POZO ABSORBENTE

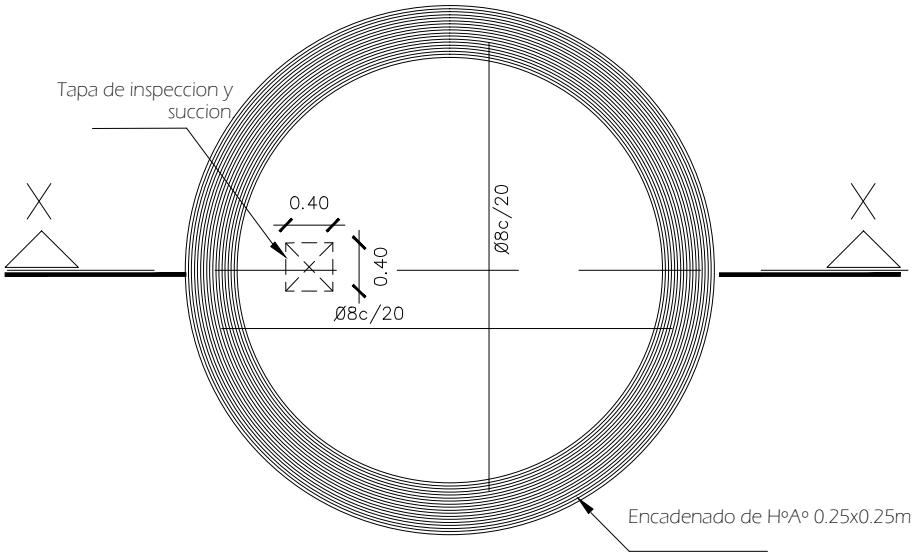

DETALLE DE LOSA TAPA POZO ABSORBENTE

PROYECTO	SSHH TIPO: 4.40 X 6.15 con techo de tejas	13
DETALLE DE POZO CIEGO		sin escala