Planos

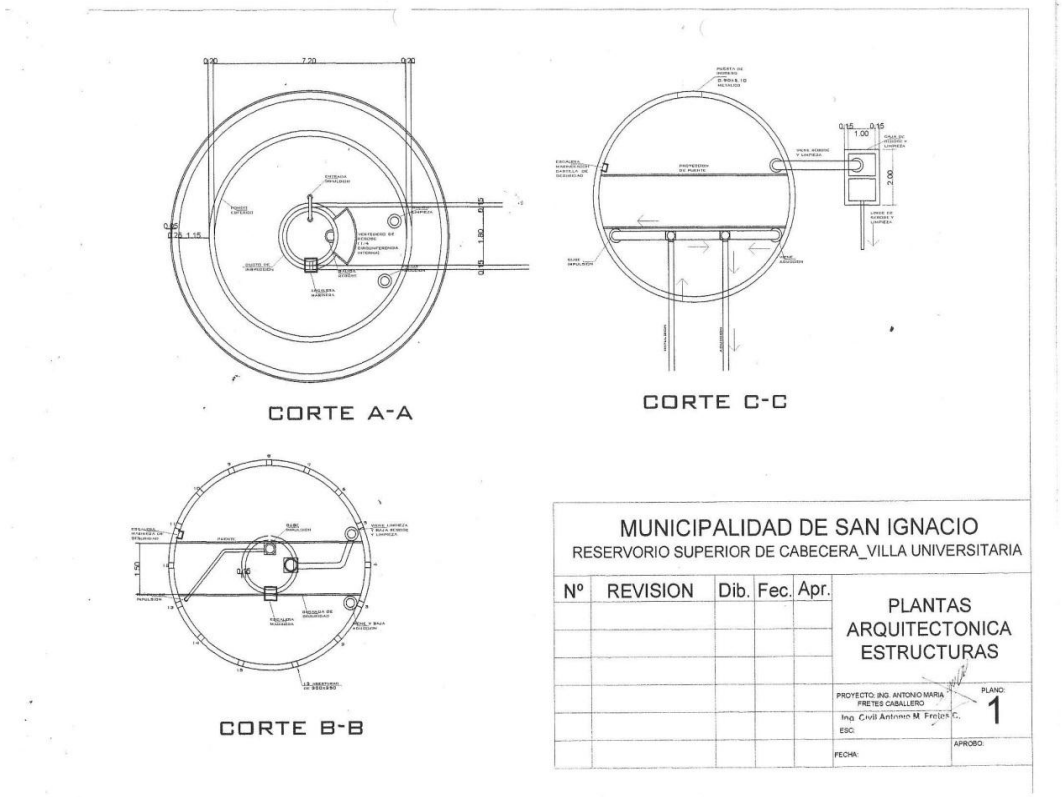
CORTE A-A
CORTE C-C
CORTE B-B
MUNICIPALIDAD DE SAN IGNACIO
RESERVORIO SUPERIOR DE CABECERA_VILLA UNIVERSITARIA
Nº
REVISION
Dib.
Fec.
Apr.
PLANTAS
ARQUITECTONICA
ESTRUCTURAS
PROYECTO: ING. ANTONIO MARIA FRETES CABALLERO
Ing. Civil Antonio M. Fretes C.
PLANO:
1
ESC:
APROBO:
FECHA:

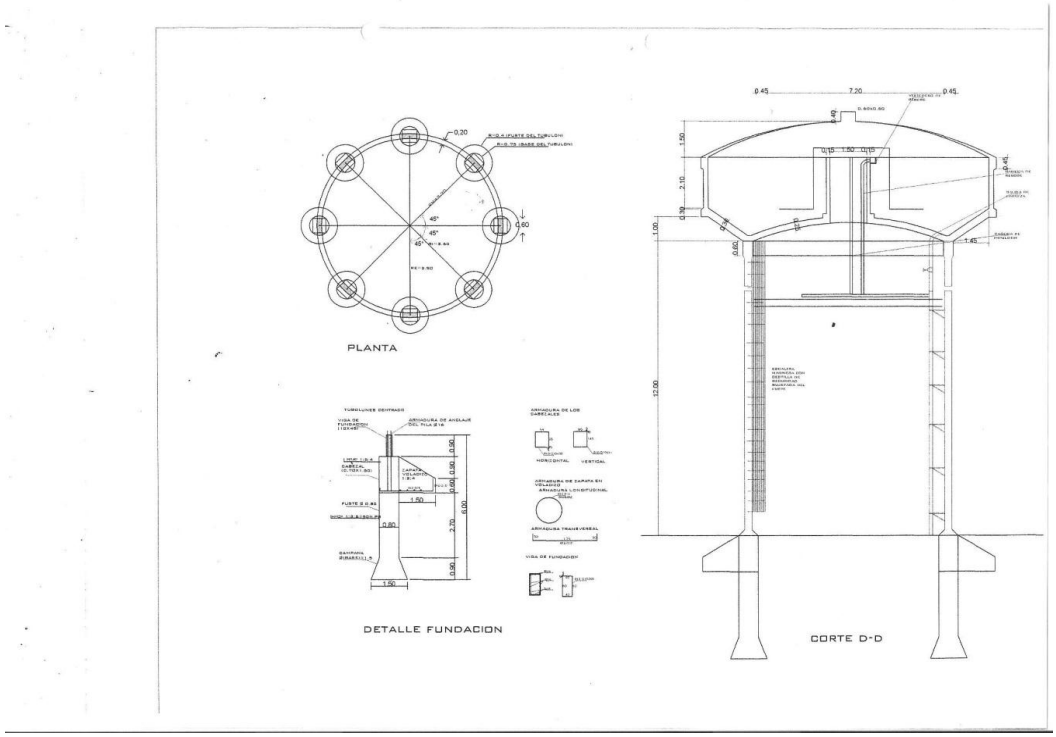
PLANTA
DETALLE FUNDACION
CORTE D-D

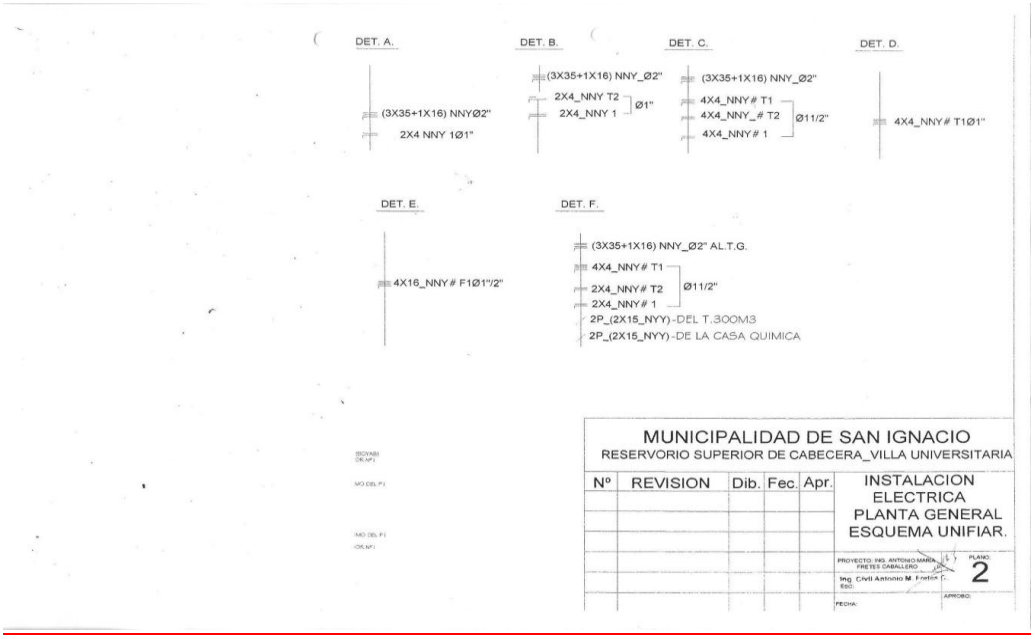
DET. A.
(3X35+1X16) NNYØ2"
2X4 NNY 1Ø1"
DET. B.
(3X35+1X16) NNY_Ø2"
2X4_NNY T2
2X4_NNY 1
Ø1"
DET. C.
(3X35+1X16) NNY_Ø2"
4X4_NNY# T1
4X4_NNY_# T2
4X4_NNY# 1
Ø11/2"
DET. D.
4X4_NNY# T1Ø1"
DET. E.
4X16_NNY# F1Ø1"/2"
DET. F.
(3X35+1X16) NNY_Ø2" AL.T.G.
4X4_NNY# T1
2X4_NNY# T2
2X4_NNY# 1
Ø11/2"
2P_(2X15_NYY)-DEL T.300M3
2P_(2X15_NYY)-DE LA CASA QUIMICA
MUNICIPALIDAD DE SAN IGNACIO
RESERVORIO SUPERIOR DE CABECERA_VILLA UNIVERSITARIA
Nº
REVISION
Dib.
Fec.
Apr.
INSTALACION ELECTRICA PLANTA GENERAL ESQUEMA UNIFIAR.
PLANO
2
APROBO:
FECHA:

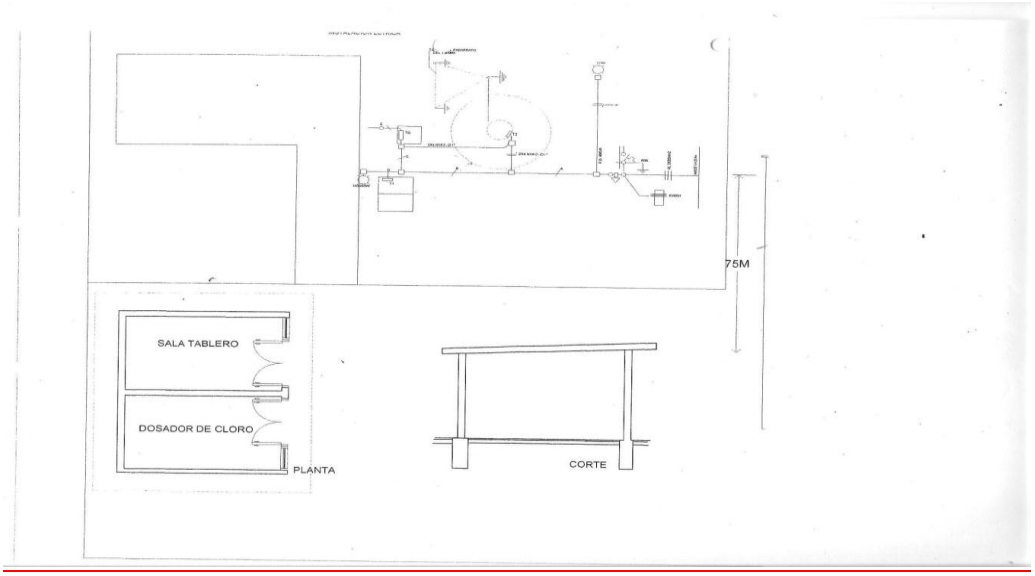
75M
SALA TABLERO
DOSADOR DE CLORO
PLANTA
CORTE

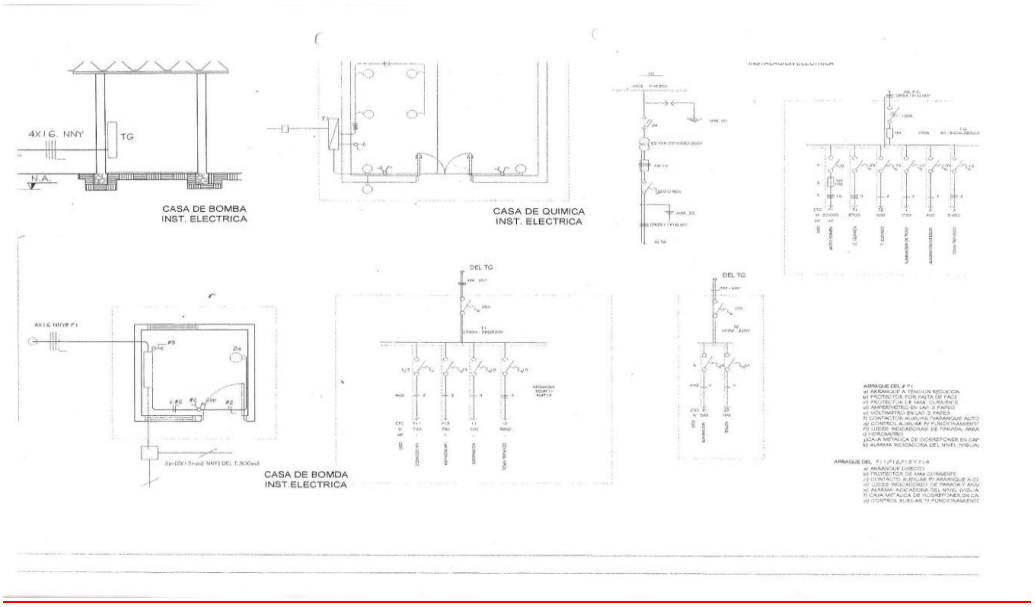
4X1 G. NNY
TG
N.A.
CASA DE BOMBA
INST. ELECTRICA
CASA DE QUIMICA
INST. ELECTRICA
DEL TG
DEL TG
CASA DE BOMDA
INST.ELECTRICA

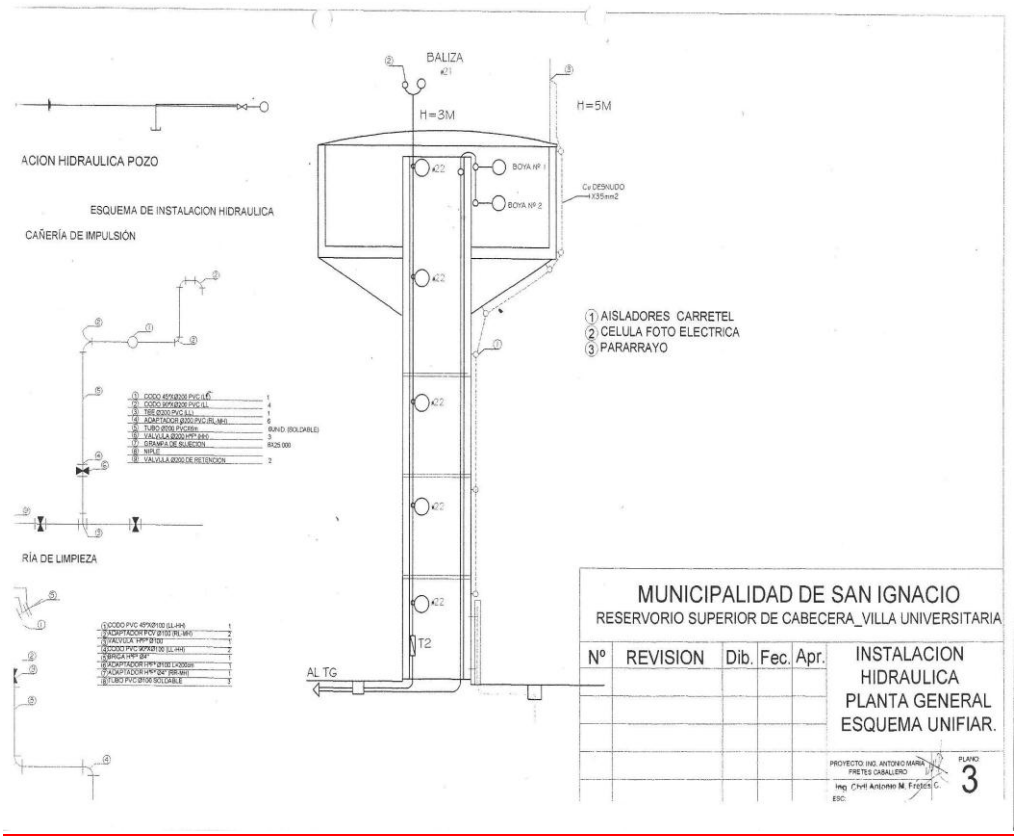
BALIZA
H=3M
H=5M
ACION HIDRAULICA POZO
ESQUEMA DE INSTALACION HIDRAULICA
CAÑERÍA DE IMPULSIÓN
BOYA Nº 1
BOYA Nº 2
1 AISLADORES CARRETEL
2 CELULA FOTO ELECTRICA
3 PARARRAYO
RÍA DE LIMPIEZA
T2
AL TG
MUNICIPALIDAD DE SAN IGNACIO
RESERVORIO SUPERIOR DE CABECERA_VILLA UNIVERSITARIA
Nº
REVISION
Dib.
Fec.
Apr.
INSTALACION HIDRAULICA PLANTA GENERAL ESQUEMA UNIFIAR.
PLANO
3

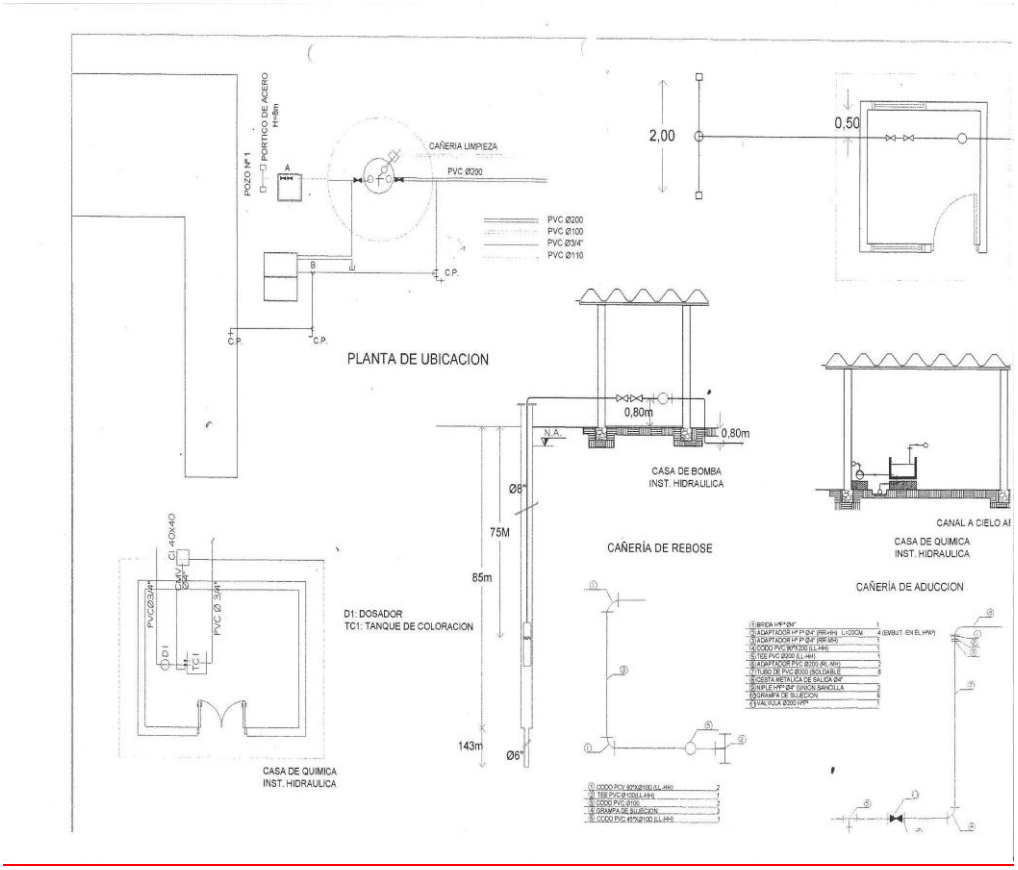
POZO Nº 1
PORTICO DE ACERO H=6m
CAÑERIA LIMPIEZA
PVC Ø200
PVC Ø200
PVC Ø100
PVC Ø3/4"
PVC Ø110
C.P.
PLANTA DE UBICACION
2,00
0,50
0,80m
0,80m
N.A.
CASA DE BOMBA INST. HIDRAULICA
Ø8"
75M
85m
143m
Ø6"
CAÑERÍA DE REBOSE
CANAL A CIELO AI
CASA DE QUIMICA INST. HIDRAULICA
CAÑERÍA DE ADUCCION
D1: DOSADOR
TC1: TANQUE DE COLORACION
CASA DE QUIMICA INST. HIDRAULICA