Computo Metrico

OBRA : TINGLADO MULTIUSO

UBICACIÓN:ESCUELA BASICA Nº: 7766 MUNICIPAL-BARRIO STA. ROSA - STA. ROSA DEL A.

ITEM	DESCRIPCIÓN	UNIDAD	CANTIDAD
1.	**MOVILIZACION**	gl.	1,00
2.	**TRABAJOS PRELIMINARES**		
2.1.	Cartel de obra y señalizacion	gl.	1,00
2.2.	Tala de arboles y eliminacion de raices	un.	1,00
3.	**DEMOLICIONES**		
3.1.	De aleros de techos	un.	2,00
4.	**REPLANTEO Y MARCACION**		
4.1.	Replanteo y marcacion	m2	581,00
5.	**EXCAVACIONES**		
5.1.	Para zapata	m3	26,00
6.	**ESTRUCTURA DE HºAº**		
6.1.	Zapatas	m3	4,50
6.2.	Pilares	m3	9,30
6.3.	Vigas riostras	m.	206,30
7.	**TECHO**		
7.1.	De chapas galvanizadas Nº: 27 sobre estructura metàlica	m2	581,00
8.	**MAMPOSTERIAS**		
8.1.	De nivelacion De 030 de ladrillos comunes	m2	1,80
8.2.	De elevacion de de 015 de ladrillos comunes para revocar	m2	55,00
8.3.	Mamposteria de ladrillos Convoco	m	120,00
9.	**AISLACIONES**		
9.1.	horizontal de mamposterias	m	5,70
10.	**RELLENO Y COMPACTACION**		
10.1.	Relleno y compactación manual	m3	127,00
11.	**CONTRAPISO**		
11.1.	De Hormigon de cacotes - espesor 10 cm.	m2	581,00
12.	**PISO**		
12.1.	Hormigon simple pulido - e= 10 cm	m2	581,00
13.	**REVOQUES**		
13.1.	De Mamposterias	m2	110,00
13.2.	De vigas riostras	m2	167,00
13.3.	De pilares	m2	140,00
14.	**INSTALACION ELECTRICA**		
14.1.	Alimentacion de Circuitos		
14.1.1.	Acometida con cables preensamblados de 2 x 16	m	80,00
14.1.2.	De Tablero Principal con disyuntor diferencial y conductores NYY de 6mm con llave limitadora de 40 amp.	bc	24,00
14.1.3.	De luces	bc	20,00
14.2.	Artefactos Electricos		
14.2.1.	Gabinete para 12 TM	un.	1,00
14.2.2.	Reflectores tipo LED DE 100 Watts	un.	20,00
15.	**DESAGUE PLUVIAL**		
15.1.	Canaleta de chapa Nº: 26 - Desarrollo 48	m.	70,00
15.2.	Bajadas PVC 100 mm	m.	14,00
15.3.	Canaletas Embutidas de chapa Nª: 26 - Desarrollo 60	m.	18,60
15.4.	Bajadas de chapa Nº: 26 - desarrollo 60	m.	15,00
15.5.	Cañerias de desague pluvial de 100 mm.	m.	30,00
15.6.	Registros 50 x 50 con regillas	un.	2,00
16.	**PINTURA**		
16.1.	De paredes, de Pilares y vigas riostras al latex	m2	417,00
16.2.	De piso con pintura Epoxi - Incluye marcacion	m2	581,00
17.	**OBRAS COMPLEMENTARIAS**		
17.1.	Arcos con redes	un.	2,00
17.2.	Jirafa de Basquetbol con tablero de vidrio y aro retractil	un.	2,00
17.3.	Caño desmontable con soporte y red para Voleibol	un.	1,00
18..	**LIMPIEZA FINAL**		
18.1.	Limpieza final	gl.	1,00

DIONISIO PANIAGUA GARCIA
Ingeniero Civil
Reg. MOPC Nº 3185

GOBERNACION DE SAN PEDRO
Segundo Departamento

Néstor Ramírez
Secretario Obras Públicas
Gobernación San Pedro

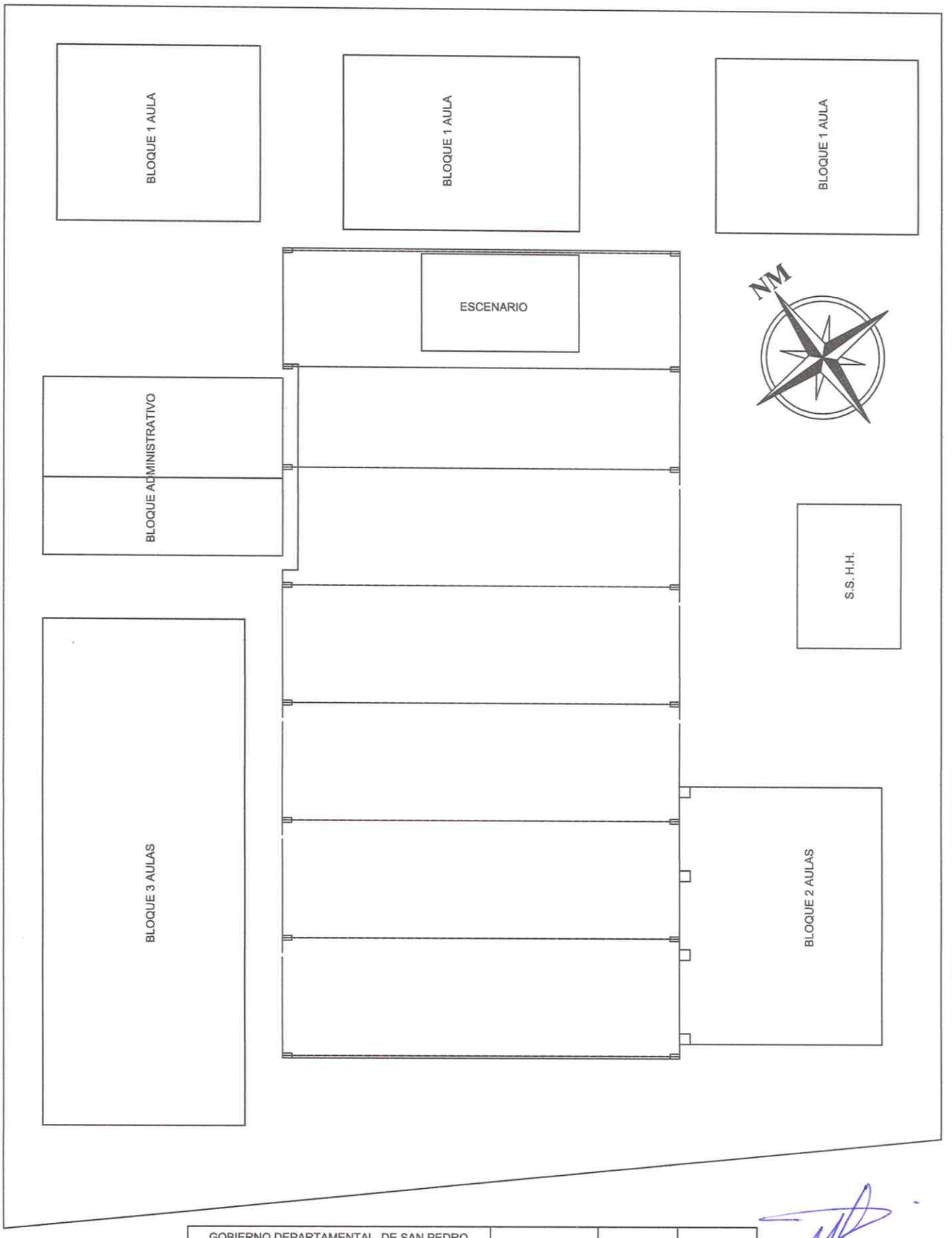

GOBIERNO DEPARTAMENTAL DE SAN PEDRO	COORDENADAS UTM X: 0548533 Y: 7365490	PLANTA GENERAL	LAMINA Nº: 1
PROYECTO: TINGLADO MULTIUSO			
ESCUELA BASICA Nº: 7766 MUNICIPAL			
BARRIO SANTA ROSA - SANTA ROSA DEL AGUARAY			

DIONISIO PANIAGUA GARCIA
Ingeniero Civil
Reg. MOPC Nº 3185

GOBERNACION DE SAN PEDRO
Segundo Departamento
Secretaría de Obras Públicas

Néstor Ramírez
Secretario Obras Publicas
Gobernación San Pedro

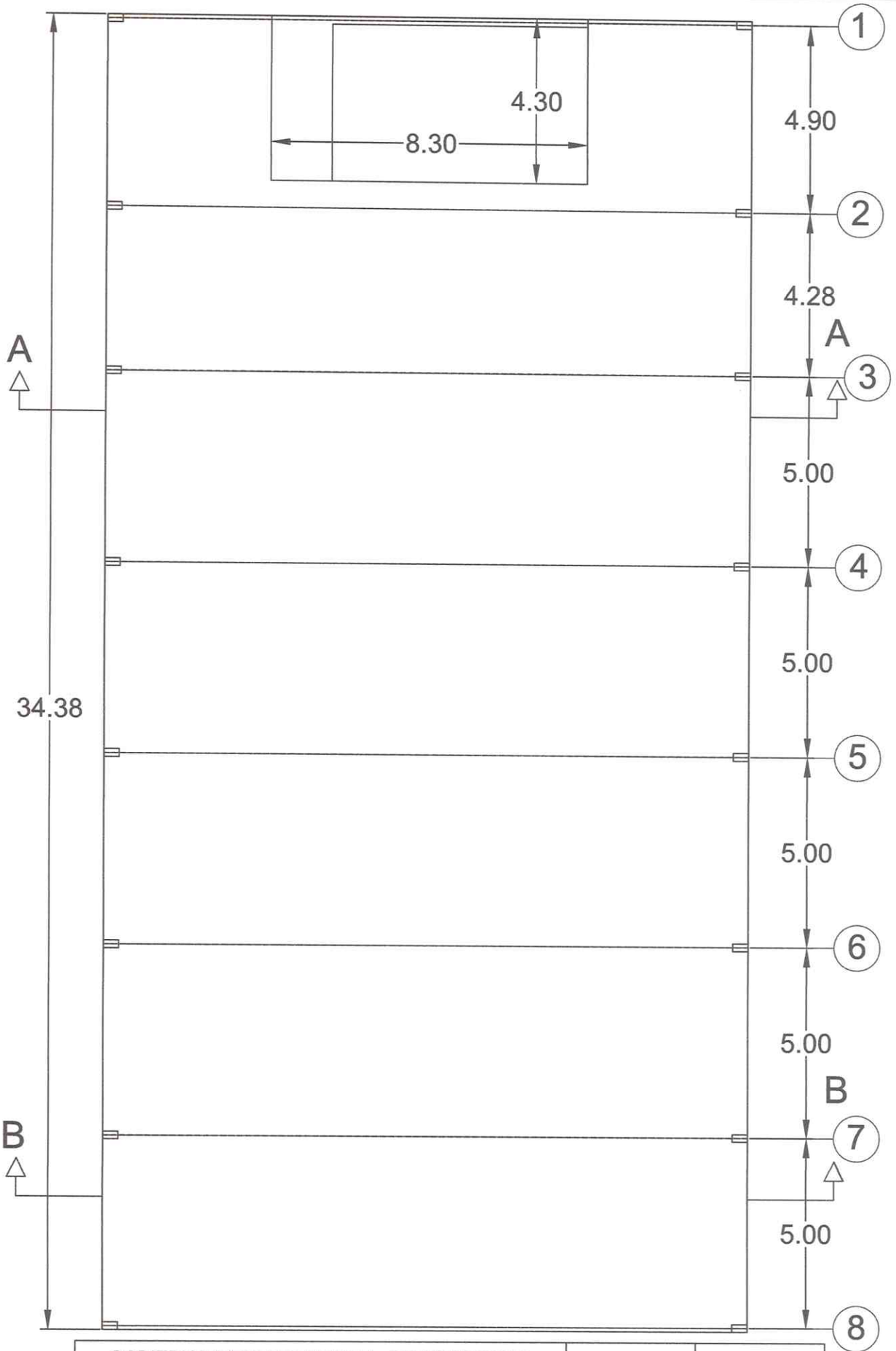

GOBIERNO DEPARTAMENTAL DE SAN PEDRO	PLANTA ACOTADA	LAMINA Nº: 2
PROYECTO: TINGLADO MULTIUSO		
ESCUELA BASICA Nº: 7766 MUNICIPAL		
BARRIO SANTA ROSA - SANTA ROSA DEL AGUARAY		

DIONISIO PANIAGUA GARCIA
Ingeniero Civil
Reg. MOPC Nº 3185

GOBERNACION DE SAN PEDRO
Segundo Departamento
Secretaría de Obras Públicas

Néstor Ramír
Secretario Obras Pú
Gobernación San P

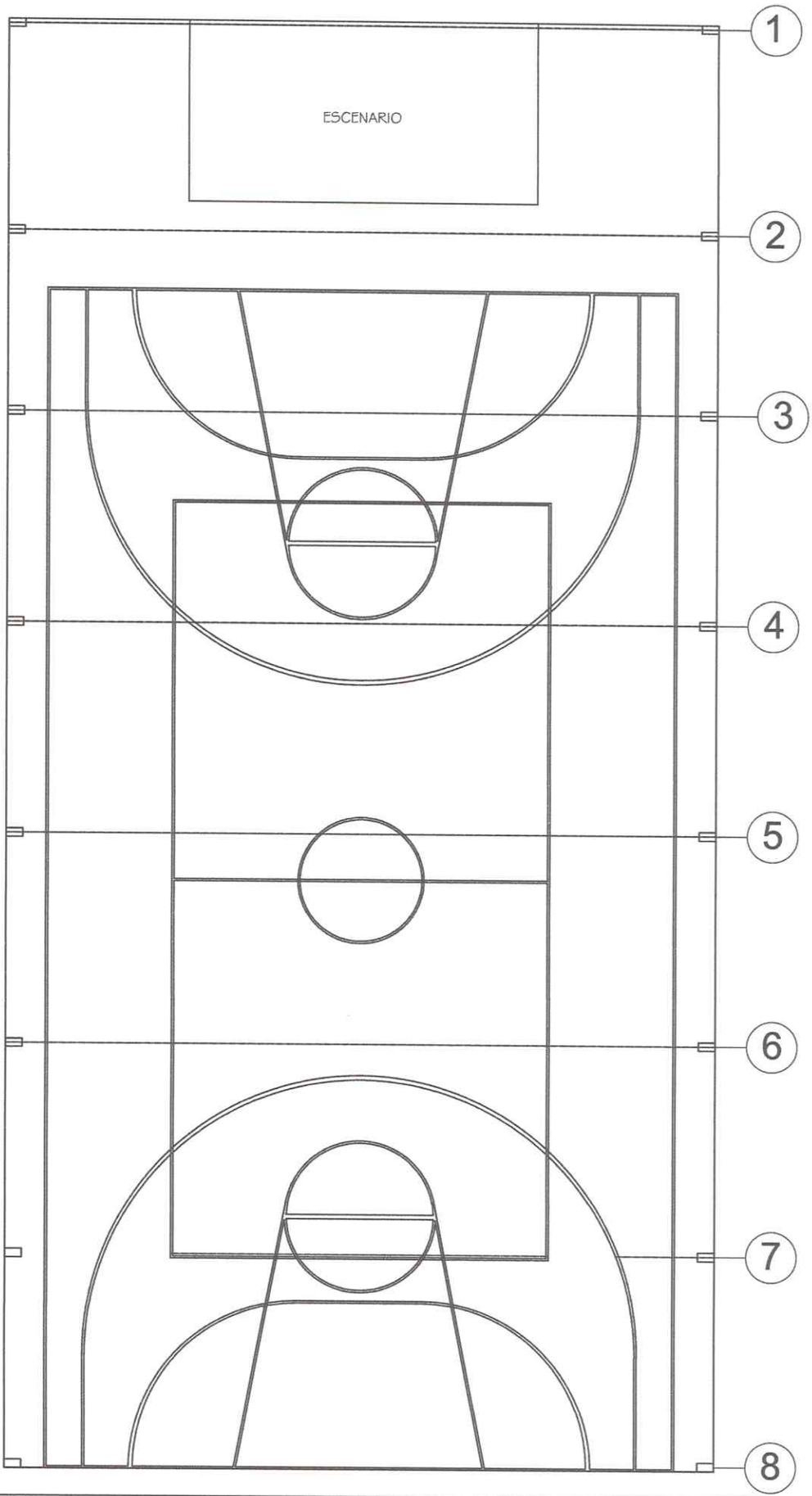

GOBIERNO DEPARTAMENTAL DE SAN PEDRO	PLANTA EQUIPADA	LAMINA Nº: 3
PROYECTO: TINGLADO MULTIUSO		
ESCUELA BASICA Nº: 7766 MUNICIPAL		
BARRIO SANTA ROSA - SANTA ROSA DEL AGUARAY		

GOBERNACION DE SAN PEDRO
Segundo Departamento
Secretaría de Obras Públicas

Néstor Ramírez
Secretario Obras Públicas
Gobernación San Pedro

DIONISIO PANIAGUA GARCIA
Ingeniero Civil
Reg. MOPC Nº 3185

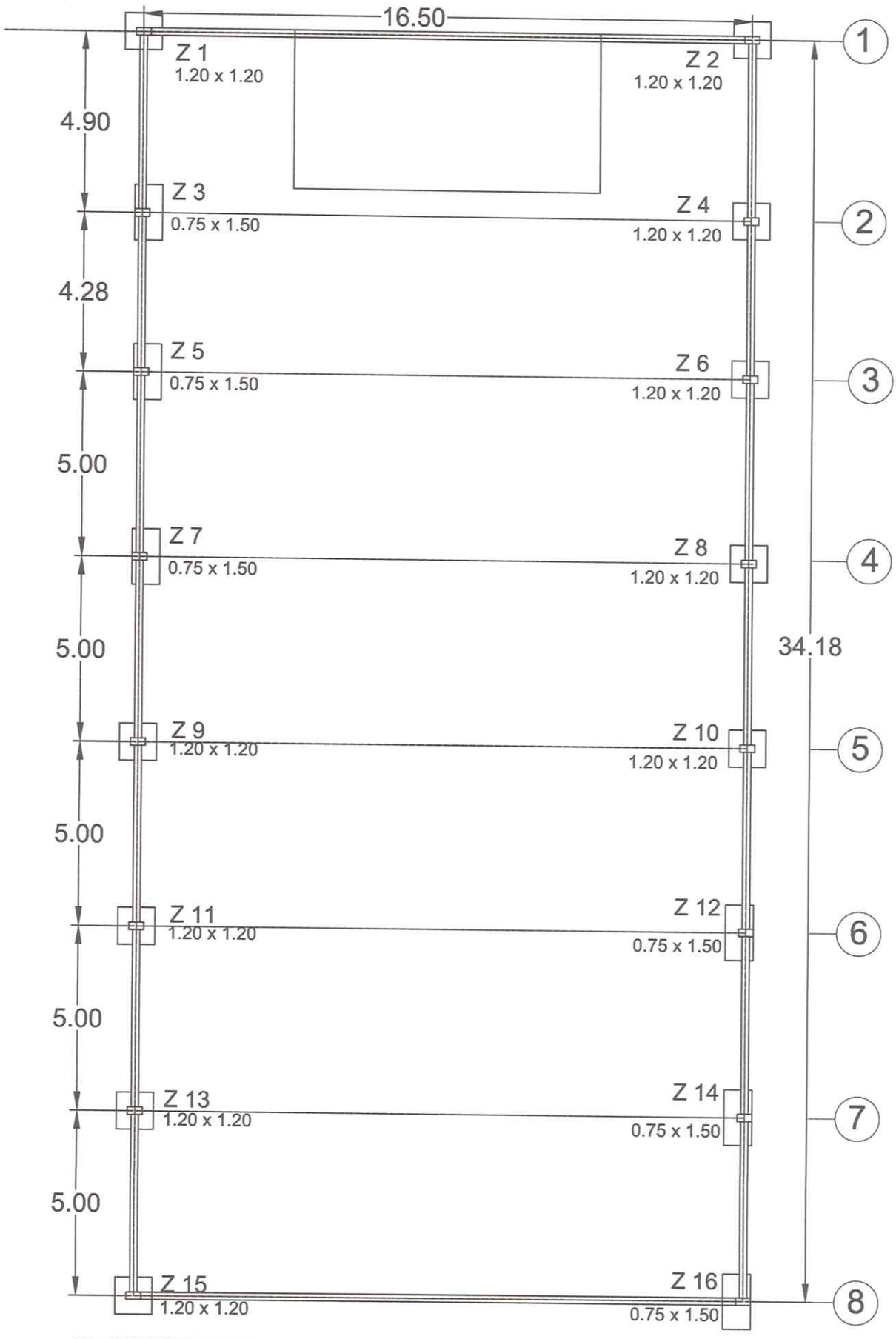

GOBIERNO DEPARTAMENTAL DE SAN PEDRO	PLANTA DE FUNDACION	LAMINA Nº: 4
PROYECTO: TINGLADO MULTIUSO		
ESCUELA BASICA Nº: 7766 MUNICIPAL		
BARRIO SANTA ROSA - SANTA ROSA DEL AGUARAY		

GOBERNACIÓN DE SAN PEDRO
Segundo Departamento
Secretaría de Obras Públicas

Néstor Ramírez
Secretario Obras Públicas
Gobernación San Pedro

DIONISIO PANIAGUA GARCIA
Ingeniero Civil
Reg. MOPC Nº 3185

Diagonales de Arriostramiento (Cruz de San Andres)
Varillas de Acero Ø 12

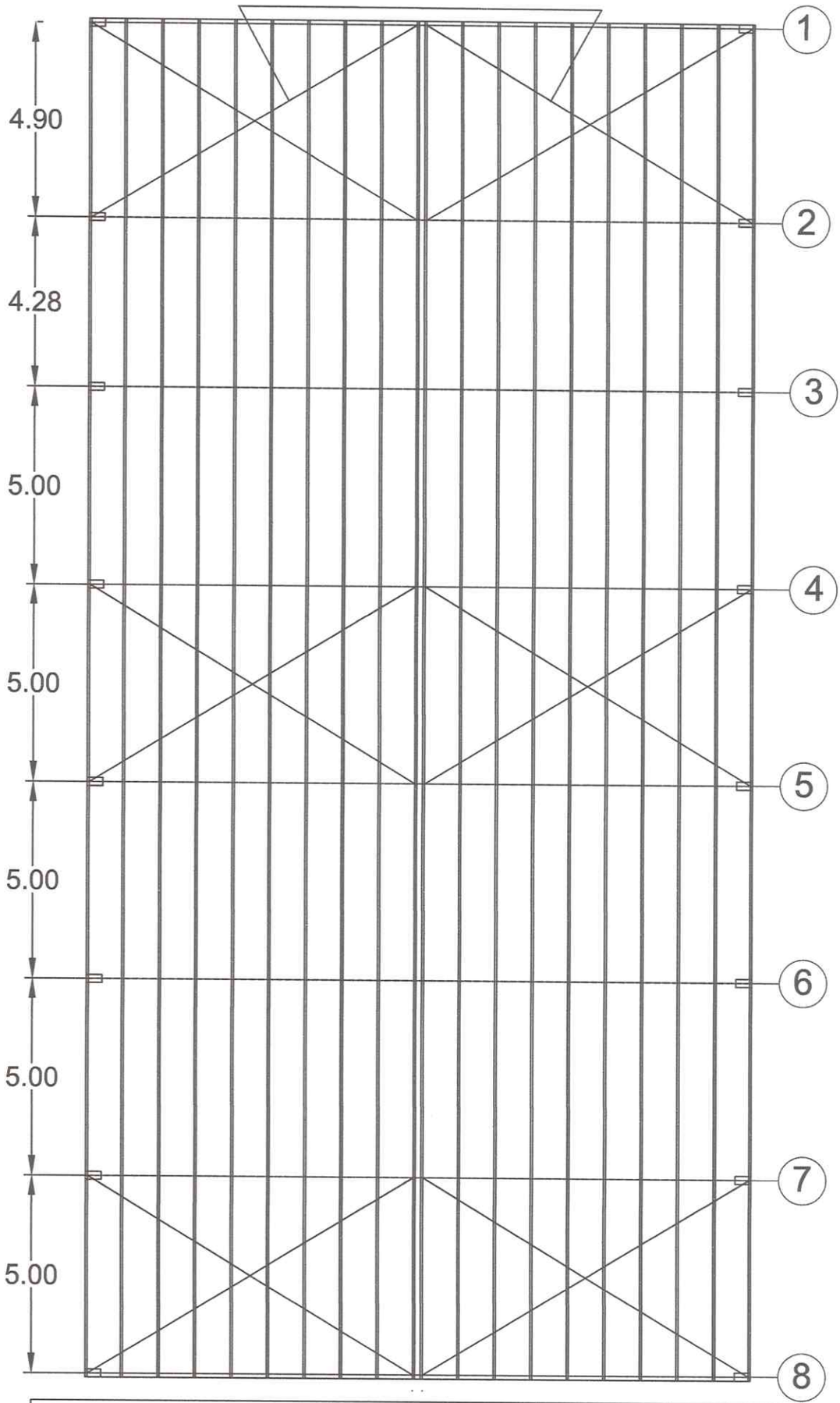

GOBIERNO DEPARTAMENTAL DE SAN PEDRO	PLANTA DE TECHO	LAMINA Nº: 5
PROYECTO: TINGLADO MULTIUSO		
ESCUELA BASICA Nº: 7766 MUNICIPAL		
BARRIO SANTA ROSA - SANTA ROSA DEL AGUARAY		

GOBERNACION DE SAN PEDRO
Segundo Departamento
Secretaría de Obras Públicas

Néstor Ramírez
Secretario Obras Públicas
Gobernación San Pedro

DIONISIO PANIAGUA GARCIA
Ingeniero Civil
Reg. MOPC Nº 3185

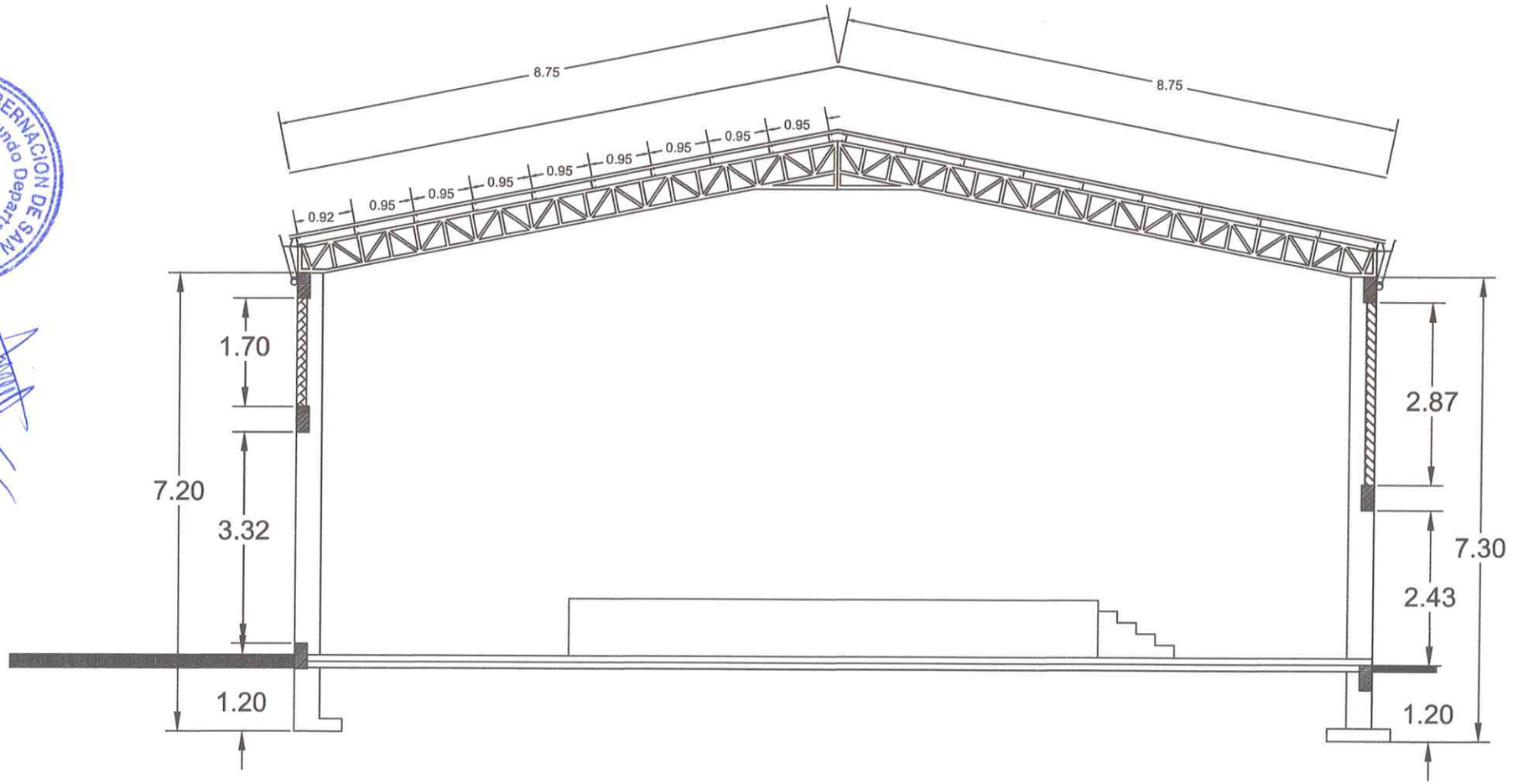

GOBERNACION DE SAN PEDRO · Segundo Departamento · Secretaría de Obras Públicas ·

Néstor Ramírez
Secretario Obras Públicas
Gobernación San Pedro

DIONISIO PANIAGUA GARCIA
Ingeniero Civil
Reg. MOPC Nº 3185

GOBIERNO DEPARTAMENTAL DE SAN PEDRO	CORTE A - A ACOTADA	LAMINA Nº: 6
PROYECTO: TINGLADO MULTIUSO		
ESCUELA BASICA Nº: 7766 MUNICIPAL		
BARRIO SANTA ROSA - SANTA ROSA DEL AGUARAY		

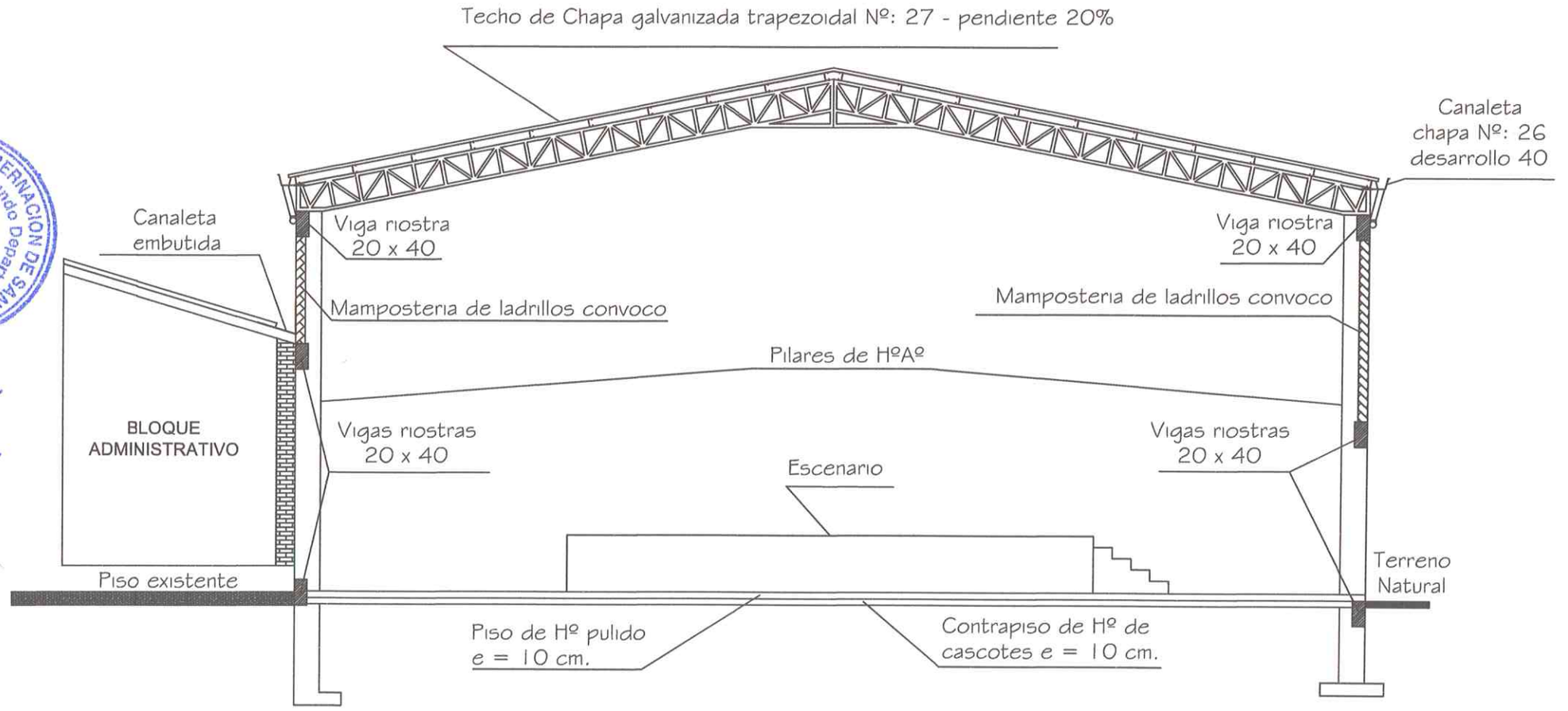

GOBERNACION DE SAN PEDRO · Segundo Departamento · Secretaría de Obras Públicas ·

Néstor Ramírez
Secretario de Obras Públicas
Gobernación San Pedro

DIONISIO PANIAGUA GARCIA
Ingeniero Civil
Reg. MOPC Nº 3185

GOBIERNO DEPARTAMENTAL DE SAN PEDRO	CORTE A - A EQUIPADA	LAMINA Nº: 7
PROYECTO: TINGLADO MULTIUSO		
ESCUELA BASICA Nº: 7766 MUNICIPAL		
BARRIO SANTA ROSA - SANTA ROSA DEL AGUARAY		

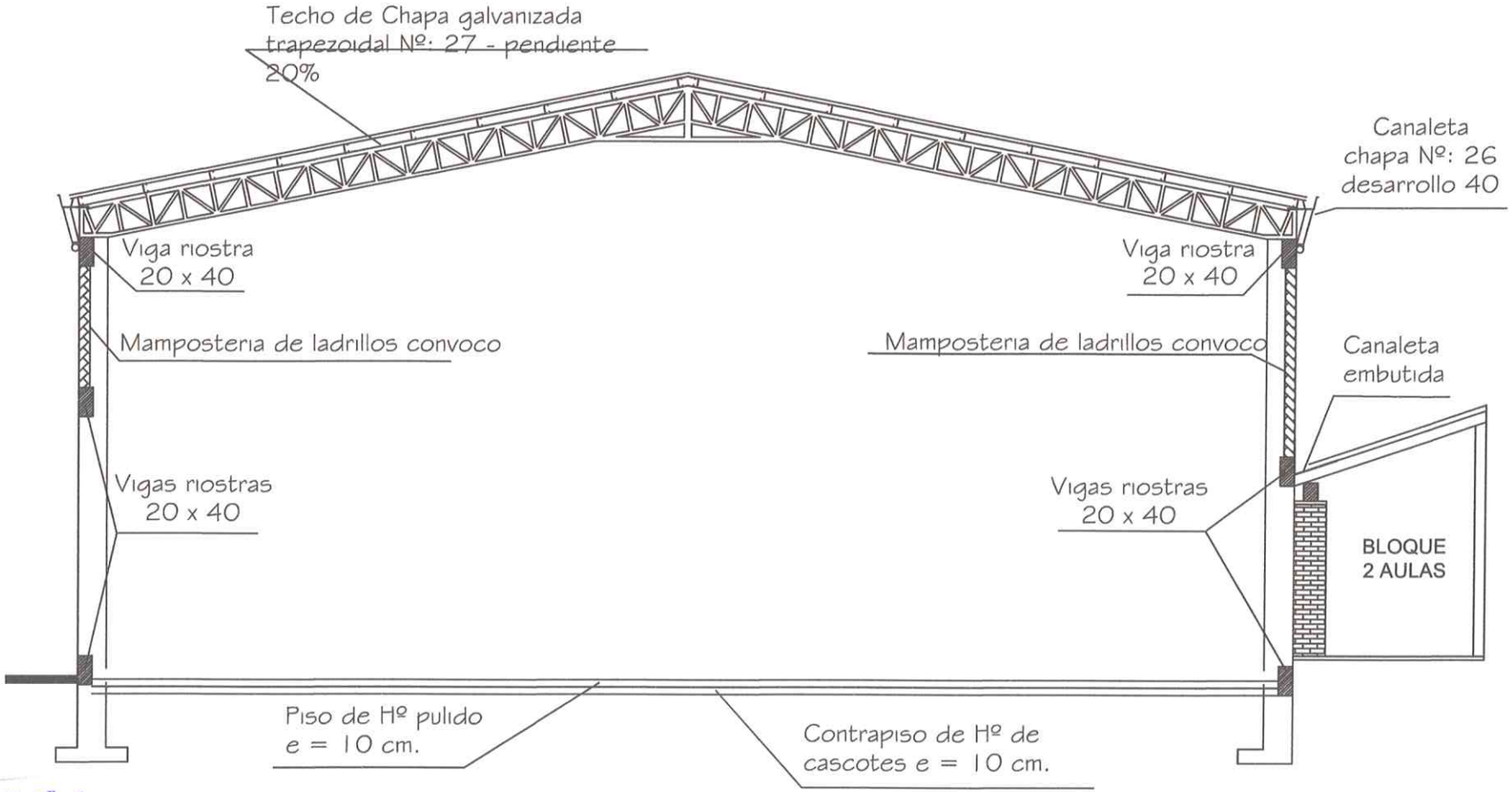

GOBERNACION DE SAN PEDRO · Segundo Departamento · Secretaría de Obras Públicas

Néstor Ramírez
Secretario Obras Públicas
Gobernacion San Pedro

DIONISIO PANIAGUA GARCIA
Ingeniero Civil
Reg. MOPC Nº 3185

GOBIERNO DEPARTAMENTAL DE SAN PEDRO	CORTE B - B EQUIPADA	LAMINA Nº: 8
PROYECTO: TINGLADO MULTIUSO		
ESCUELA BASICA Nº: 7766 MUNICIPAL		
BARRIO SANTA ROSA - SANTA ROSA DEL AGUARAY		

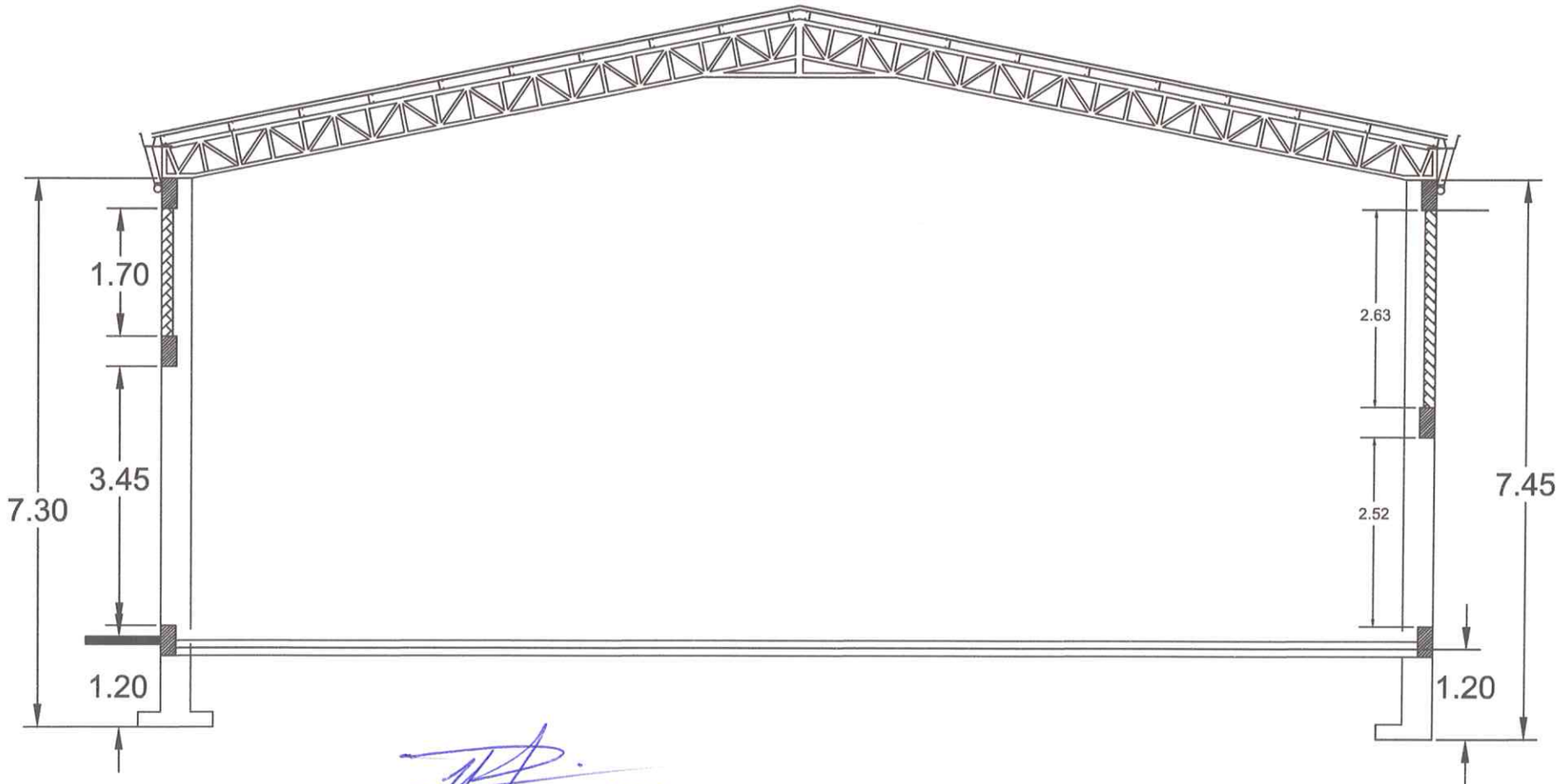

GOBIERNO DEPARTAMENTAL DE SAN PEDRO	CORTE B - B ACOTADA	LAMINA Nº: 9
PROYECTO: TINGLADO MULTIUSO		
ESCUELA BASICA Nº: 7766 MUNICIPAL		
BARRIO SANTA ROSA - SANTA ROSA DEL AGUARAY		

DIONISIO FANIAGUA GARCIA
Ingeniero Civil
Reg. MOPC Nº 3185

GOBERNACION DE SAN PEDRO
Segundo Departamento
Secretaría de Obras Públicas

Néstor Ramírez
Secretario Obras Públicas
Gobernación San Pedro

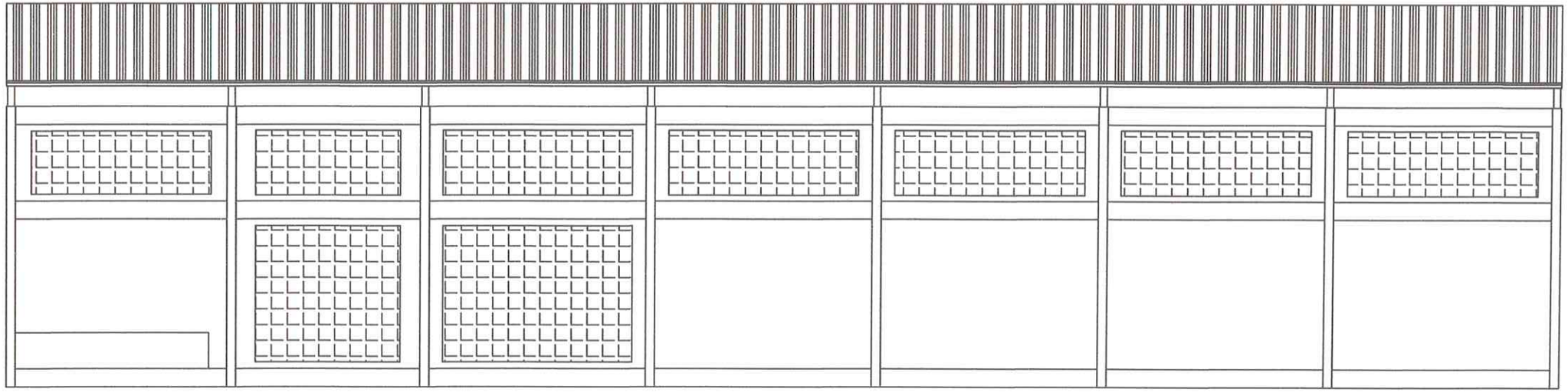

DIONISIO PANIAGUA GARCIA
Ingeniero Civil
Reg. MOPC Nº 3185

GOBIERNO DEPARTAMENTAL DE SAN PEDRO PROYECTO: TINGLADO MULTIUSO ESCUELA BASICA Nº: 7766 MUNICIPAL BARRIO SANTA ROSA - SANTA ROSA DEL AGUARAY	FACHADA NOROESTE	LAMINA Nº: 10

GOBIERNO DE SAN PEDRO
Segunda Departamento
Secretaría de Obras Públicas

Néstor Ramírez
Secretario Obras Públicas
Gobernación San Pedro

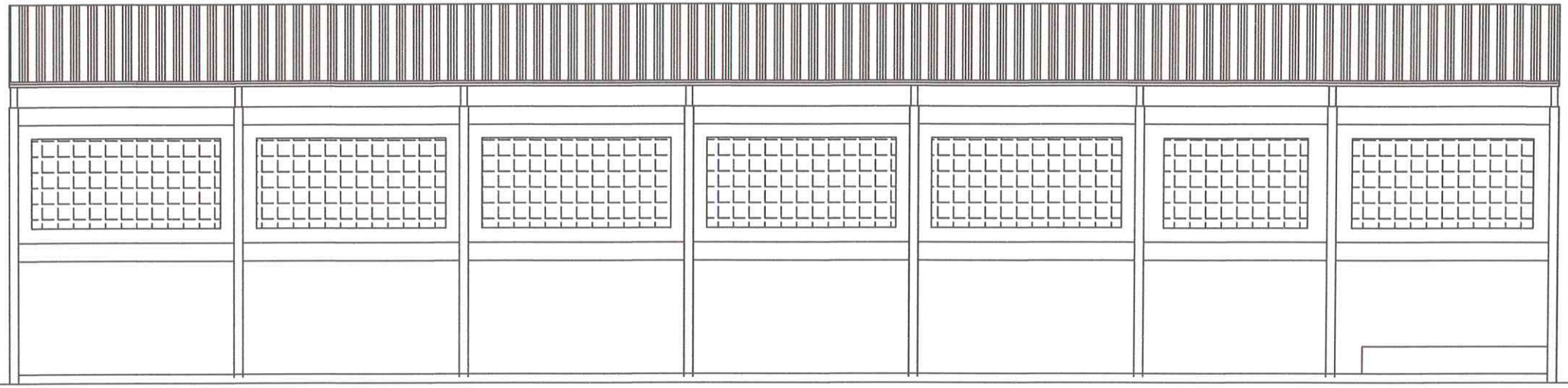

DIONISIO PANIAGUA GARCIA
Ingeniero Civil
Reg. MOPC Nº 3185

GOBIERNO DEPARTAMENTAL DE SAN PEDRO PROYECTO: TINGLADO MULTIUSO	FACHADA NORESTE	LAMINA Nº: 11
ESCUELA BASICA Nº: 7766 MUNICIPAL		
BARRIO SANTA ROSA - SANTA ROSA DEL AGUARAY		

GOBERNACION DE SAN PEDRO
Segundo Departamento
Secretaría de Obras Públicas

Néstor Ramírez
Secretario Obras Públicas
Gobernación San Pedro

GOBIERNO DEPARTAMENTAL DE SAN PEDRO	EARTH	LAMINA Nº: 12
PROYECTO: TINGLADO MULTIUSO		
ESCUELA BASICA Nº: 7766 MUNICIPAL		
BARRIO SANTA ROSA - SANTA ROSA DEL AGUARAY		

DIONISIO PANIAGUA GARCIA
Ingeniero Civil
Reg. MOPC Nº 3185

GOBERNACION DE SAN PEDRO
Segundo Departamento
Secretaría de Obras Públicas

Néstor Ramíre
Secretario Obras Púb
Gobernación San Pe