CAMBIO TOTAL DE TECHO - ADECUACIÓN DE INSTALACIÓN ELÉCTRICA.-

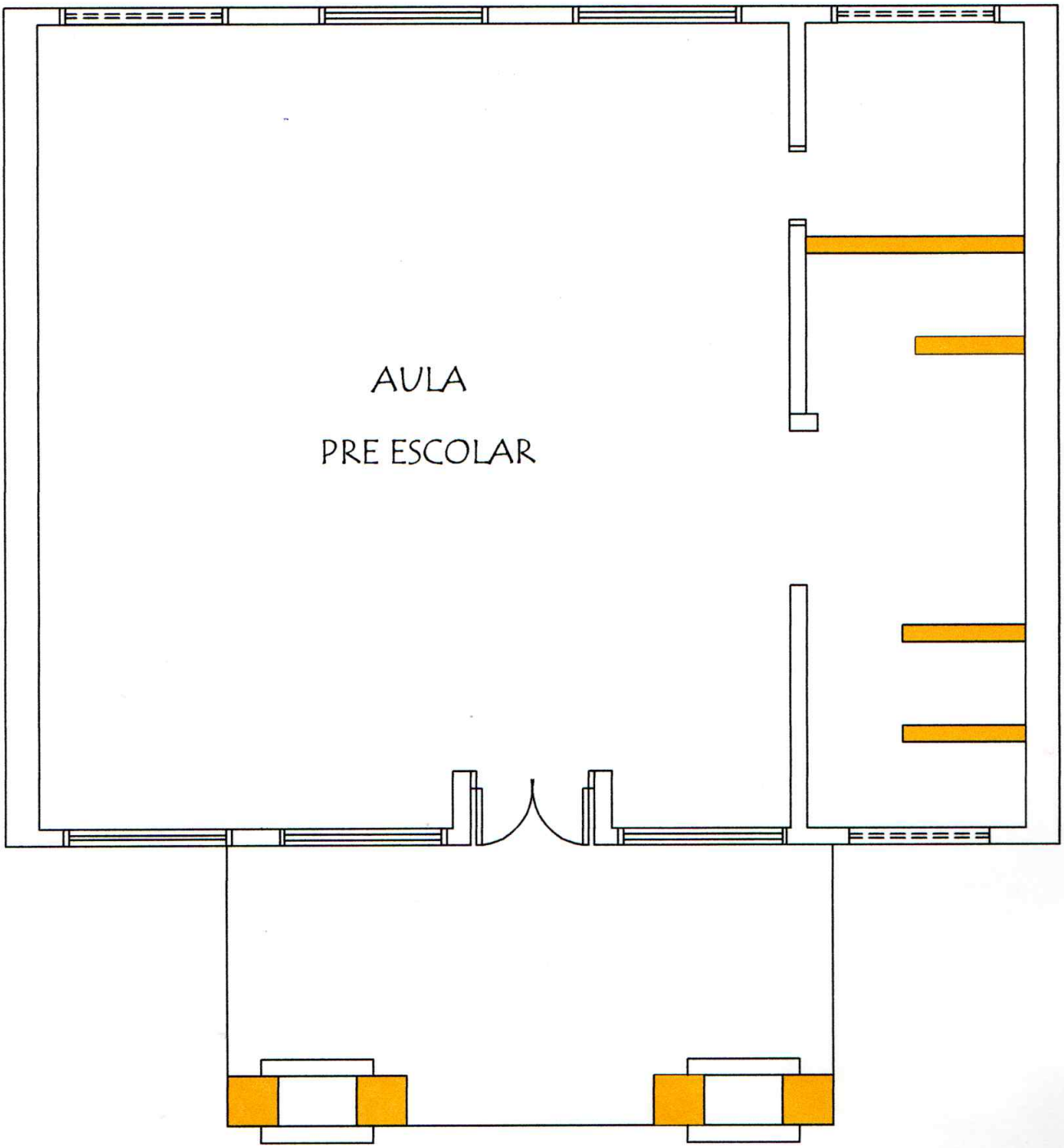

REPARACIONES:

1. DESPEJE TOTAL DE TECHO DE AULA Y SANITARIOS.
2. DEMOLICIÓN DE PAREDES DE SANITARIOS Y DEPÓSITO.
3. DEMOLICIÓN DE VIGA CUMBRERA, DESPEJE DE VIGA Y PILARES DE GALERIA.
4. CAMBIO TOTAL DE PISOS DE AULA Y GALERIA
5. CONSTRUCCIÓN DE SANITARIOS DIFERENCIADOS E INCLUSIVOS.

Arq. Julio C. Sánchez
Reg. Prof. N° 16 628

PLANTA EXISTENTE - AULA PRE ESCOLAR

MUNICIPALIDAD DE FERNANDO DE LA MORA		01a
INSTITUCIÓN: ESC. BÁS. N° 576 GREGORIA M. DE SALDIVAR - DPTO. CENTRAL - FONACIDE 2023		
PROYECTO: REPARACIÓN DE 1 AULA PRE -ESCOLAR	PLANTA CONSTRUCTIVA EXISTENTE	ESC. 1/500

MAYO 2023

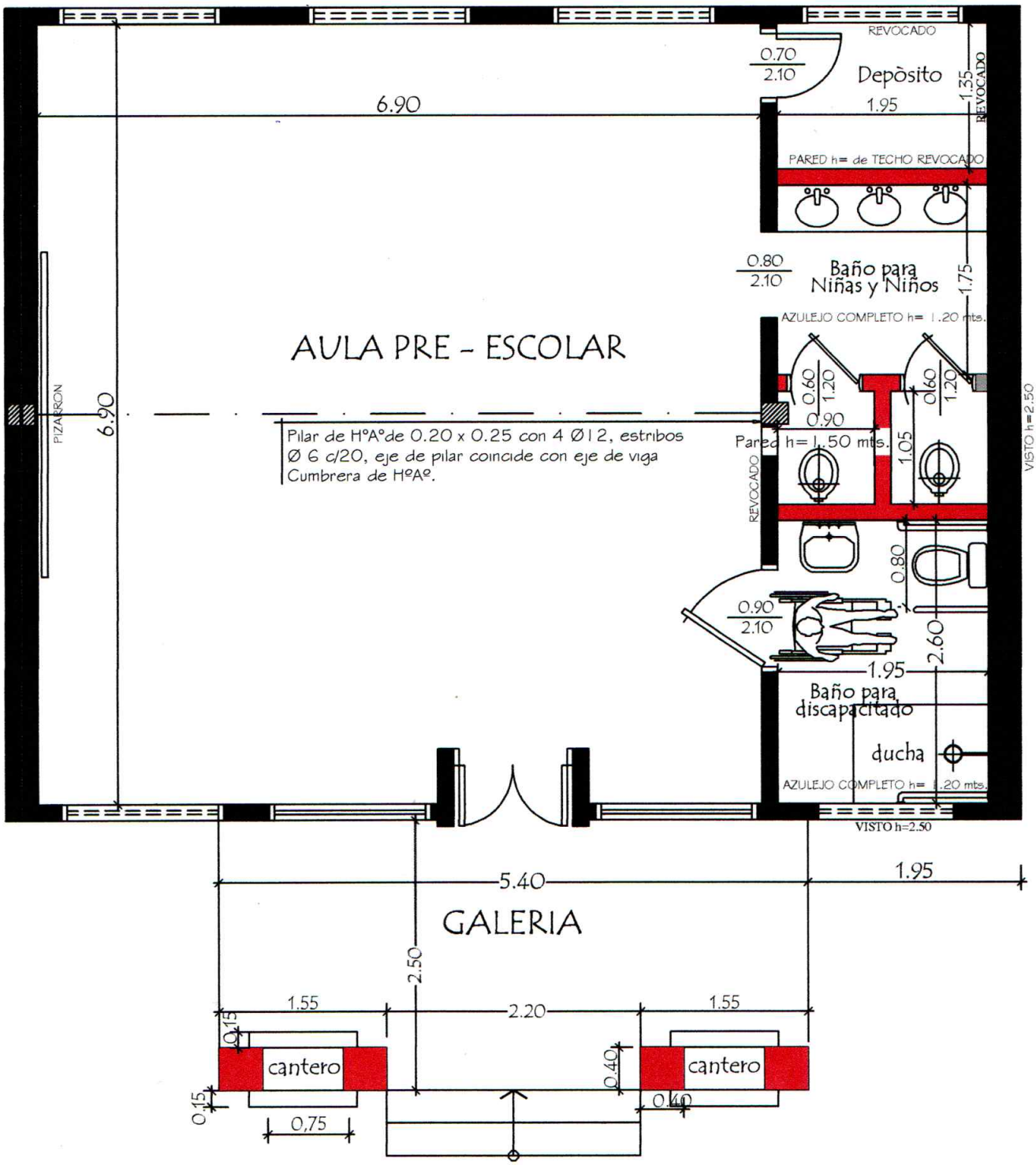

Ing. Julio C. Sánchez
Pat. Prof. N° 16 628

PLANTA PROPUESTA DE INTERVENCIÓN - AULA PRE ESCOLAR

MUNICIPALIDAD DE FERNANDO DE LA MORA	02
INSTITUCIÓN: ESC. BÁS. N° 576 GREGORIA M. DE SALDIVAR - DPTO. CENTRAL - FONACIDE 2023	
PROYECTO: REPARACIÓN DE 1 AULA PRE -ESCOLAR / PLANTA CONSTRUCTIVA	ESC. 1/500

MAYO 2023

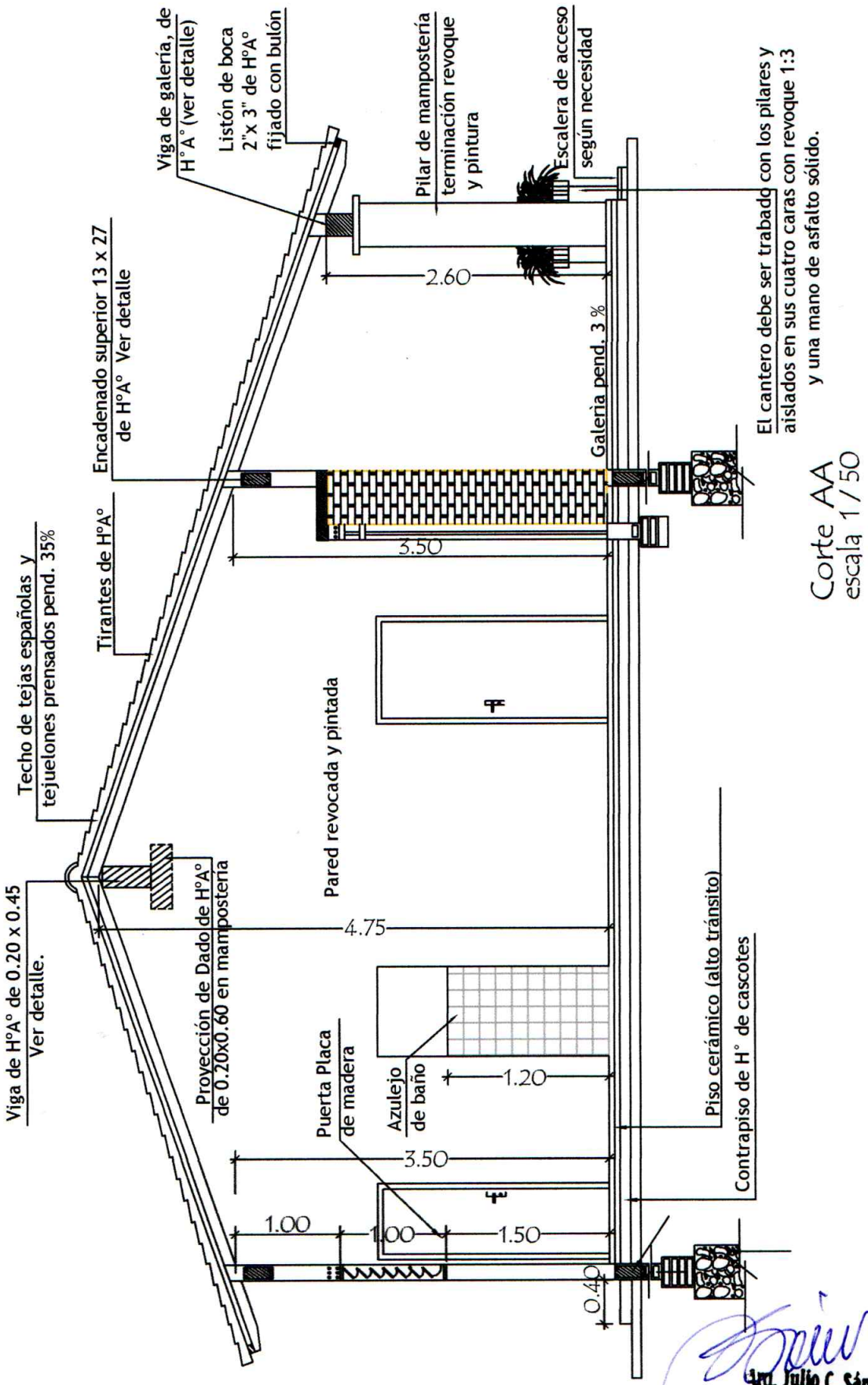

Corte AA
escala 1 / 50

Arq. Julio C. Sánchez
Dir. Prof. N° 16 628

CORTE A - A
PROPUESTA DE INTERVENCIÓN - AULA PRE ESCOLAR

MUNICIPALIDAD DE FERNANDO DE LA MORA		03
INSTITUCIÓN: ESC. BÁS. N° 576 GREGORIA M. DE SALDIVAR - DPTO. CENTRAL - FONACIDE 2023		
PROYECTO: REPARACIÓN DE 1 AULA PRE -ESCOLAR	CORTE A - A	ESC. 1/500

MAYO 2023

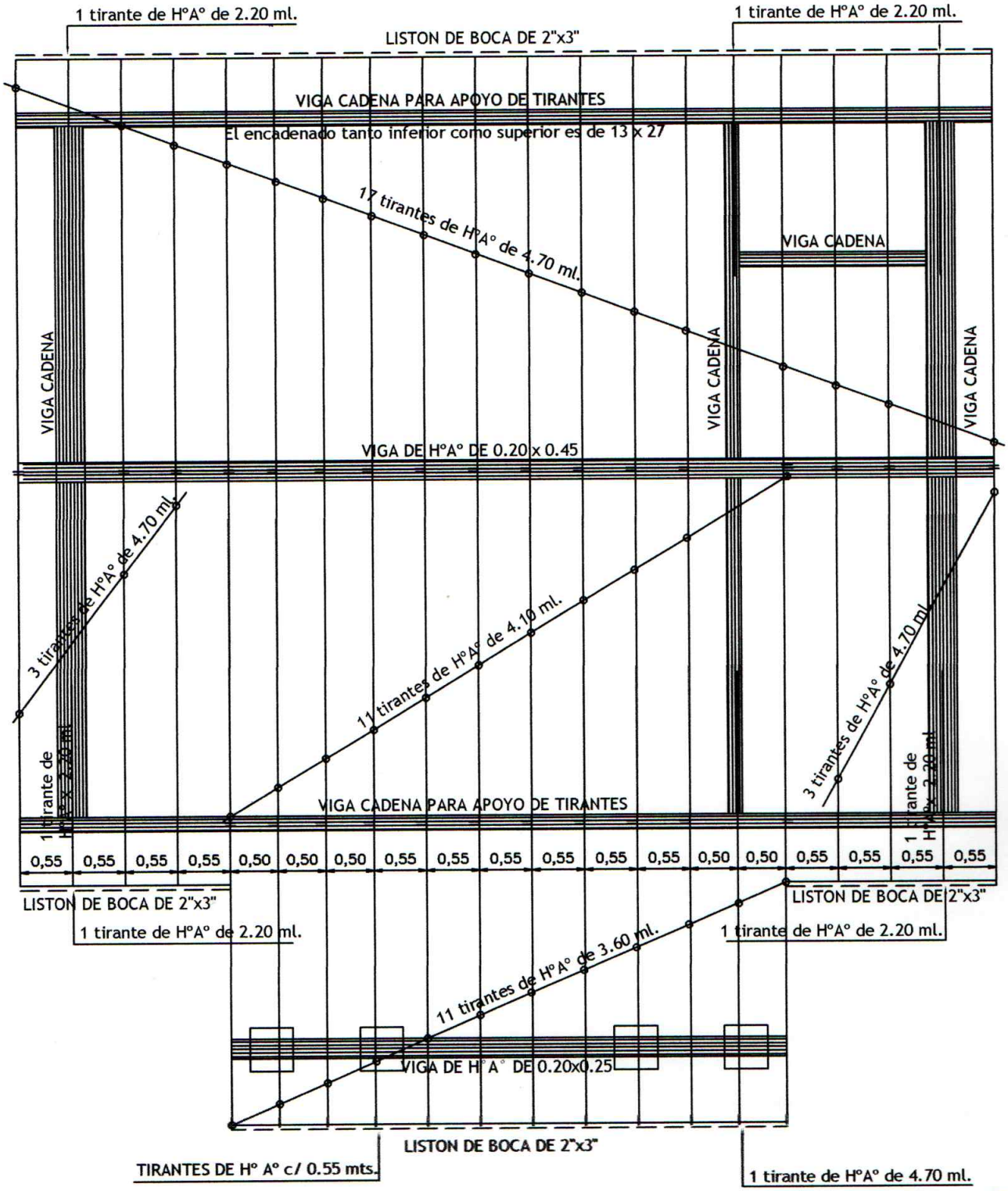

Arq. Julio C. Sánchez
Dat. Prof. N° 16 628

PLANTA DE TECHO
PROPUESTA DE INTERVENCIÓN - AULA PRE ESCOLAR

MUNICIPALIDAD DE FERNANDO DE LA MORA		04
INSTITUCIÓN: ESC. BÁS. N° 576 GREGORIA M. DE SALDIVAR - DPTO. CENTRAL - FONACIDE 2023		
PROYECTO: REPARACIÓN DE 1 AULA PRE -ESCOLAR	PLANTA DE TECHO	ESC. 1/500

MAYO 2023

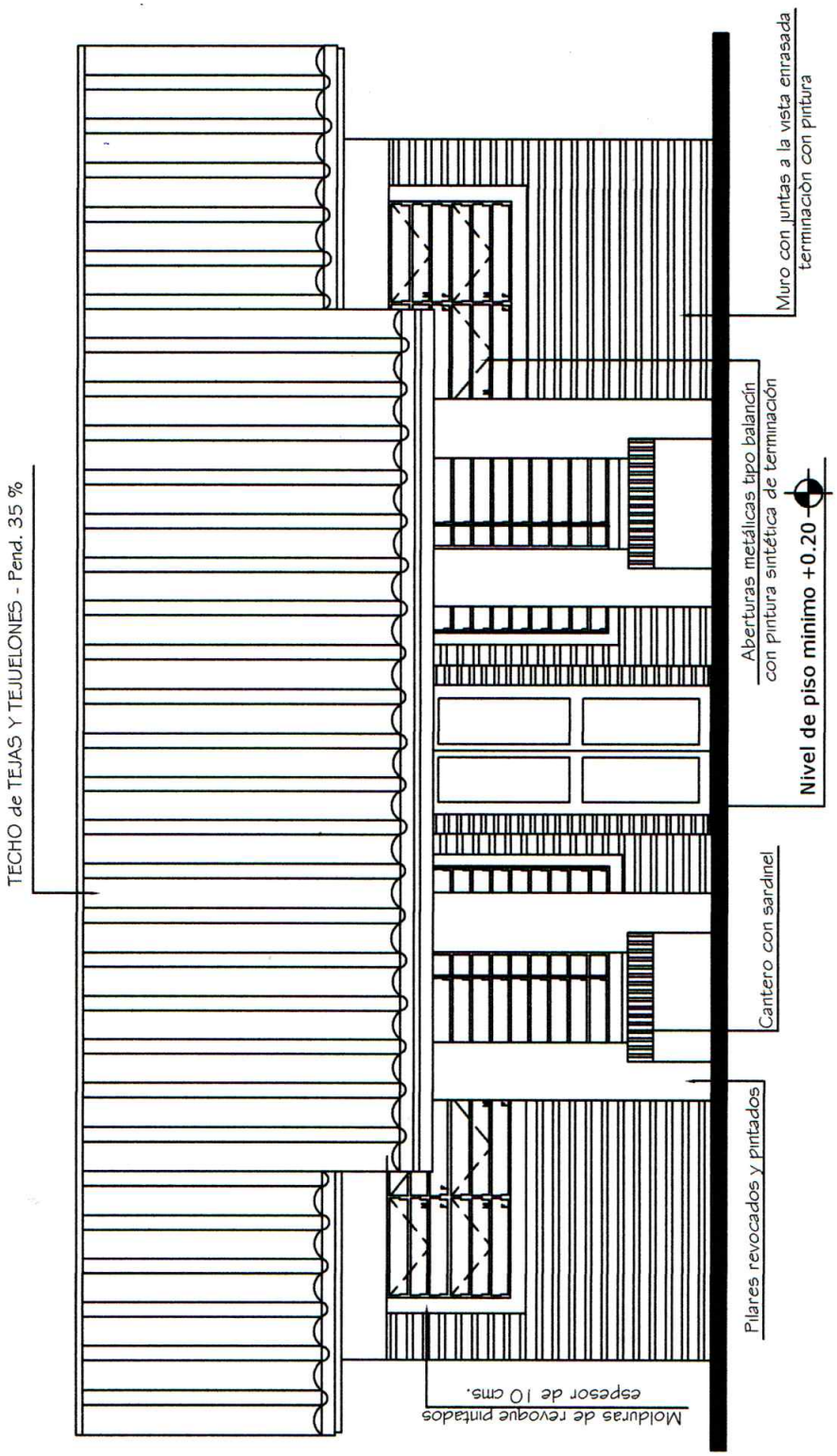

Arq. Julio C. Sánchez
Dat. Prof. N° 16.628

PLANTA DE INSTALACIÓN ELÉCTRICA
PROPUESTA DE INTERVENCIÓN - AULA PRE ESCOLAR

MUNICIPALIDAD DE FERNANDO DE LA MORA	05
INSTITUCIÓN: ESC. BÁS. N° 576 GREGORIA M. DE SALDIVAR - DPTO. CENTRAL - FONACIDE 2023	
PROYECTO: REPARACIÓN DE 1 AULA PRE -ESCOLAR / PLANTA GENERAL DE CONJUNTO	ESC. 1/500

MAYO 2023

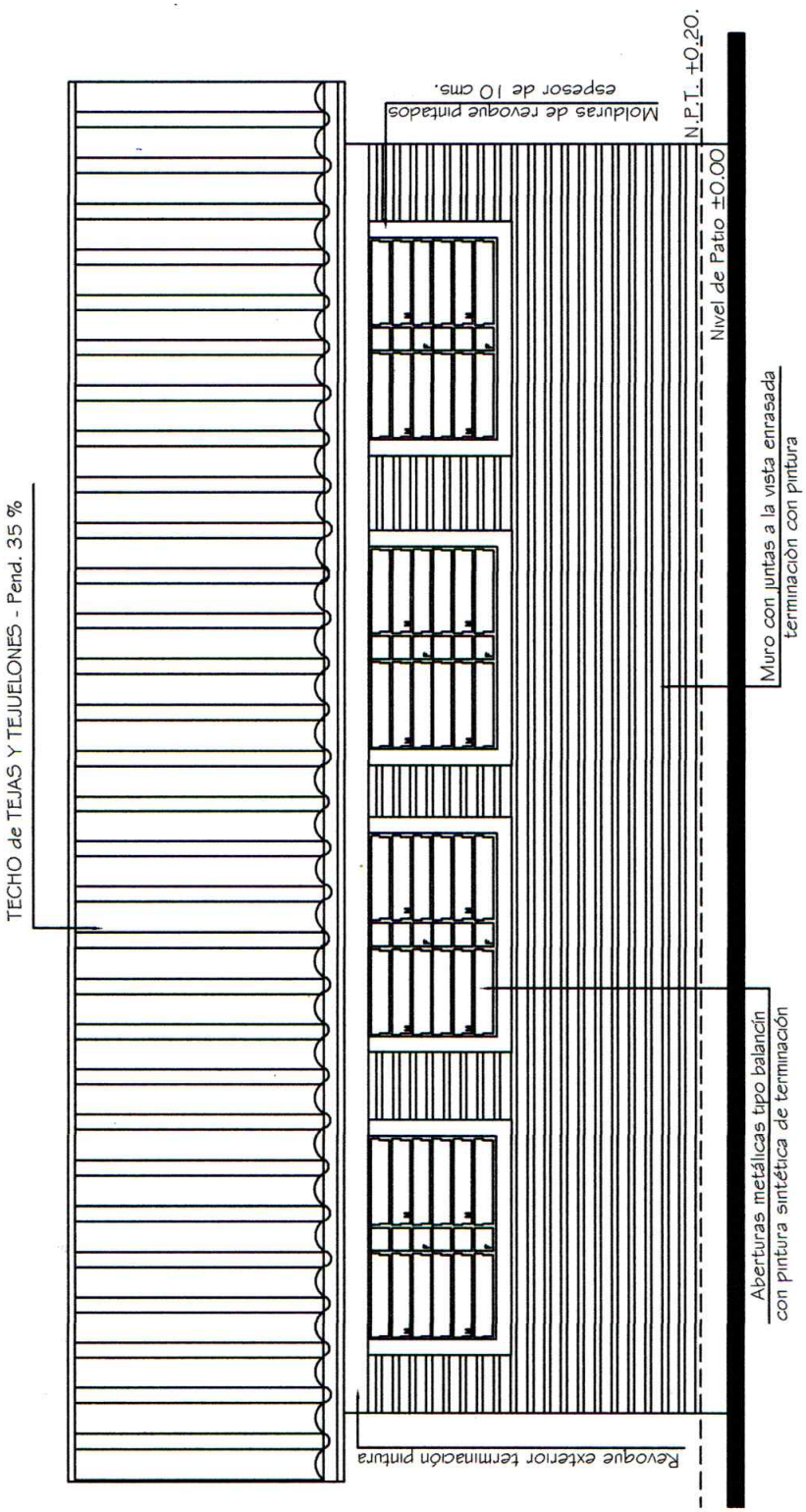

Arq. Julio C. Sánchez
Dat. Prof. N° 16-628

PLANTA DE INSTALACIÓN ELÉCTRICA
PROPUESTA DE INTERVENCIÓN - AULA PRE ESCOLAR

MUNICIPALIDAD DE FERNANDO DE LA MORA	06
INSTITUCIÓN: ESC. BÁS. N° 576 GREGORIA M. DE SALDIVAR - DPTO. CENTRAL - FONACIDE 2023	
PROYECTO: REPARACIÓN DE 1 AULA PRE -ESCOLAR / PLANTA GENERAL DE CONJUNTO	ESC. 1/500

MAYO 2023

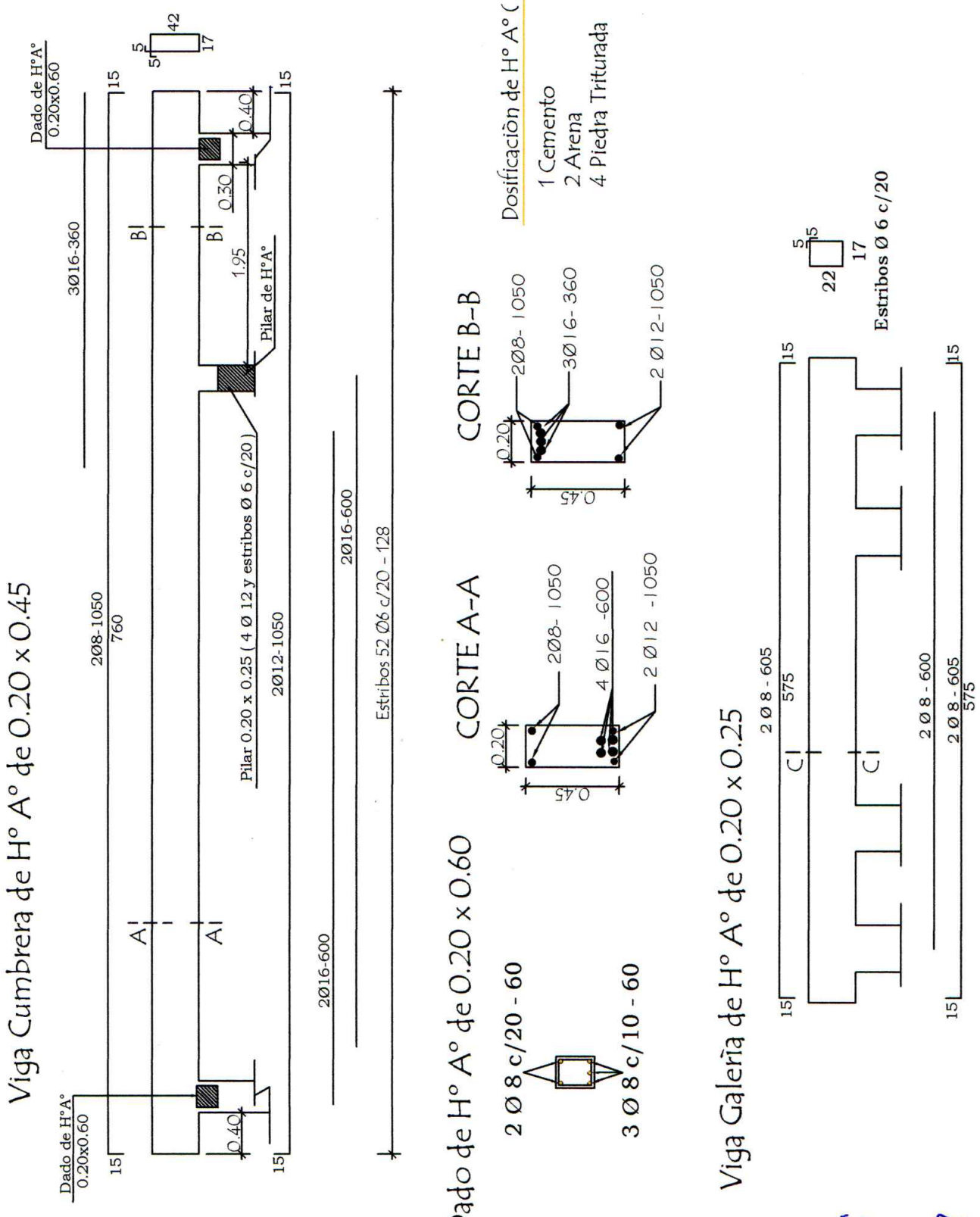

Ing. Julio C. Sánchez
Dat. Prof. N° 16 628

PROPUESTA DE INTERVENCIÓN - AULA PRE ESCOLAR

MUNICIPALIDAD DE FERNANDO DE LA MORA		07
INSTITUCIÓN: ESC. BÁS. N° 576 GREGORIA M. DE SALDIVAR - DPTO. CENTRAL - FONACIDE 2023		
PROYECTO: REPARACIÓN DE 1 AULA PRE -ESCOLAR	DETALLE DE VIGAS Y OTROS	ESC. 1/500

MAYO 2023

Detalle (A)

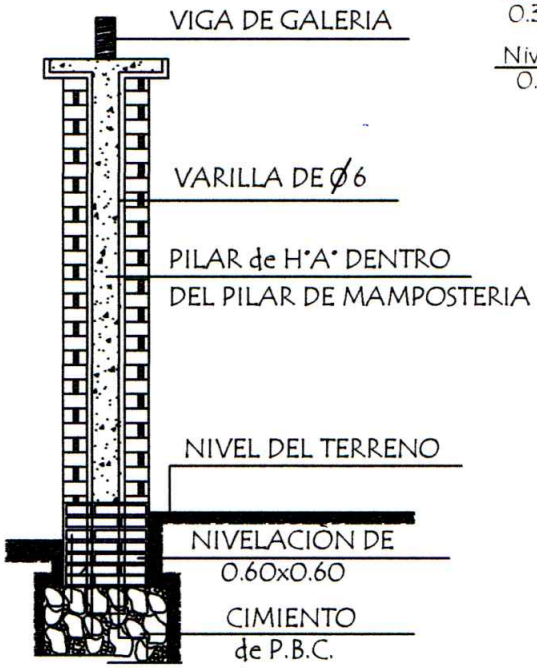

Detalle de Capitel

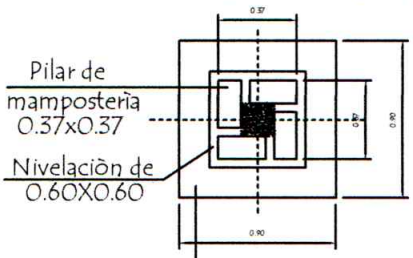

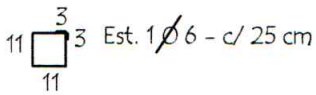

Dado de H° A° de 0.20 x 0.20 x 0.60

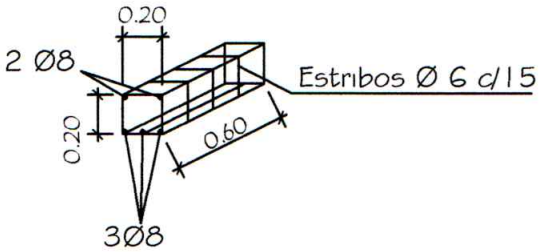

Detalle de zapata
con encadenado inferior

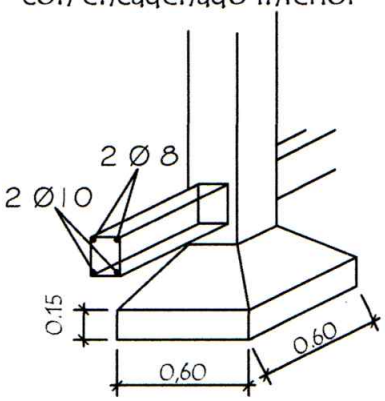

Pilar de H° A° de 0.20 x 0.25

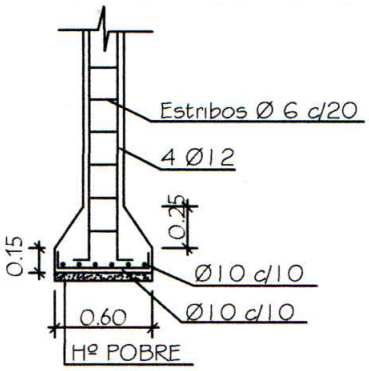

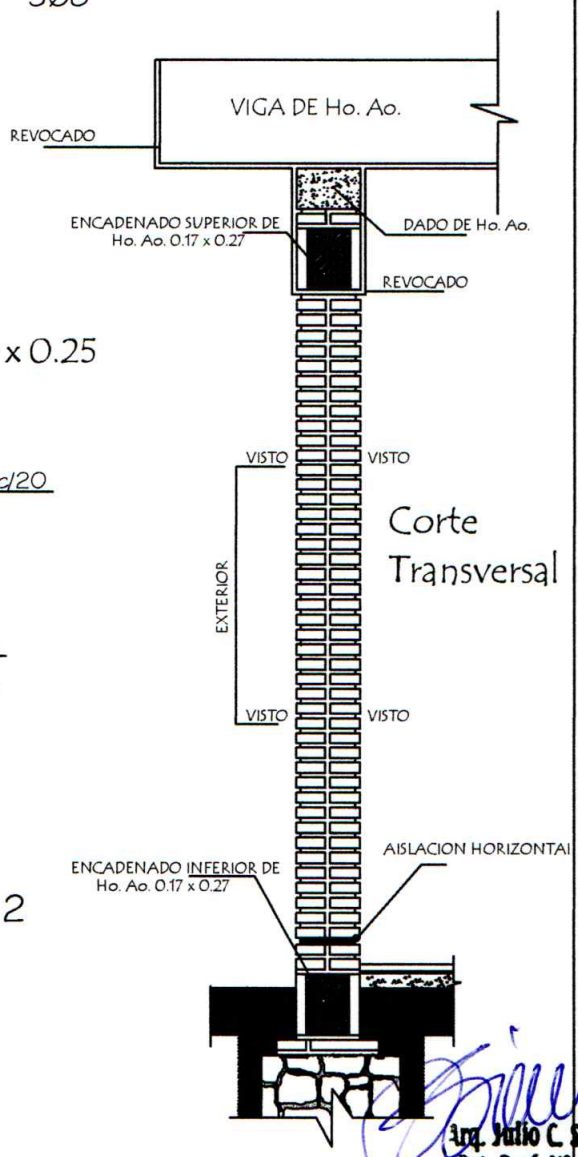

Corte
Transversal

Armadura de zapata

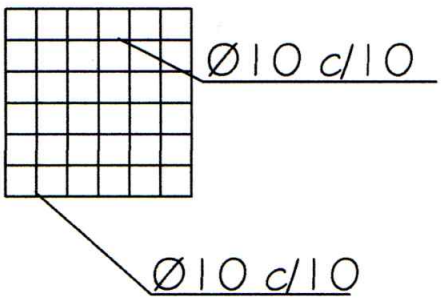

Zapata

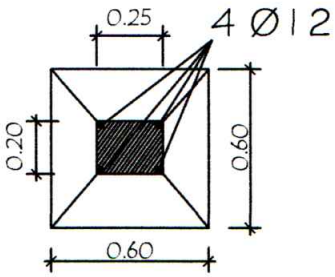

Ing. Julio C. Sánchez
Dat Prof N° 16 628

MUNICIPALIDAD DE FERNANDO DE LA MORA		08
INSTITUCIÓN: ESC. BÁS. N° 576 GREGORIA M. DE SALDIVAR - DPTO. CENTRAL - FONACIDE 2023		
PROYECTO: REPARACIÓN DE 1 AULA PRE -ESCOLAR	DETALLE DE PILARES Y OTROS	ESC. 1/500

MAYO 2023

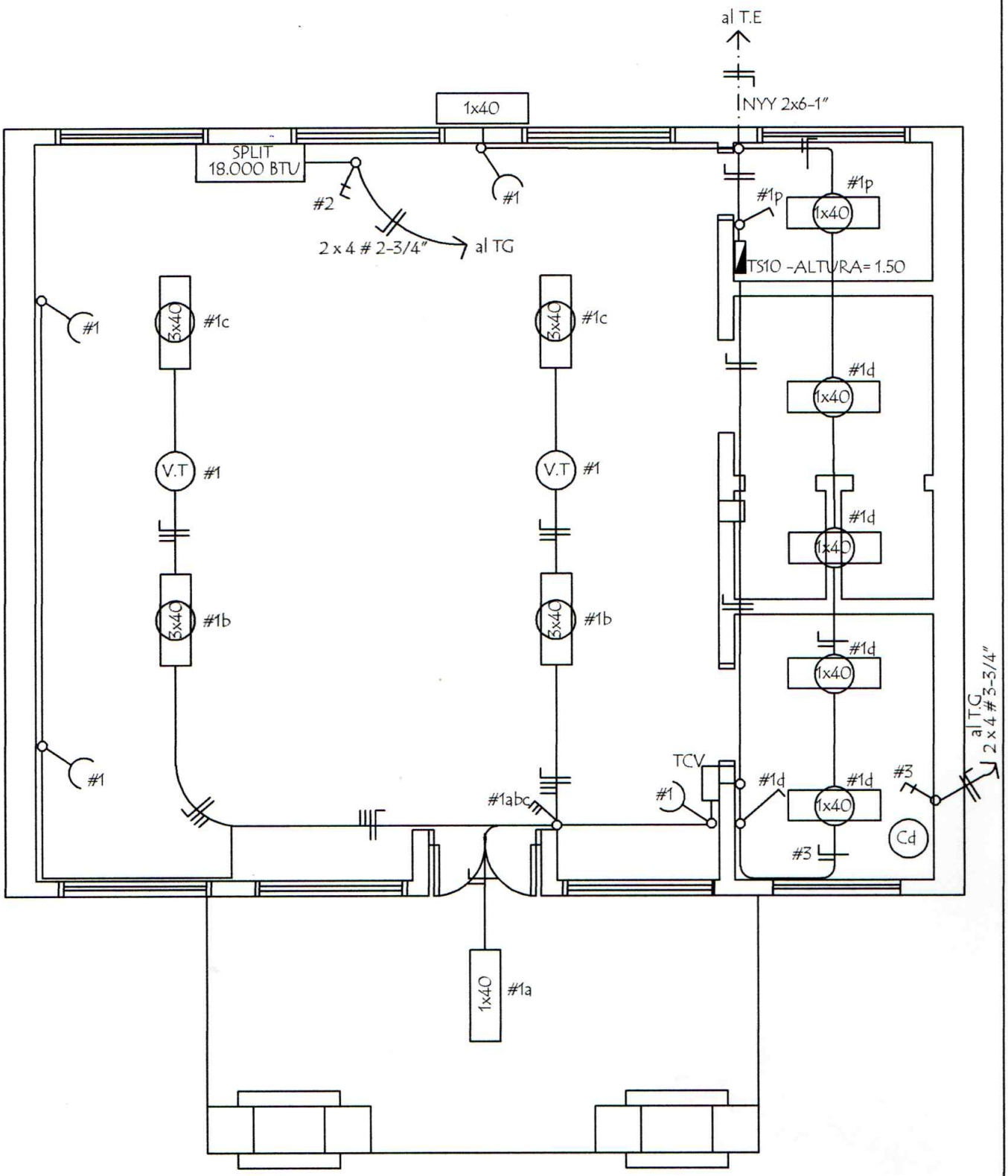

Ing. Julio C. Sánchez
Dat. Prof. N° 16 628

PLANTA DE INSTALACIÓN ELÉCTRICA
PROPUESTA DE INTERVENCIÓN - AULA PRE ESCOLAR

MUNICIPALIDAD DE FERNANDO DE LA MORA	09
INSTITUCIÓN: ESC. BÁS. N° 576 GREGORIA M. DE SALDIVAR - DPTO. CENTRAL - FONACIDE 2023	
PROYECTO: REPARACIÓN DE 1 AULA PRE -ESCOLAR / INSTALACIÓN ELÉCTRICA	ESC. 1/500

MAYO 2023

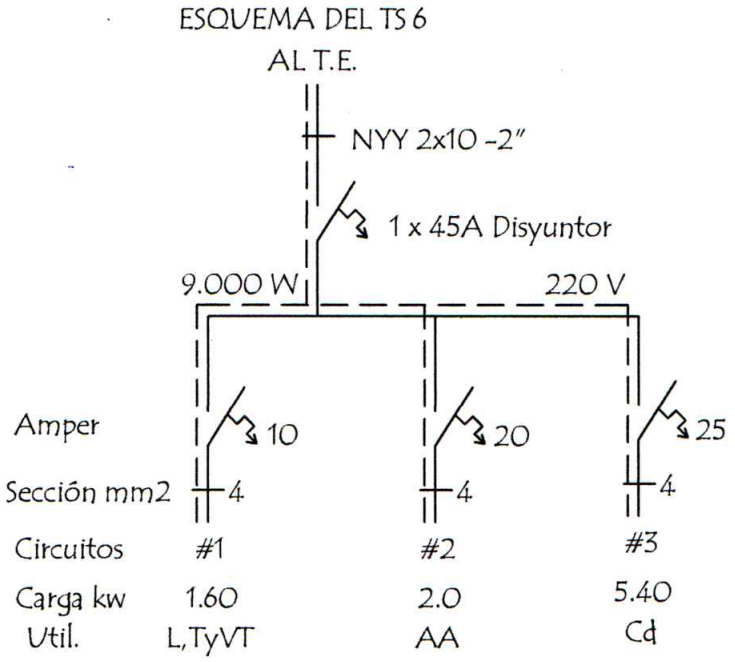

CUADRO DE CARGA DEL TS10

Circuitos	Fluorescentes		Tomas	Otras Cargas	Total
	1 x 40 w	3 x 40 w			
#1	7	4	4	2 (V.T)	1.600
#2				1 (A.A)	2.000
#3				1 (Cd)	5.400
CARGA TOTAL					9.000 W

OBSERVACIONES:

1. LOS ELECTRODUCTOS NO ACOTADOS SON DE 5/8".
2. LOS CONDUCTORES NO ACOTADOS SON DE 2mm².
3. LOS FLUORESCENTES DEBEN DE TENER EL FACTOR DE POTENCIA CORREGIDO (CAPACITORES 1 POR CADA ARTEFACTO)
4. LOS T.C.V. SON TABLEROS DE COMANDO DE VENTILADORES Y DEBEN IR EMBUTIDOS Y CONTENIDOS EN UNA CAJA DE METAL.
5. LOS VENTILADORES DE TECHO DEBEN ESTAR COLGADOS POR ENCIMA DE LOS EQUIPOS FLUORESCENTES PARA EVITAR SOMBRAS, POR LO MENOS 20 CMS.

Arq. Julio C. Sánchez
Pat. Prof. N° 16 628

PROPUESTA DE INTERVENCIÓN - AULA PRE ESCOLAR

MUNICIPALIDAD DE FERNANDO DE LA MORA		10
INSTITUCIÓN: ESC. BÁS. N° 576 GREGORIA M. DE SALDIVAR - DPTO. CENTRAL - FONACIDE 2023		
PROYECTO: REPARACIÓN DE 1 AULA PRE -ESCOLAR	ESQUEMA ELÉCTRICO	ESC. 1/500

MAYO 2023

Inst. de Agua Corriente

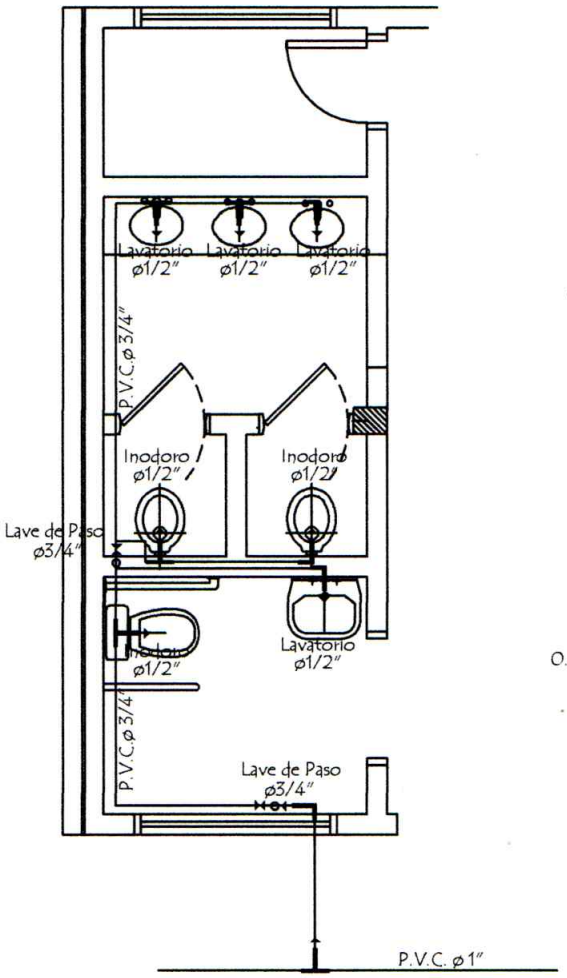

Inst. de Desague Cloacal

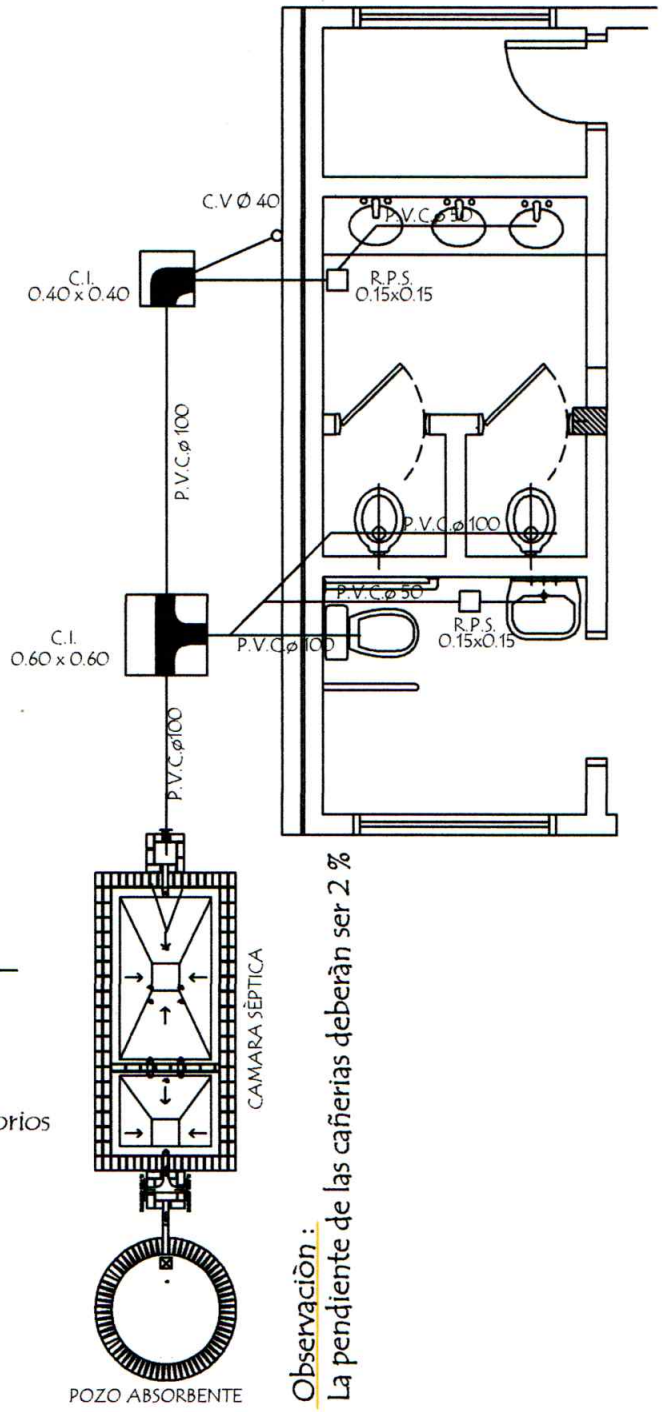

Observaciòn:

El caño de PVC Ø 3/4" de los lavatorios deben estar a 20 cms. del zòcalo.

Observaciòn :
La pendiente de las cañerias deberàn ser 2 %

Arq. Julio C. Sánchez
Dat Prof N° 16 628

PROPUESTA DE INTERVENCIÓN - AULA PRE ESCOLAR

MUNICIPALIDAD DE FERNANDO DE LA MORA		11
INSTITUCIÓN: ESC. BÁS. N° 576 GREGORIA M. DE SALDIVAR - DPTO. CENTRAL - FONACIDE 2023		
PROYECTO: REPARACIÓN DE 1 AULA PRE -ESCOLAR	INSTALACIÓN SANITARIA	ESC. 1/500

MAYO 2023

Planta Camara Sèptica
Sin escala

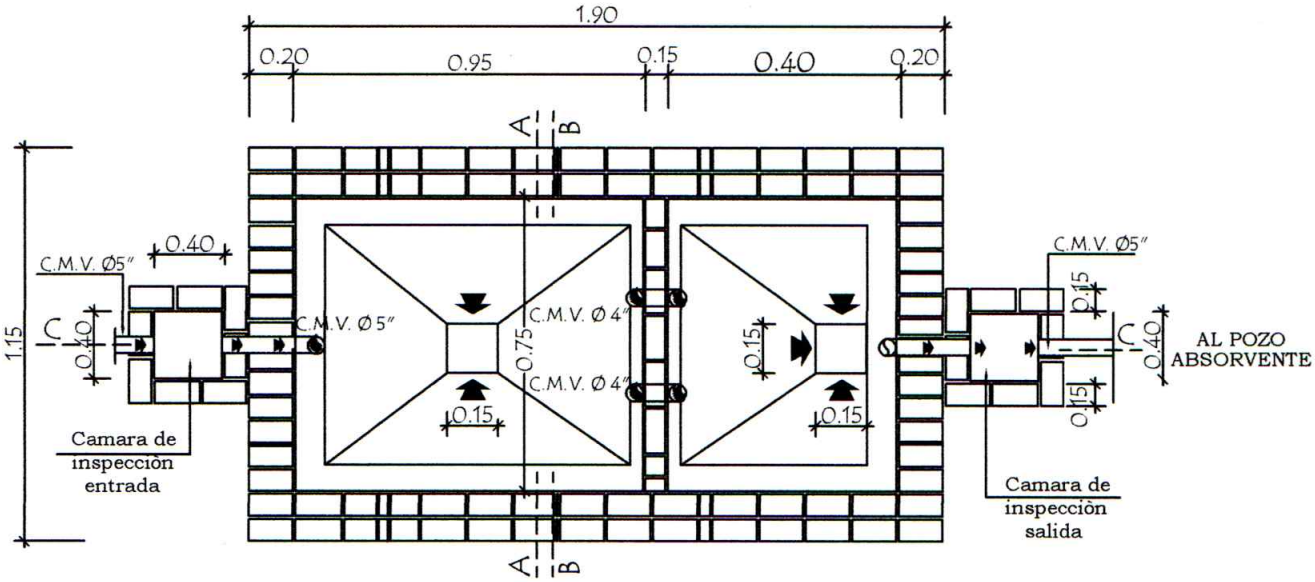

Detalle de Losa Tapa de Camara Sèptica
Sin escala

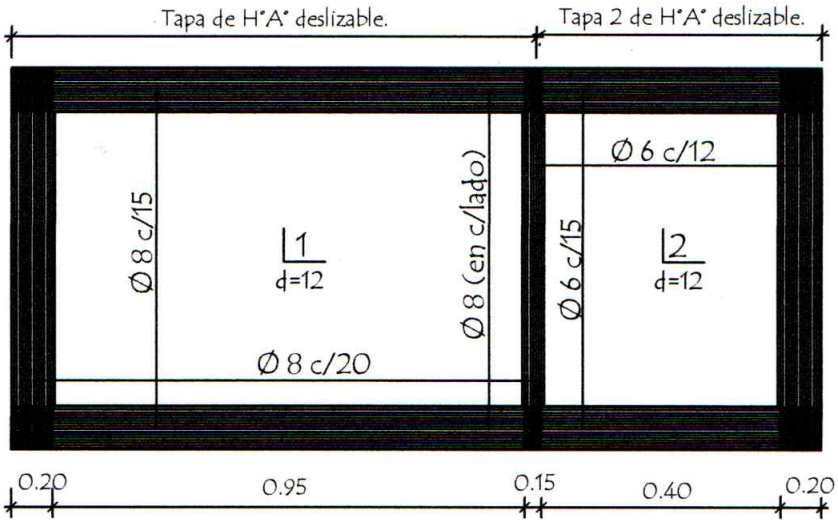

Arq. Julio C. Sánchez
Dat Prof N° 16 628

PROPUESTA DE INTERVENCIÓN - AULA PRE ESCOLAR

MUNICIPALIDAD DE FERNANDO DE LA MORA		12
INSTITUCIÓN: ESC. BÁS. N° 576 GREGORIA M. DE SALDIVAR - DPTO. CENTRAL - FONACIDE 2023		
PROYECTO: REPARACIÓN DE 1 AULA PRE -ESCOLAR	CÁMARA SEPTICA	ESC. 1/500

MAYO 2023

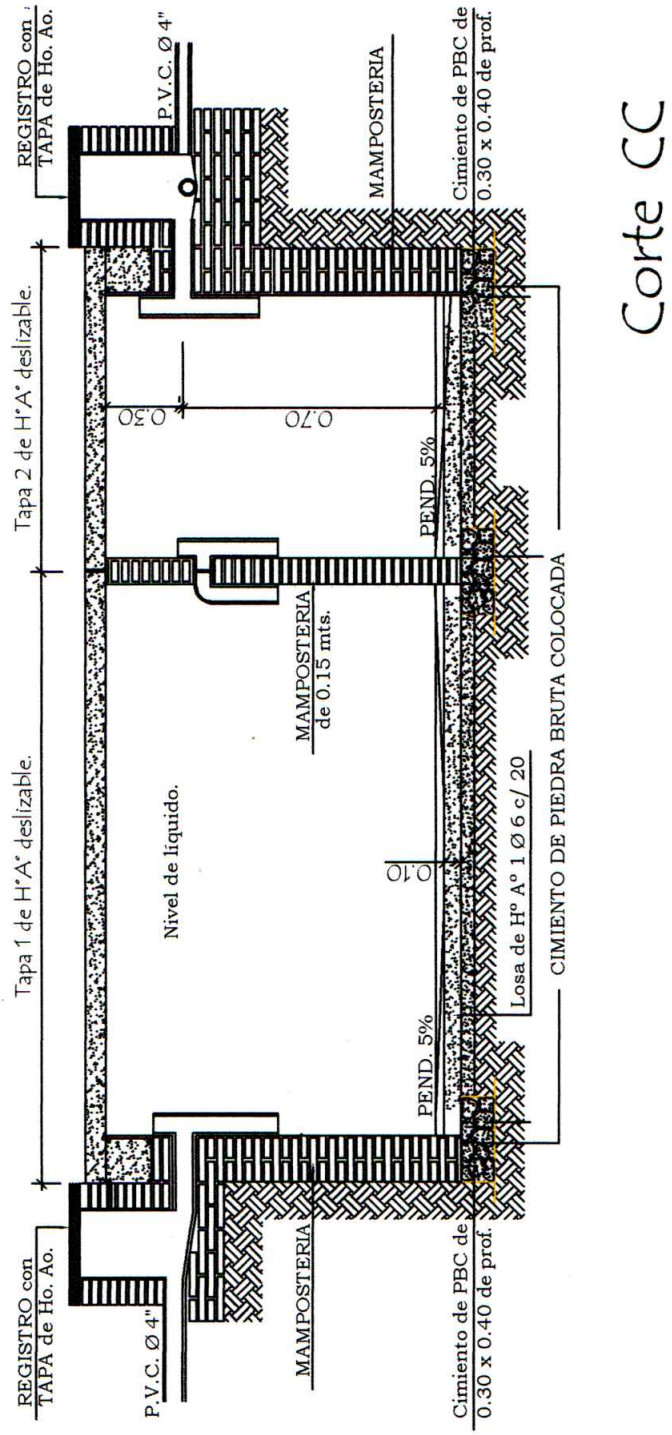

Corte CC

Ing. Julio C. Sánchez
Reg Prof N° 16 628

PROPUESTA DE INTERVENCIÓN - AULA PRE ESCOLAR

MUNICIPALIDAD DE FERNANDO DE LA MORA	13
INSTITUCIÓN: ESC. BÁS. N° 576 GREGORIA M. DE SALDIVAR - DPTO. CENTRAL - FONACIDE 2023	
PROYECTO: REPARACIÓN DE 1 AULA PRE -ESCOLAR / CÁMARA SEPTICA	ESC. 1/500

MAYO 2023

Detalle de losa tapa del pozo absorbente

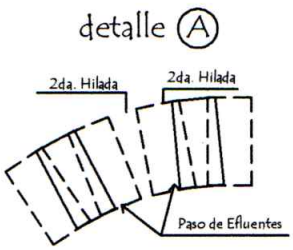

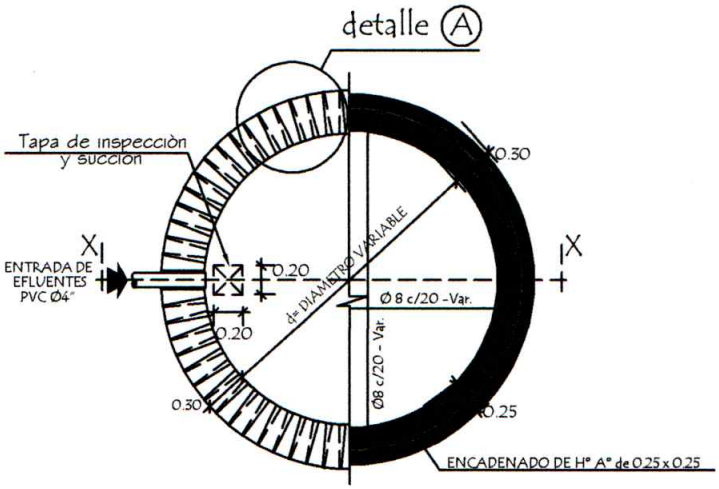

Corte AA

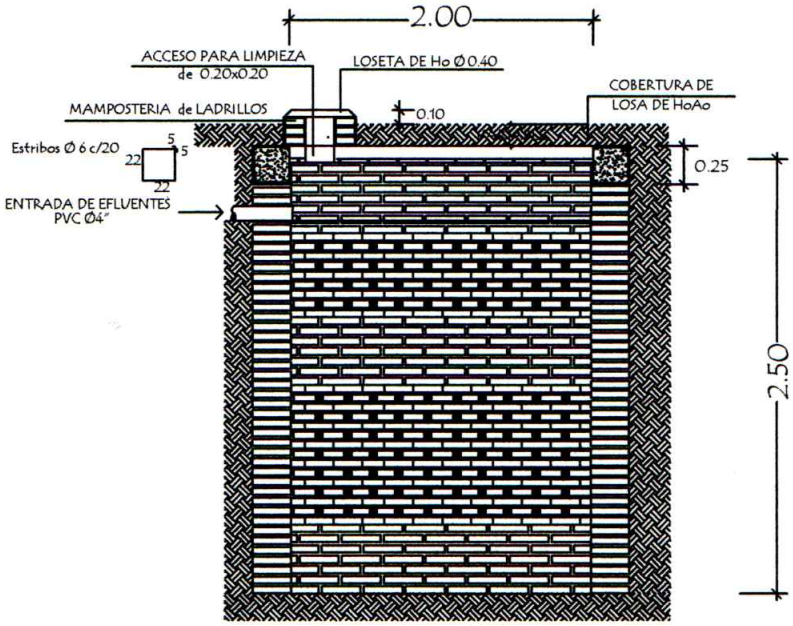

Arq. Julio C. Sánchez
Dat. Prof N° 16 628

PROPUESTA DE INTERVENCIÓN - AULA PRE ESCOLAR

MUNICIPALIDAD DE FERNANDO DE LA MORA	14
INSTITUCIÓN: ESC. BÁS. N° 576 GREGORIA M. DE SALDIVAR - DPTO. CENTRAL - FONACIDE 2023	
PROYECTO: REPARACIÓN DE 1 AULA PRE -ESCOLAR / POZO ABSORBENTE	ESC. 1/500

MAYO 2023