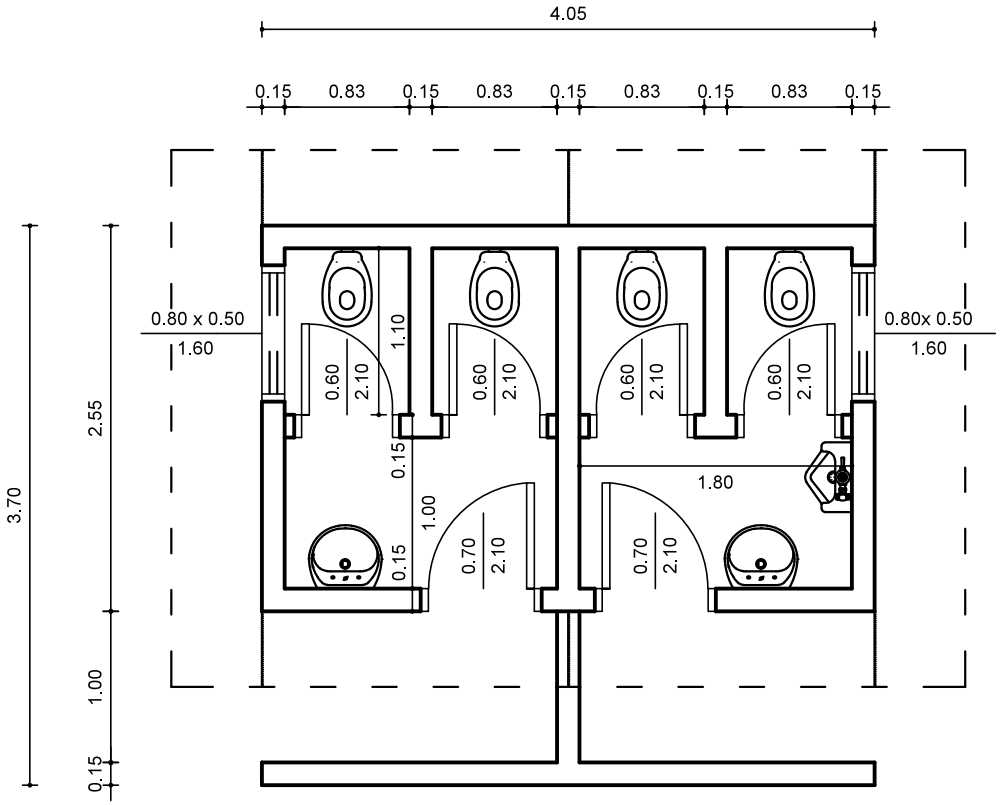

PLANTA ARQUITECTÓNICA

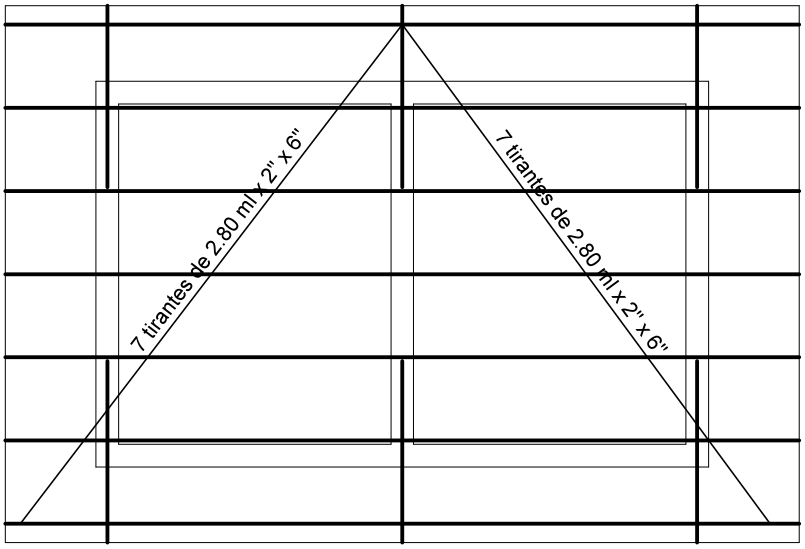

6 tirantes de
1.20 ml x 2" x 6"

PLANTA DE TECHO

MUNICIPALIDAD DE CARMEN DEL PARANA		01
Baño sexados	Planta arquitectónica y planta de techo	esc: 1/50

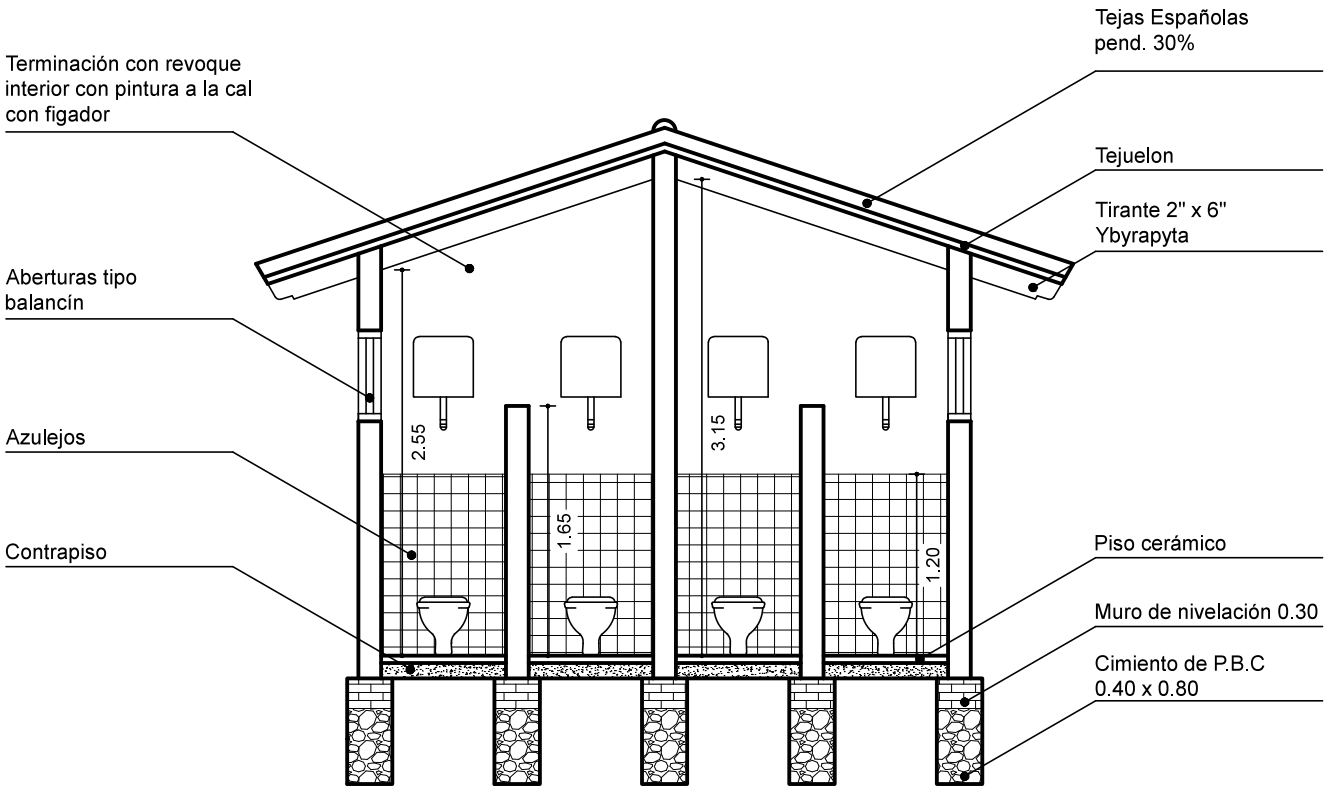

CORTE TRANSVERSAL

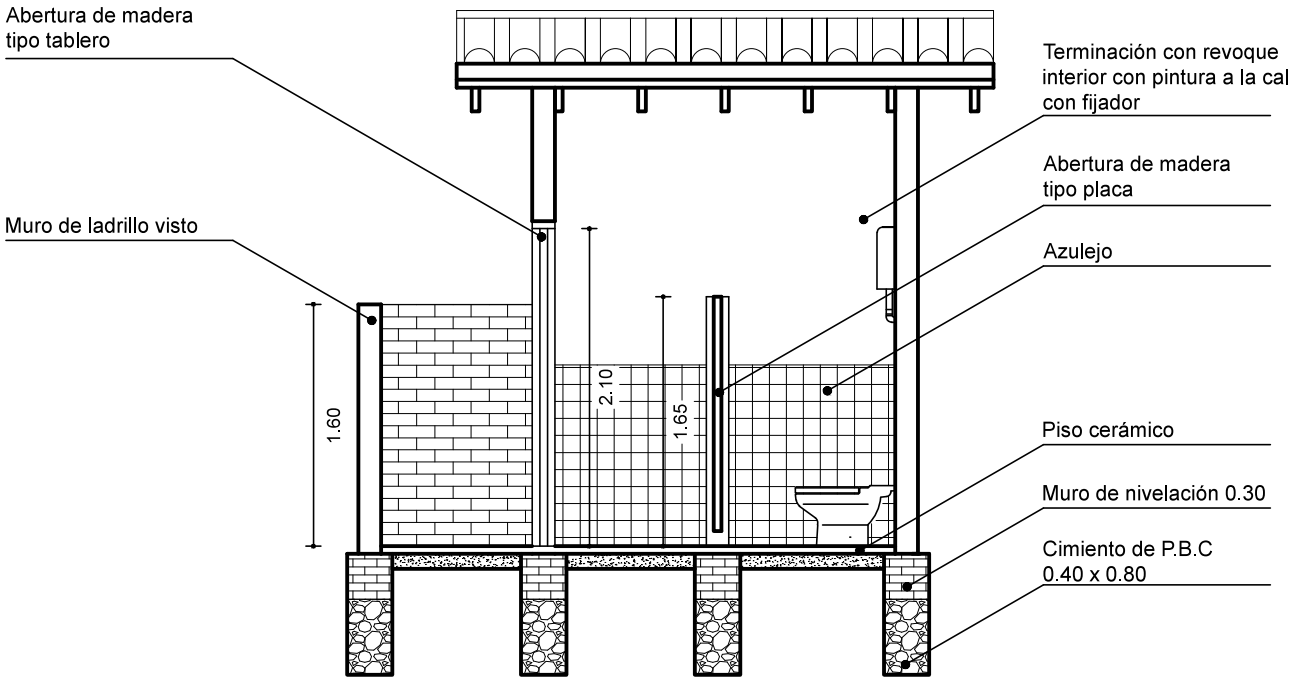

CORTE LONGITUDINAL

MUNICIPALIDAD DE CARMEN DEL PARANA		02
Baño sexados	Corte transversal y corte longitudinal	esc: 1/50

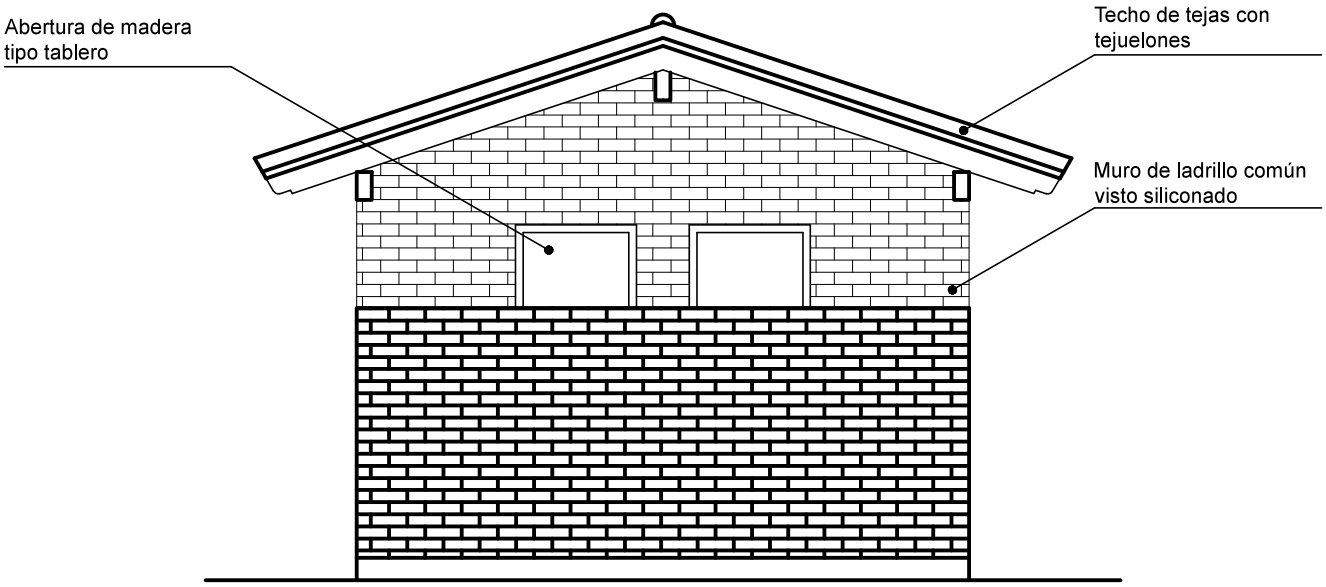

FACHADA FRONTAL

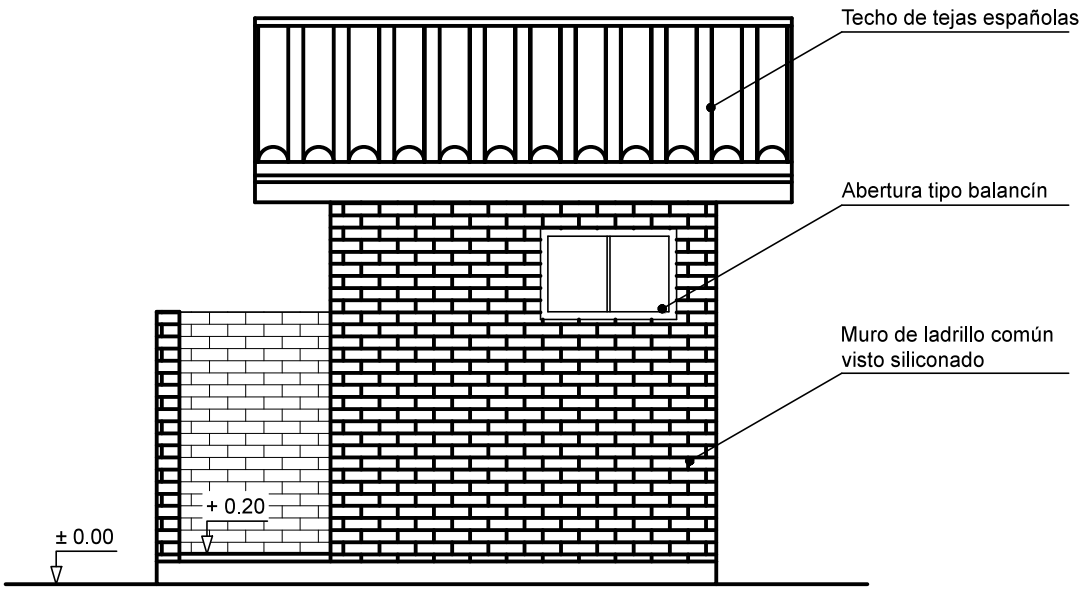

FACHADA LATERAL

MUNICIPALIDAD DE CARMEN DEL PARANA		03
Baño sexados	Fachada frontal y fachada lateral	esc: 1/50

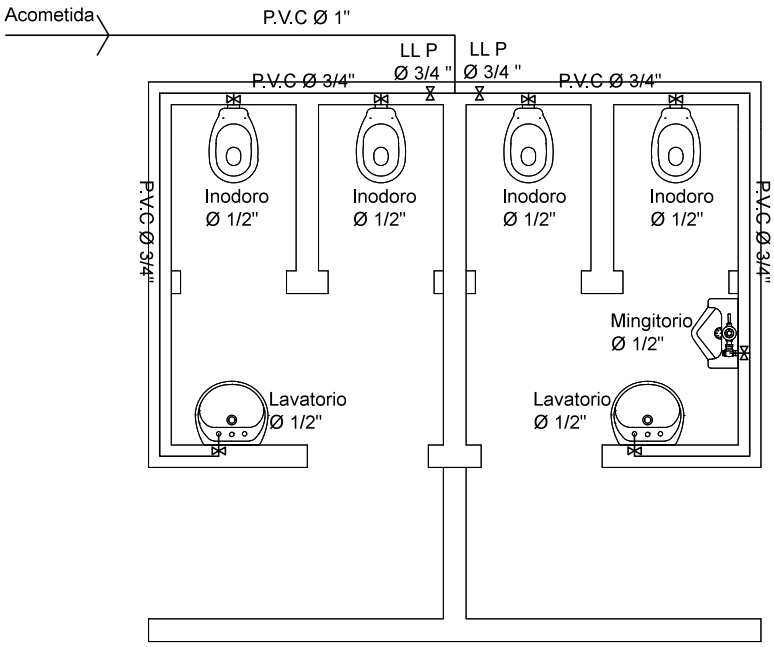

PLANTA DE INSTALACIÓN DE AGUA CORRIENTE

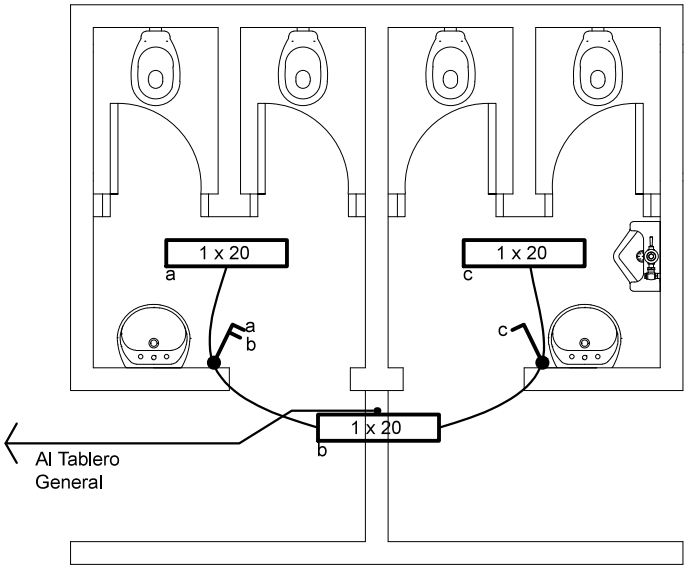

PLANTA DE INSTALACIÓN ELÉCTRICA

MUNICIPALIDAD DE CARMEN DEL PARANA		04
Baño sexados	Planta de instalación de agua cte. e inst. eléctrica	esc: 1/50

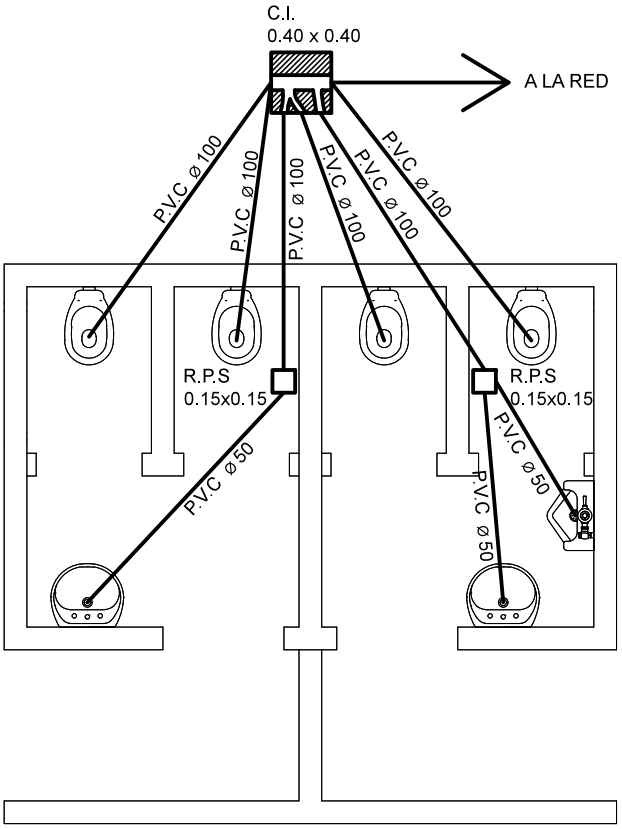

PLANTA DE INSTALACIÓN DE DESAGÜE CLOACAL

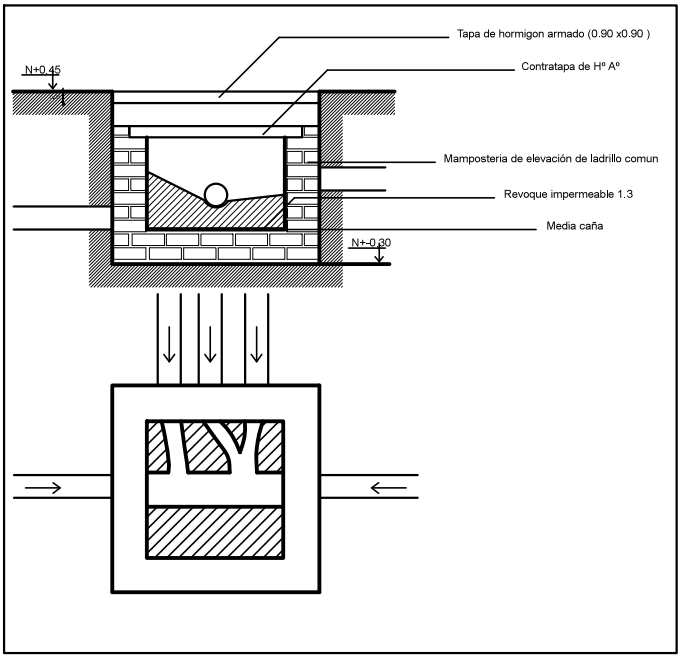

DETALLE DE CÁMARA DE INSPECCIÓN
(sin escala)

MUNICIPALIDAD DE CARMEN DEL PARANA		05
Baño sexados	Planta desagüe cloacal y detalle c. de inspección	esc: 1/50