SILLA Y PUPITRE
(para alumnos y profesores)

GOBERNACION DE SAN PEDRO
Segundo Departamento
Secretaria de Educacion

Lic. Mario C. Franco Martinez
Secretario de Educacion
Gobernacion de II Dpto. San Pedro

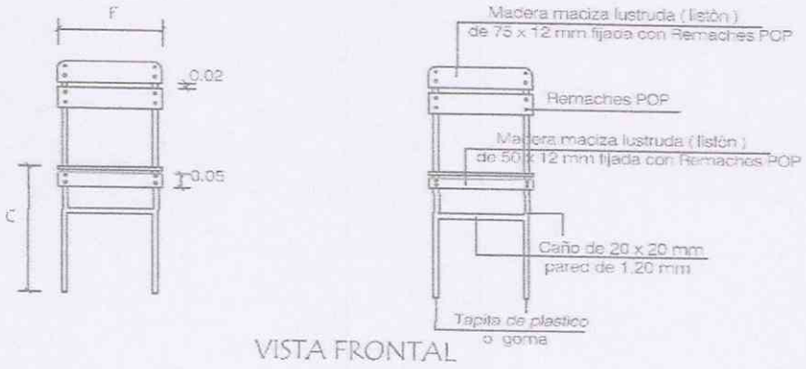

VISTA FRONTAL

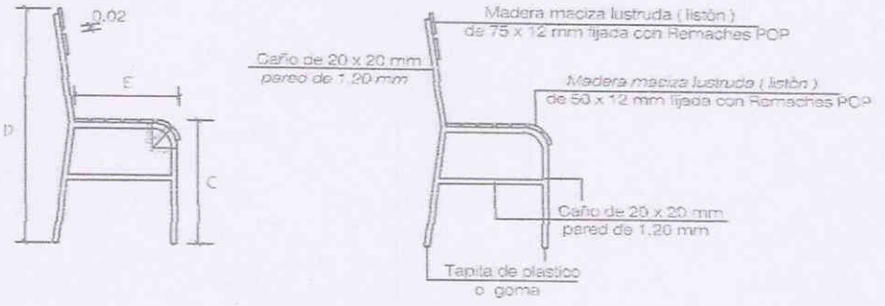

VISTA LATERAL

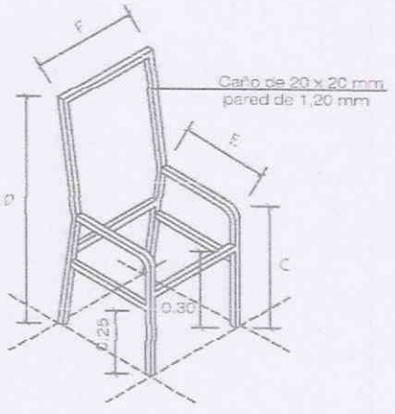

Medidas de sillas (cms.)				
Elementos	C	D	E	F
1 er. ciclo	40	77	35	34
[illegible]	45	83	39	38

AXONOMETRICA DE ESTRUCTURA METÁLICA

MINISTERIO DE EDUCACION Y CULTURA

DIRECCIÓN DE INFRAESTRUCTURA - DEPARTAMENTO DE MOBILIARIO

Silla para alumno y profesor

ARTICULO 201 a / b

GOBERNACION DE SAN PEDRO
Segundo Departamento
Secretaría de Educación

Lic. Mario C. Franco Martinez
Secretario de Educacion
Gobernacion de II Dpto San Pedro

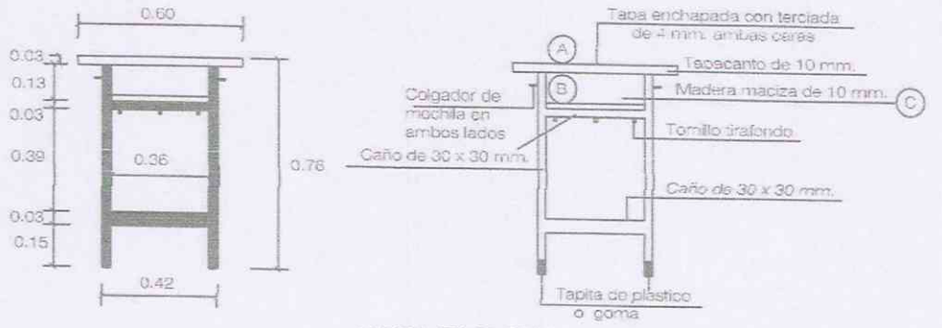

VISTA FRONTAL

VISTA LATERAL

Articulo	Altura de pupitre individual para alumno
101 a	66 cms.
101 b	76 cms.

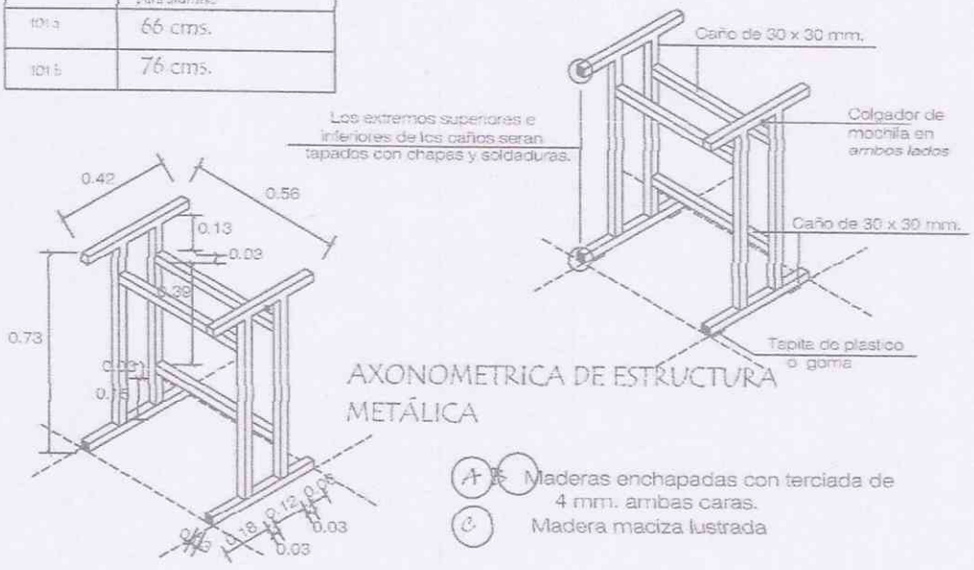

AXONOMETRICA DE ESTRUCTURA METÁLICA

A B Maderas enchapadas con terciada de 4 mm. ambas caras.

C Madera maciza lustrada

MINISTERIO DE EDUCACION Y CULTURA

DIRECCIÓN DE INFRAESTRUCTURA - DEPARTAMENTO DE MOBILIARIO

Pupitre individual para alumno

ARTICULO 101 a / b

GOBERNACION DE SAN PEDRO
Segundo Departamento
Secretaría de Educación

Lic. Mario C. Franco Martinez
Secretario de Educacion
Gobernacion de II Dpto San Pedro