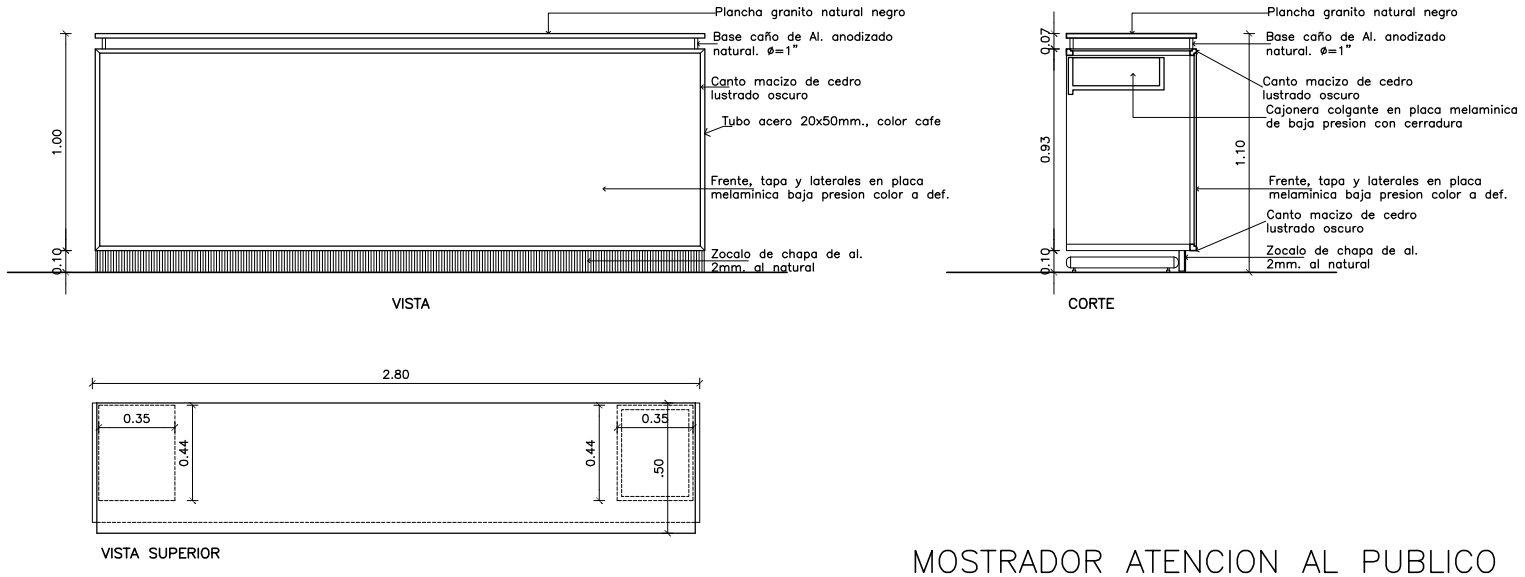

MOSTRADOR ATENCION AL PUBLICO

IDENTIFICACION= P3 (P3)

ANCHO = 0,70m.
ALTO = 2,15m.

CANTIDAD = 2,0 unidades.

DESCRIPCION = puerta tipo placa
Una hoja batiente (0,60m x 2,10m)
Madera cedro–Espesor 2"–Con molduras a ambas caras.
Marco: 0,15m de ancho x 2" de espesor–Madera Lapacho
Contramarco: 0,10m, ancho x 1", espesor–Madera Petereby

UBICACION =
Baño Público
Baño para Funcionarios

FICHAS: de 5 agujeros color bronce–1 1/2 pares por unidad
TORNILLOS: de color bronce–30 por unidad
CERRADURA: 1 por unidad
Brazo hidráulico para baño público

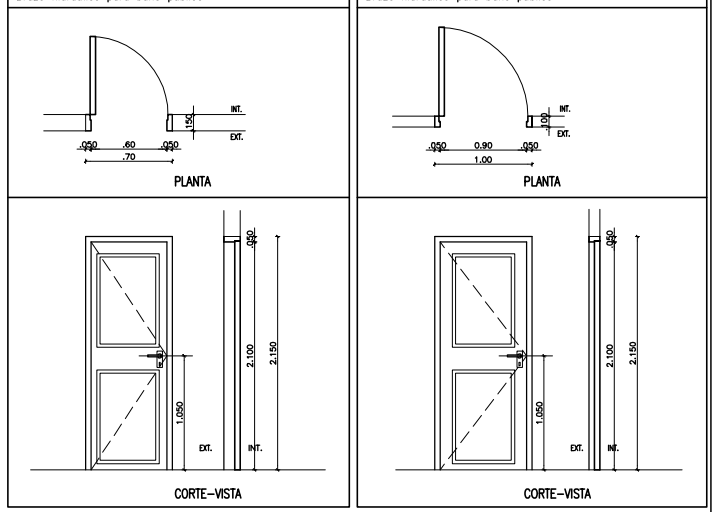

IDENTIFICACION= P4 (P4)

ANCHO = 1,00m.
ALTO = 2,15m.

CANTIDAD = 1,0 unidad.

DESCRIPCION = puerta tipo placa
Una hoja batiente (0,90m x 2,10m)
Madera cedro–Espesor 2"–Con molduras a ambas caras.
Marco: 0,15m de ancho x 2" de espesor–Madera Lapacho
Contramarco: 0,10m, ancho x 1", espesor–Madera Petereby

UBICACION =
Baño PÚblico para Discapacitados

FICHAS: de 5 agujeros color bronce–1 1/2 pares por unidad
TORNILLOS: de color bronce–30 por unidad
CERRADURA: 1 por unidad
Brazo hidráulico para baño público

IDENTIFICACION= P1 (P1)

ANCHO = 1,70m.
ALTO = 2,35m.

CANTIDAD = 1,0 unidad

DESCRIPCION =
Dos Hojas Pivotantes de Cristal Templado de 10mm, color bronce.
Dimensiones de Hojas = 0,80mx2,30m.
Estructura perimetral Tubos 50x50mm.
en Aluminio Anodizado color Bronce

UBICACION = Acceso Principal

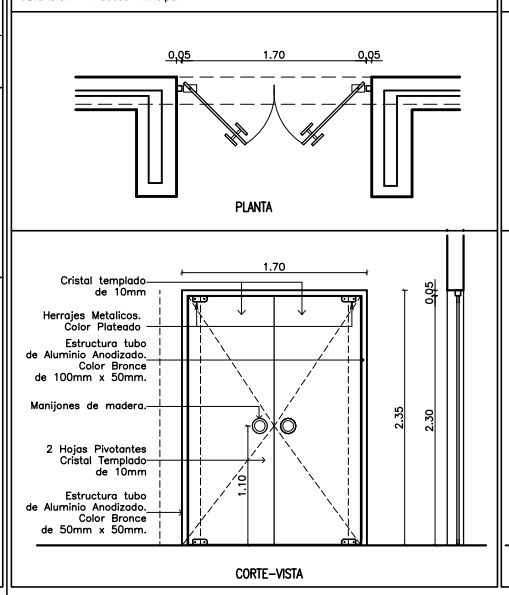

IDENTIFICACION= P2 (P2)

ANCHO = 1,50m.
ALTO = 2,35m.

CANTIDAD = 1,00 unidad

DESCRIPCION =
Una hoja batiente (0,80mx2,30m)
Una hoja fija (0,54mx2,30m)
Perfileria Aluminio Anodizado linea 40, color bronce.
Vidrio Cristal laminado bronce 8 mm.
Inferior aluminio anodizado color bronce ranurado
Marco: perfileria aluminio anodizado color bronce 50x50mm.

UBICACION = Acceso Funcionarios y Magistrados

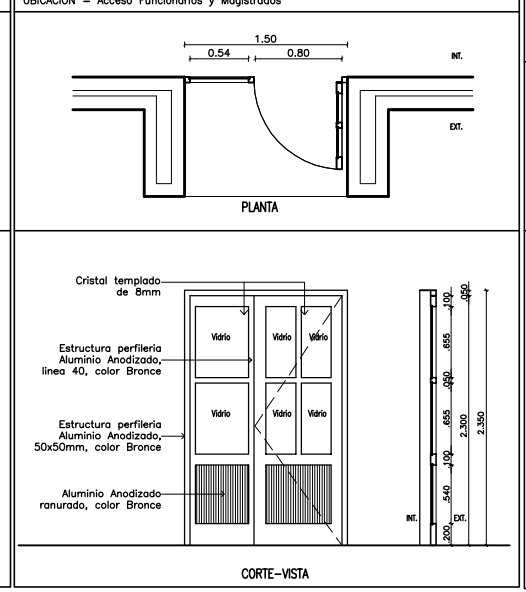

IDENTIFICACION= V1 (V1)

ANCHO = 1,20m.
ALTO = 1,20m.
ANTEPECHO = 1,10m.

CANTIDAD = 3,0 unidades.

DESCRIPCION = 2 hojas de proyecciòn
2 hojas fijas
Perfileria Aluminio Anodizado bronce Linea 30
Cristal Templado Bronce 6mm.
Dimensiones = 1,20mx1,20m.

UBICACION =
Sala de Audiencias
Espera
Despacho Juez

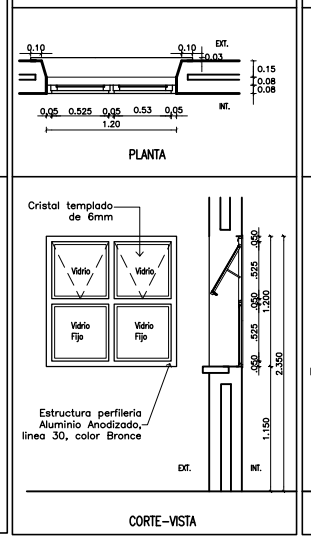

IDENTIFICACION= V2 (V2)

ANCHO = 0,60m.
ALTO = 0,60m.
ANTEPECHO = 1,70m.

CANTIDAD = 5,0 unidades.

DESCRIPCION = 1 hoja de proyección
Aluminio Anodizado bronce Linea 30
Cristal Bronce 6mm.
Dimensiones = 0,60mx0,60m.

UBICACION =
Baño Público
Baño para Discapacitados
Baño para Funcionarios
Kitchenette
Archivo

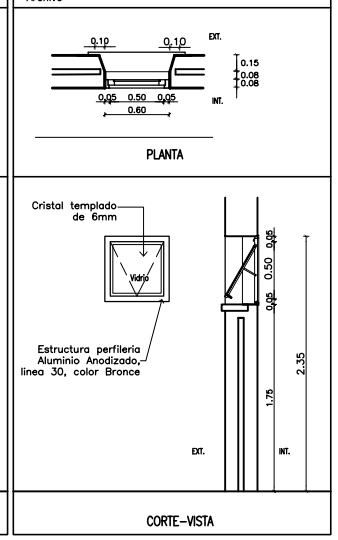

CARPINTERIA DE MADERA

CARPINTERIA METALICA

FECHA	No.	MODIFICACION	VERIFICADO	APROBADO

PODER JUDICIAL
CORTE SUPREMA DE JUSTICIA
DIRECCION DE INFRAESTRUCTURA FISICA

OBRA: JUZGADO DE PAZ R.I. 3 CORRALES
UBICACION: CIRCUNSCRIPCION DE CAAGUAZU
PLANO: DETALLE DE ABERTURAS

PLANO Nº 09

PROYECTO	ESCALA	DIBUJO	FECHA
DEPARTAMENTO DE OBRAS Y PROYECTOS	1/25	----------	Abril 2012