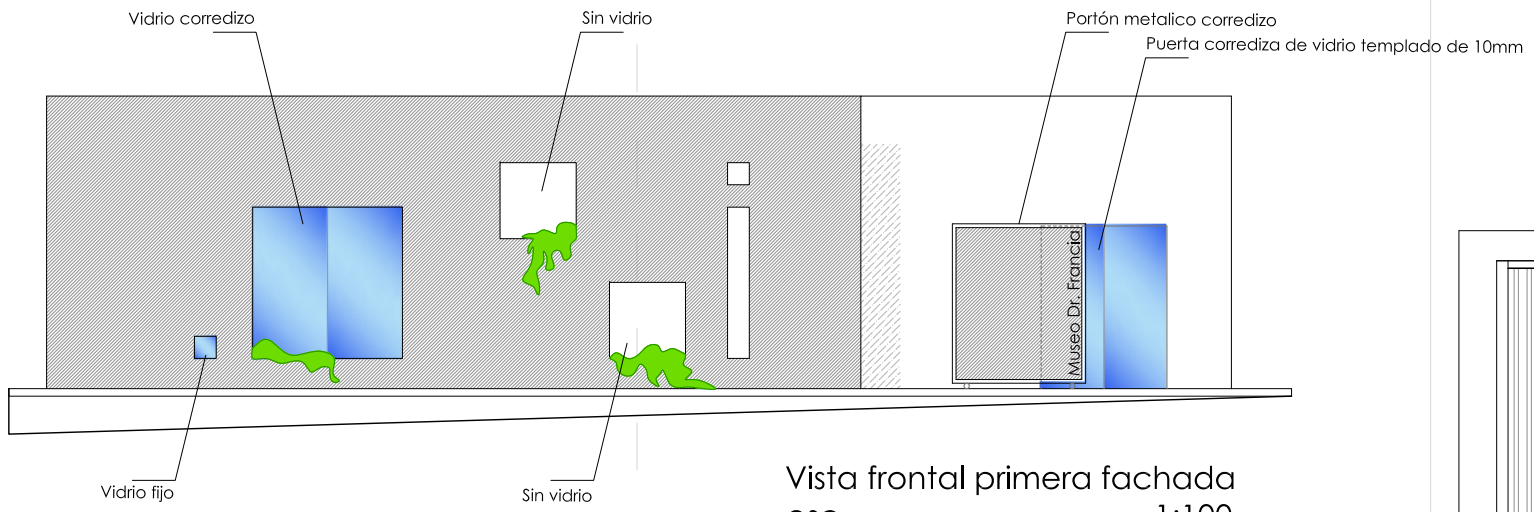

Vista frontal primera fachada
esc._____1:100

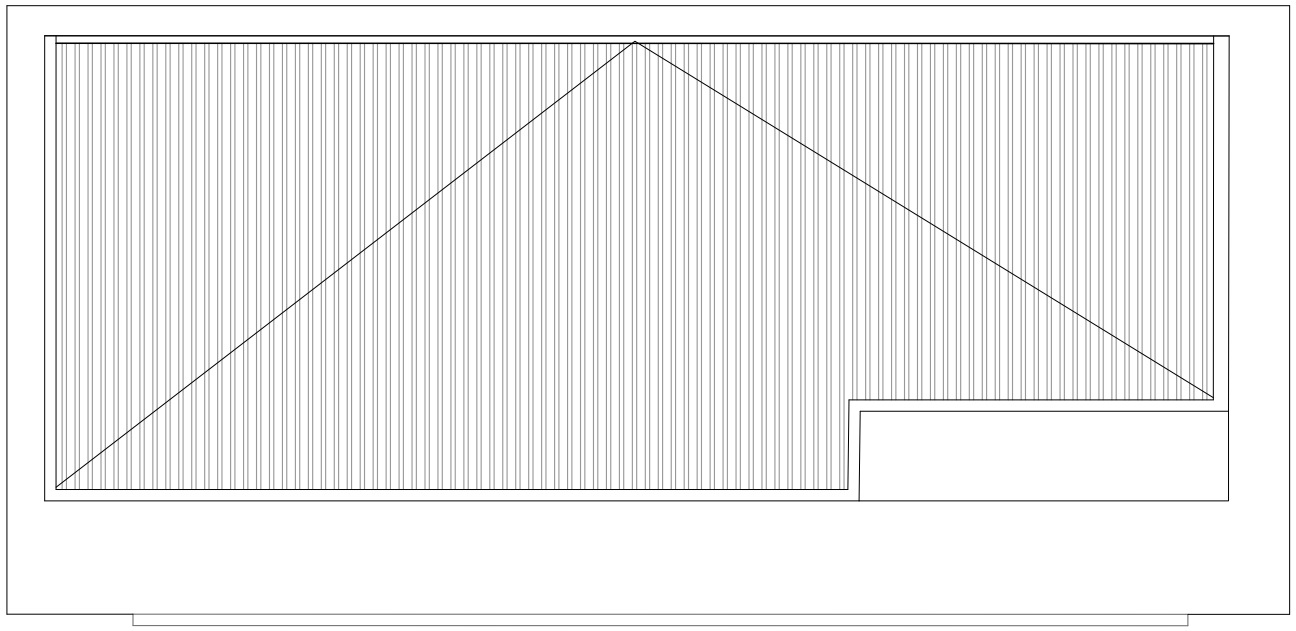

Planta de techo
esc._____1:100

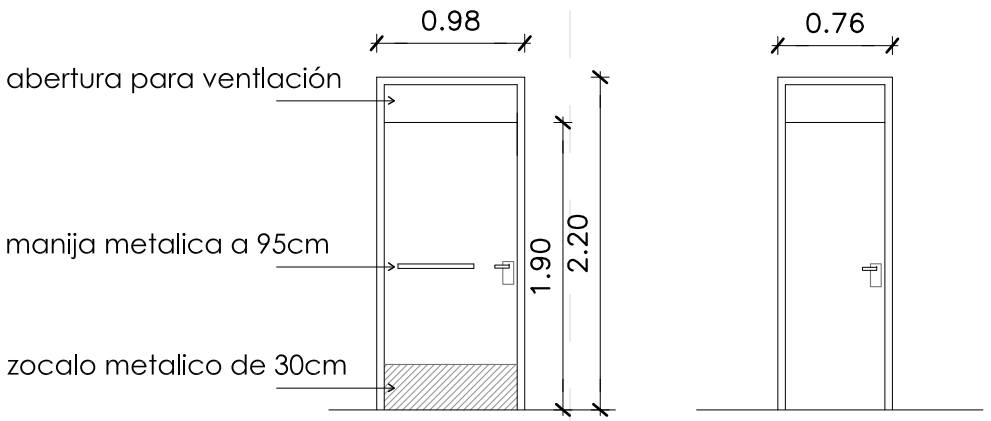

Detalle puertas
esc._____1:50

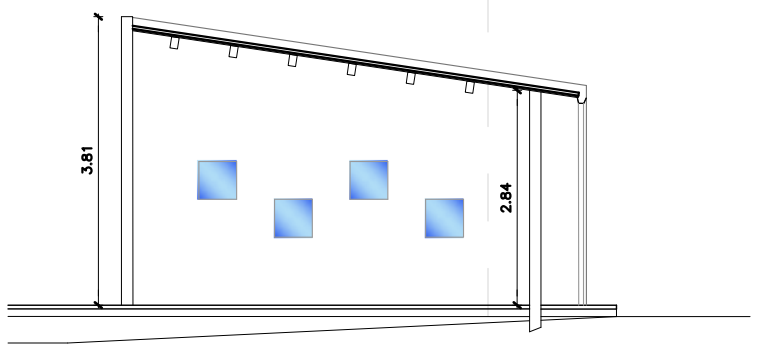

Corte tranversal BB'
esc._____1:100

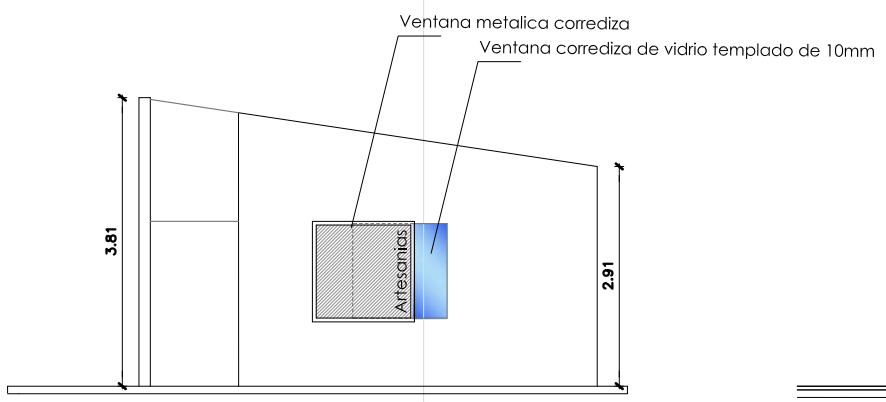

Vista lateral
esc.__1:100

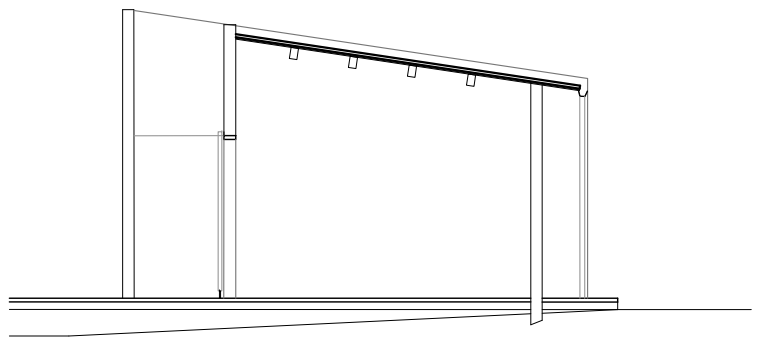

Corte tranversal AA'
esc._____1:100

P R O Y E C T O :
"Fortalecimiento Institucional de la Secretaria Nacional de Cultura"

Museo Dr. Francia (Yaguarón)- Propuesta
esc._____varias