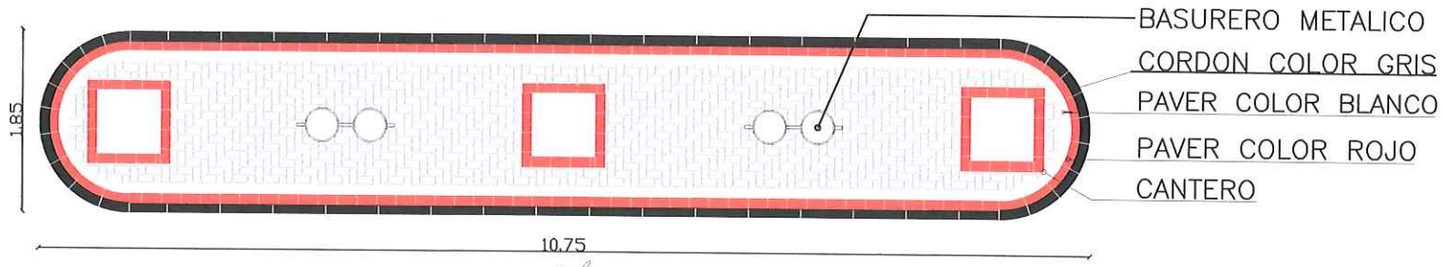

PLANTA

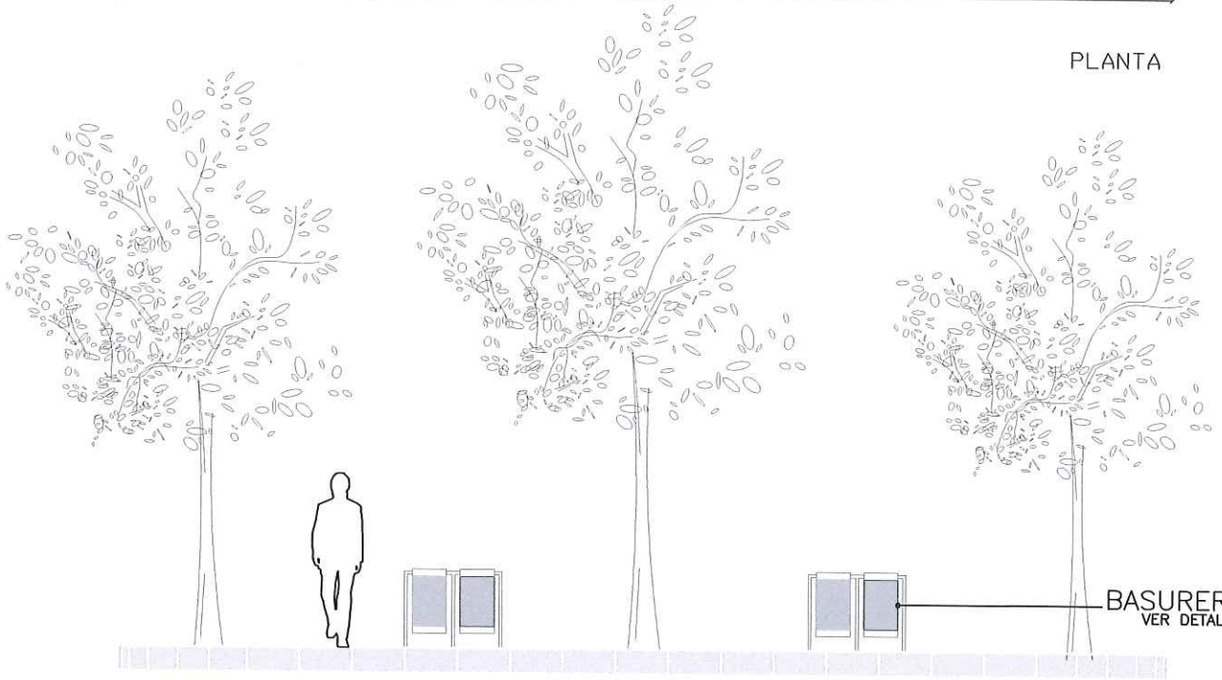

VISTA

MUNICIPALIDAD DE SAN LORENZO INTENDENTE FELIPE SALOMÓN	DIRECCION DE OBRAS PUBLICAS ARQ. CRISTIAN CUELLA	PROYECTO: AVDA. MANUEL ORTIZ GUERRERO	DETALLES ESCALA: 1/175	LAMINA N° 01

Arq. Cristian Cuella
Director de Obras
Municipalidad de San Lorenzo

Lic. Felipe Salomón
Intendente Municipal

MUNICIPALIDAD DE SAN LORENZO
Dpto. de Obras Públicas

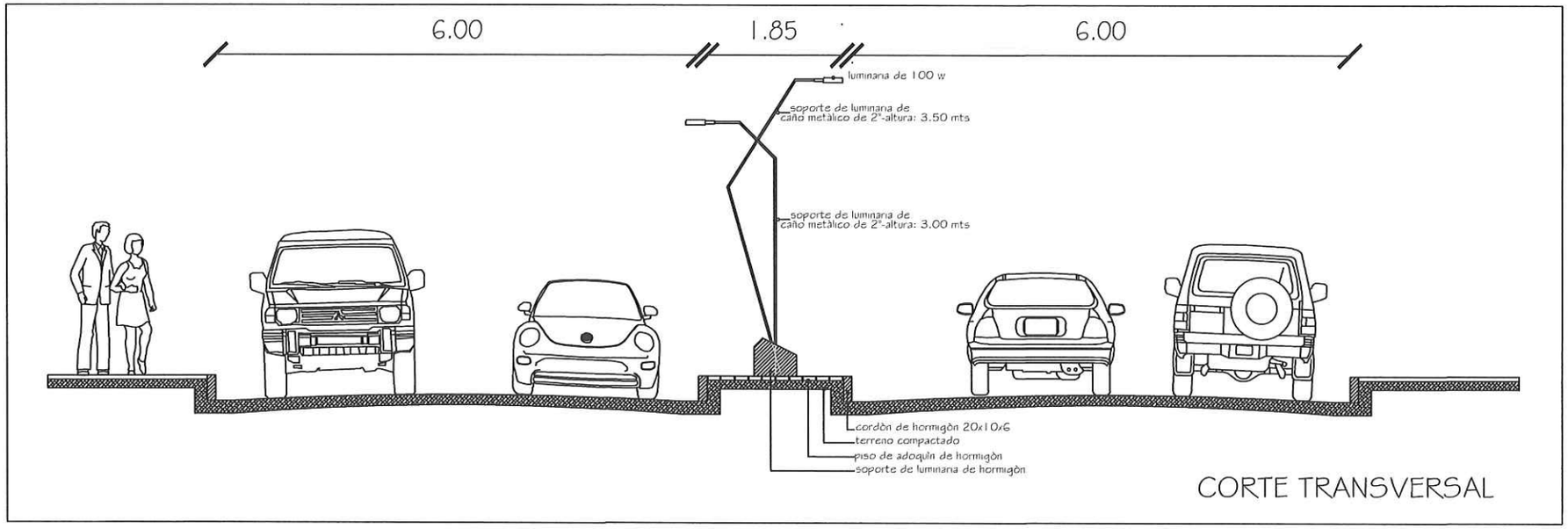

MUNICIPALIDAD DE SAN LORENZO INTENDENTE FELIPE SALOMÓN	DIRECCION DE OBRAS PUBLICAS ARQ. CRISTIAN CUELLA	PROYECTO: AVDA. MANUEL ORTIZ GUERRERO	DETALLES ESCALA: 1:175	LAMINA N° 02

Arq. Cristian Cuella
Director de Obras
Municipalidad de San Lorenzo

Dpto. de Obras Públicas · MUNICIPALIDAD DE SAN LORENZO

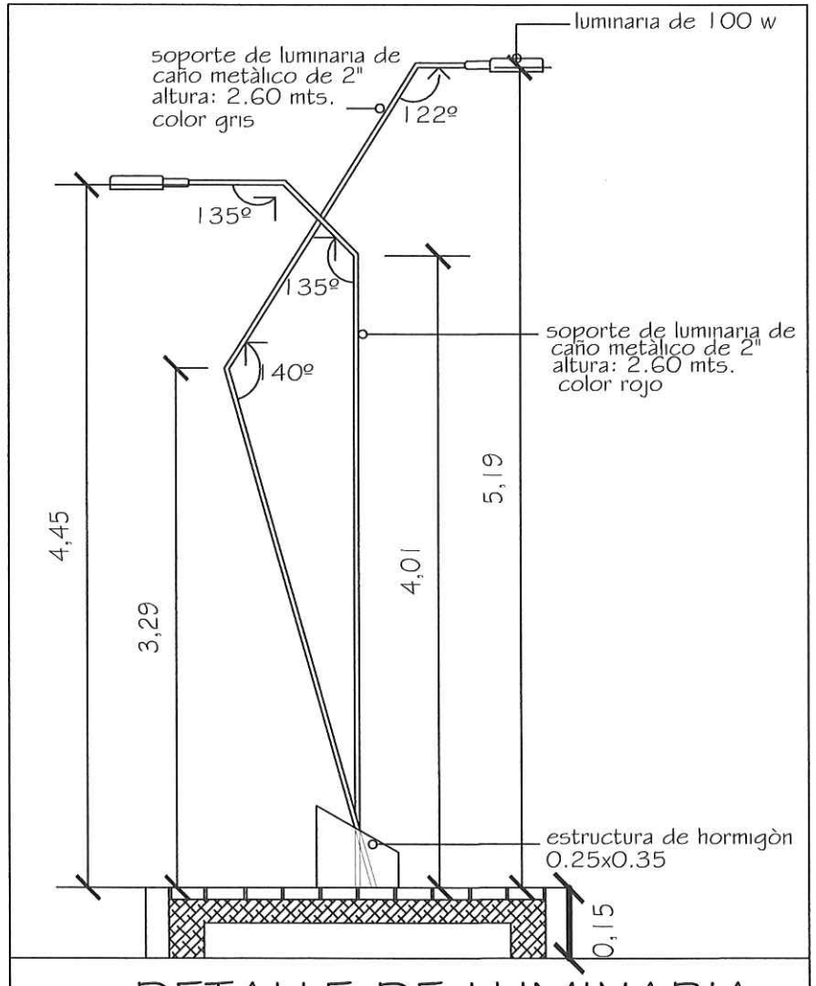

DETALLE DE LUMINARIA

MUNICIPALIDAD DE SAN LORENZO INTENDENTE FELIPE SALOMÒN	DIRECCION DE OBRAS PUBLICAS ARQ. CRISTIAN CUELLA	PROYECTO: AVDA. MANUEL ORTIZ GUERRERO	DETALLES ESCALA: 1/175	LAMINA N° 03

MUNICIPALIDAD DE SAN LORENZO • Dpto. de Obras Públicas •

Arq. Cristian Cuella
Director de Obras
Municipalidad de San Lorenzo

Lic. Felipe Salomón

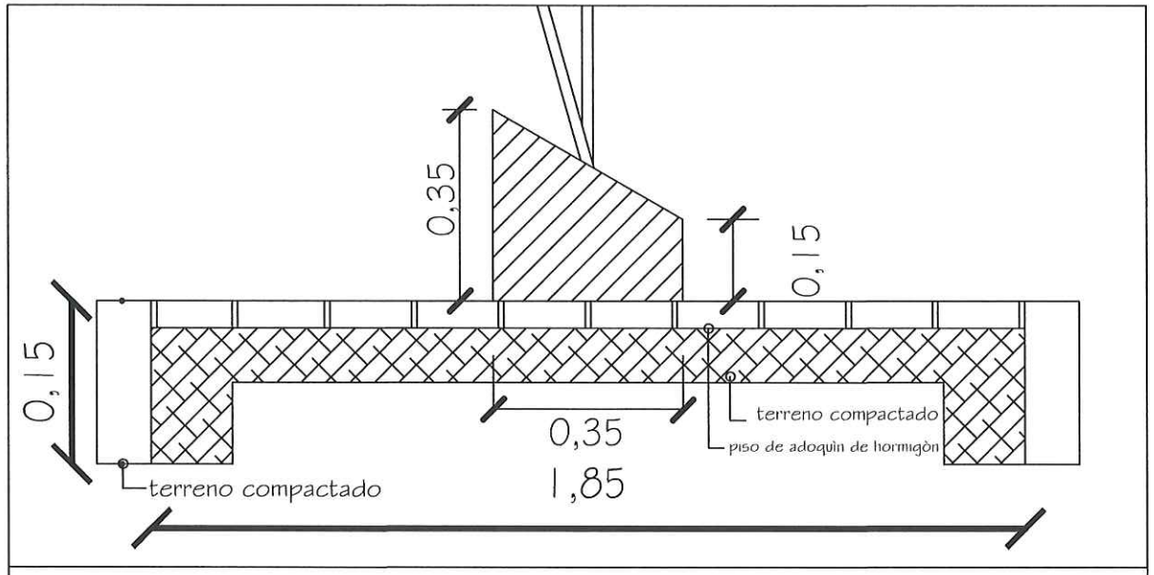

DETALLE DE BASE DE LUMINARIA

MUNICIPALIDAD DE SAN LORENZO INTENDENTE FELIPE SALOMÓN	DIRECCION DE OBRAS PUBLICAS ARQ. CRISTIAN CUELLA	PROYECTO: AVDA. MANUEL ORTIZ GUERRERO	DETALLES ESCALA: 1/175	LAMINA N° 04

Arq. Cristian Cuella
Director de Obras
Municipalidad de San Lorenzo

Arq. Cristian Cuella
Lic. Felipe Salomón
Intendente Municipal

MUNICIPALIDAD DE SAN LORENZO
Dpto. de Obras Públicas

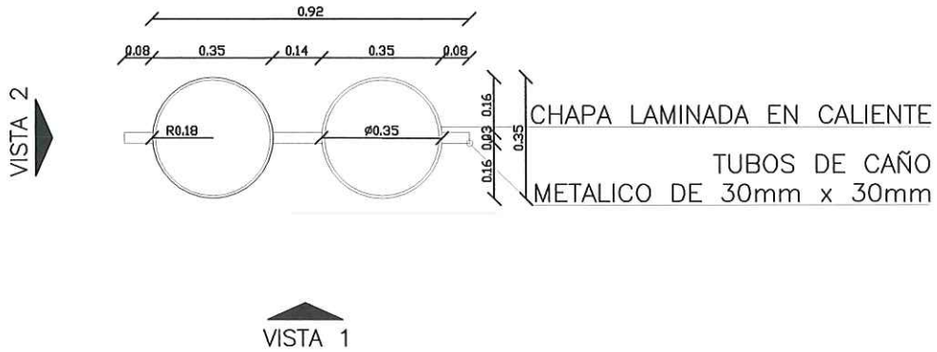

PLANTA

VISTA 1 VISTA 2

MUNICIPALIDAD DE SAN LORENZO INTENDENTE FELIPE SALOMÓN	DIRECCION DE OBRAS PUBLICAS ARQ. CRISTIAN CUELLA	PROYECTO: AVDA. MANUEL ORTIZ GUERRERO	DETALLES ESCALA: 1/175	LAMINA N° 05

Arq. Cristian Cuella
Director de Obras
Municipalidad de San Lorenzo

Lic. Felipe Salomón

MUNICIPALIDAD DE SAN LORENZO
Dpto. de Obras Públicas

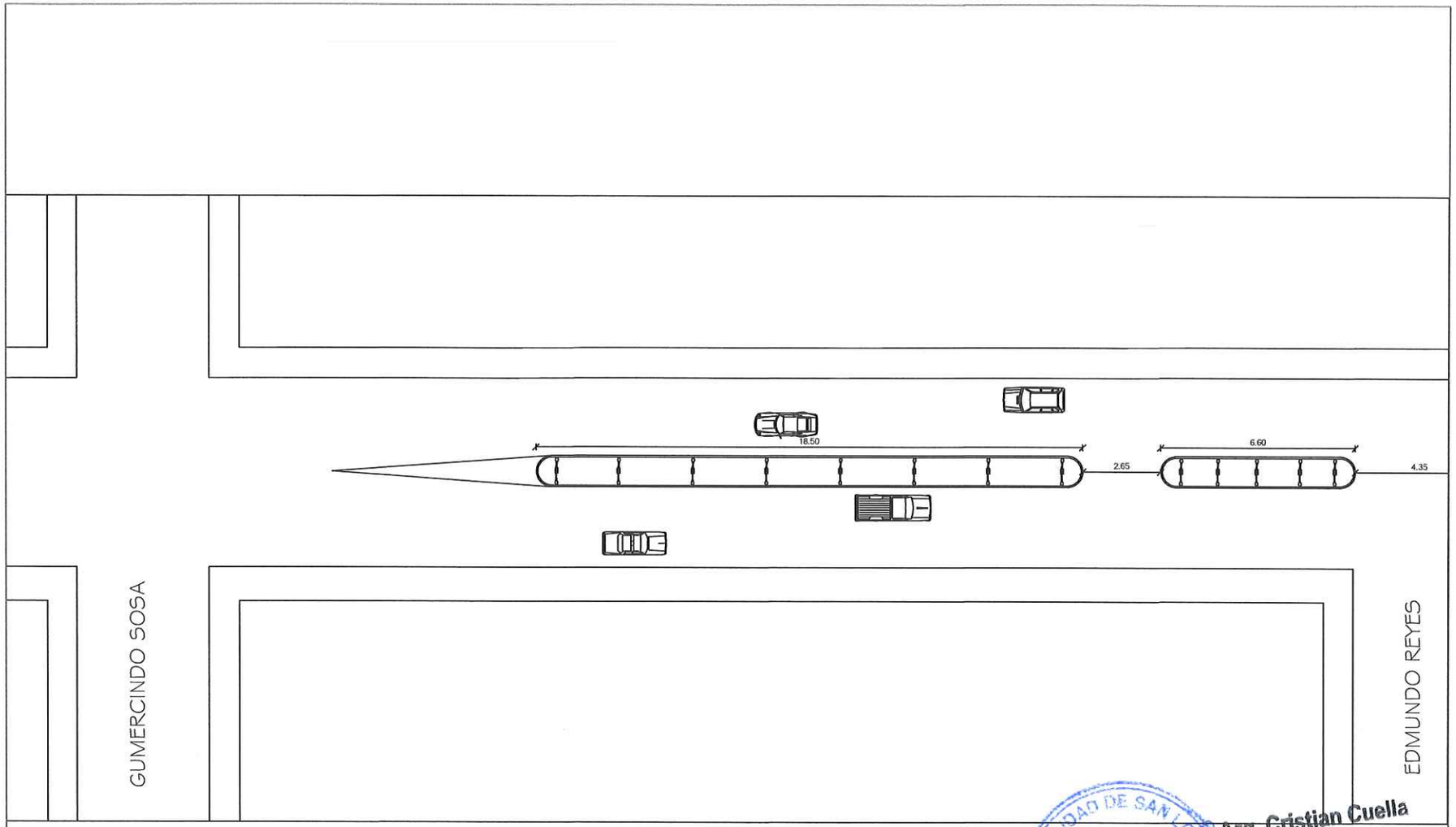

Arq. Cristian Cuella
Director de Obras
Municipalidad de San Lorenzo

MUNICIPALIDAD DE SAN LORENZO
Dpto. de Obras Públicas

MUNICIPALIDAD DE SAN LORENZO INTENDENTE FELIPE SALOMÓN	DIRECCION DE OBRAS PUBLICAS ARQ. CRISTIAN CUELLA	PROYECTO: AVDA. MANUEL ORTIZ GUERRERO	DETALLES ESCALA: 1/175	Arq. Cristian Cuella Reg. Prof. M.O.P.C.N° 3432 — Lic. Felipe Salomón Intendente Municipal	LAMINA N° 06

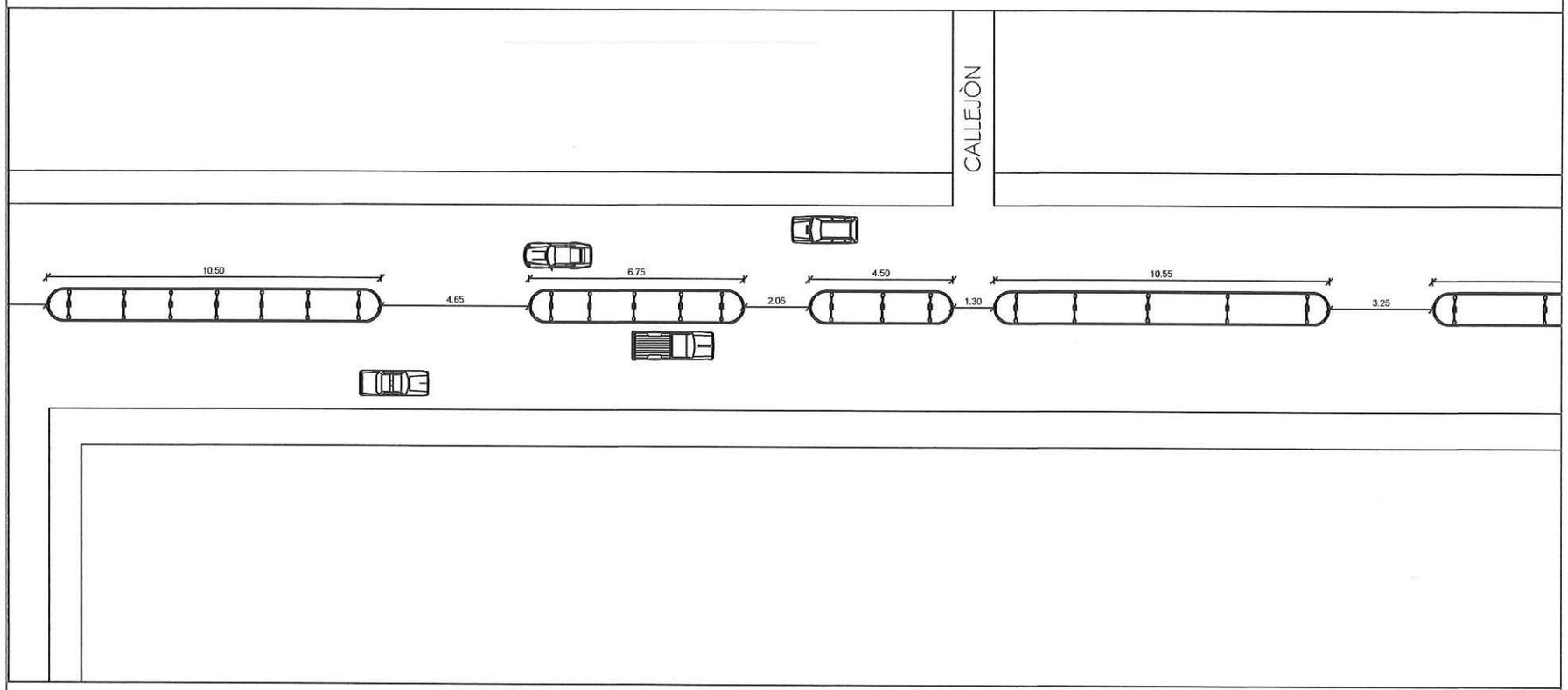

MUNICIPALIDAD DE SAN LORENZO INTENDENTE FELIPE SALOMÓN	DIRECCION DE OBRAS PUBLICAS ARQ. CRISTIAN CUELLA	PROYECTO: AVDA. MANUEL ORTIZ GUERRERO	DETALLES ESCALA: 1/175	Arq. Cristian Cuella Lic. Felipe Salomón	LAMINA N° 07

Arq. Cristian Cuella
Director de Obras
Municipalidad de San Lorenzo

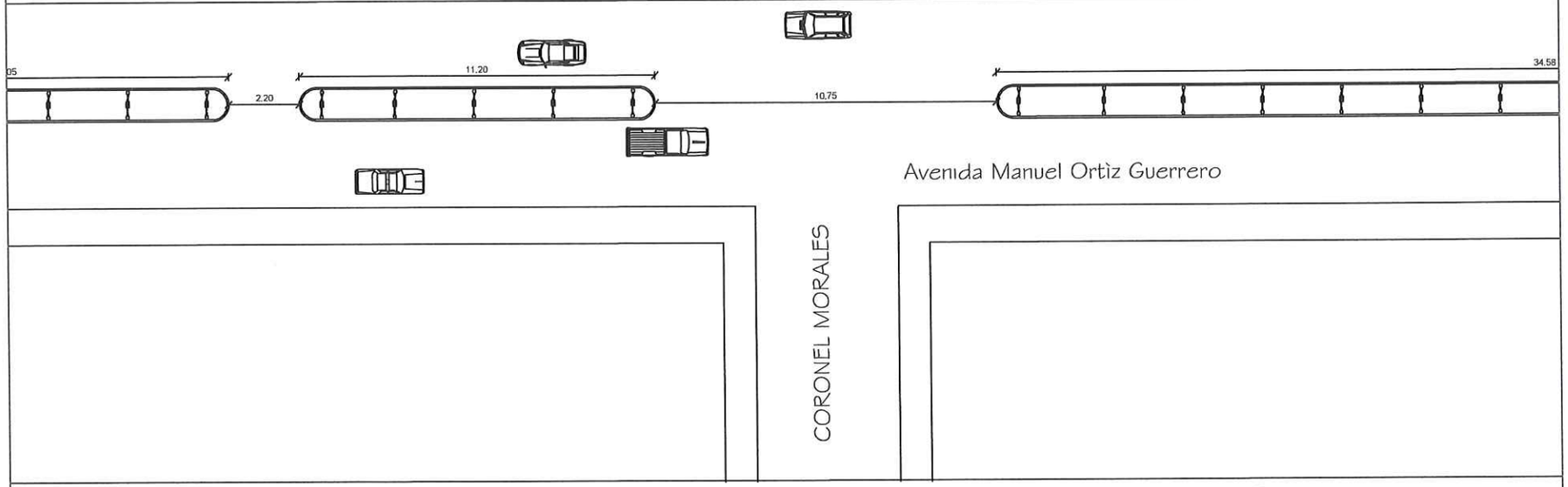

MUNICIPALIDAD DE SAN LORENZO INTENDENTE FELIPE SALOMÓN	DIRECCION DE OBRAS PUBLICAS ARQ. CRISTIAN CUELLA	PROYECTO: AVDA. MANUEL ORTIZ GUERRERO	DETALLES ESCALA: 1/175	Arq. Cristian Cuella Director de Obras Municipalidad de San Lorenzo Lic. Felipe Salomón Intendente Municipal	LAMINA N° 08

MUNICIPALIDAD DE SAN LORENZO
Dpto. de Obras Públicas

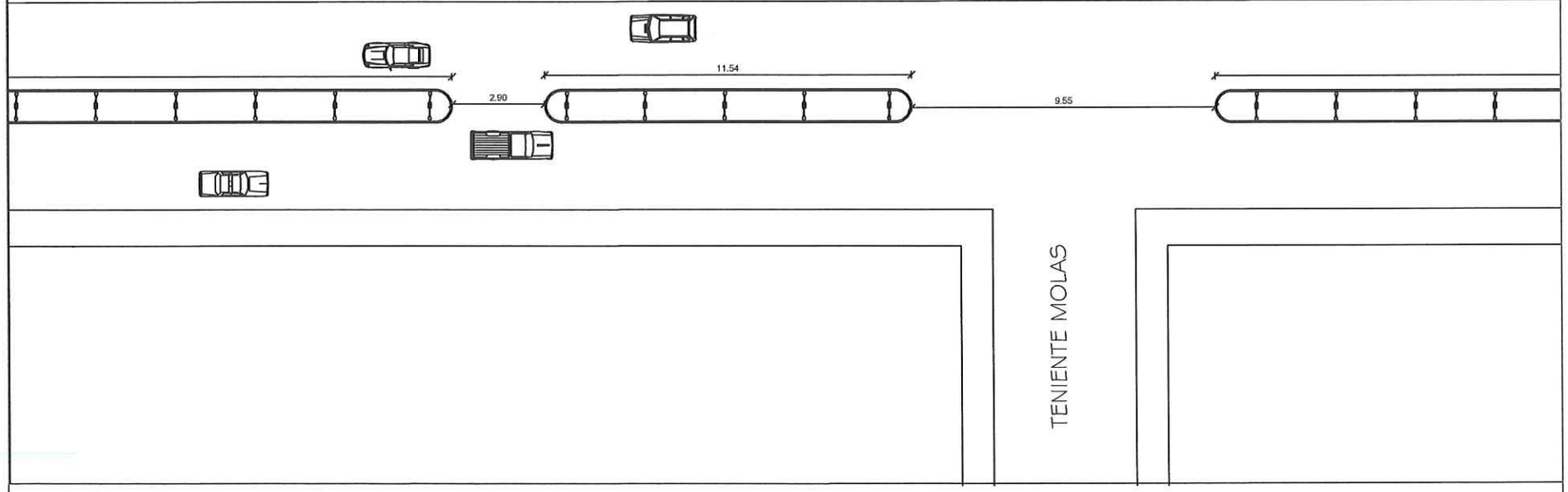

MUNICIPALIDAD DE SAN LORENZO INTENDENTE FELIPE SALOMÓN	DIRECCION DE OBRAS PUBLICAS ARQ. CRISTIAN CUELLA	PROYECTO: AVDA. MANUEL ORTIZ GUERRERO	DETALLES ESCALA: 1/175	Arq. Cristian Cuella Director de Obras Municipalidad de San Lorenzo Lic. Felipe Salomón Intendente Municipal	LAMINA N° 09

MUNICIPALIDAD DE SAN LORENZO
Dpto. de Obras Públicas

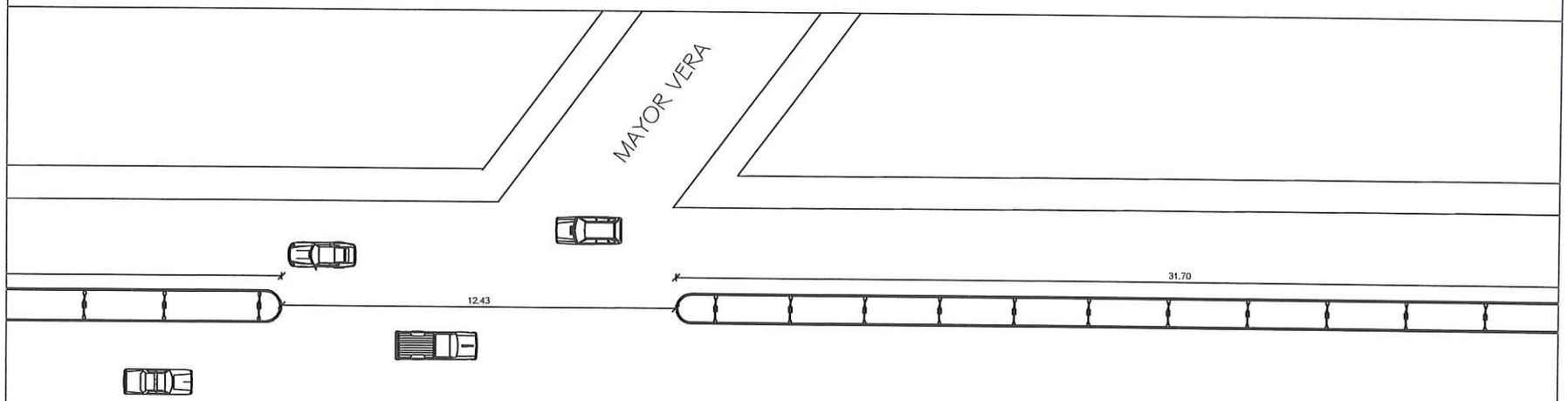

MUNICIPALIDAD DE SAN LORENZO INTENDENTE FELIPE SALOMÓN	DIRECCION DE OBRAS PUBLICAS ARQ. CRISTIAN CUELLA	PROYECTO: AVDA. MANUEL ORTIZ GUERRERO	DETALLES ESCALA: 1/175	LAMINA N° 10

Municipalidad de San Lorenzo • Dpto. de Obras Públicas •

Arq. Cristian Cuella
Director de Obras
Municipalidad de San Lorenzo

Arq. Cristian Cuella

Lic. Felipe Salomón
Intendente Municipal

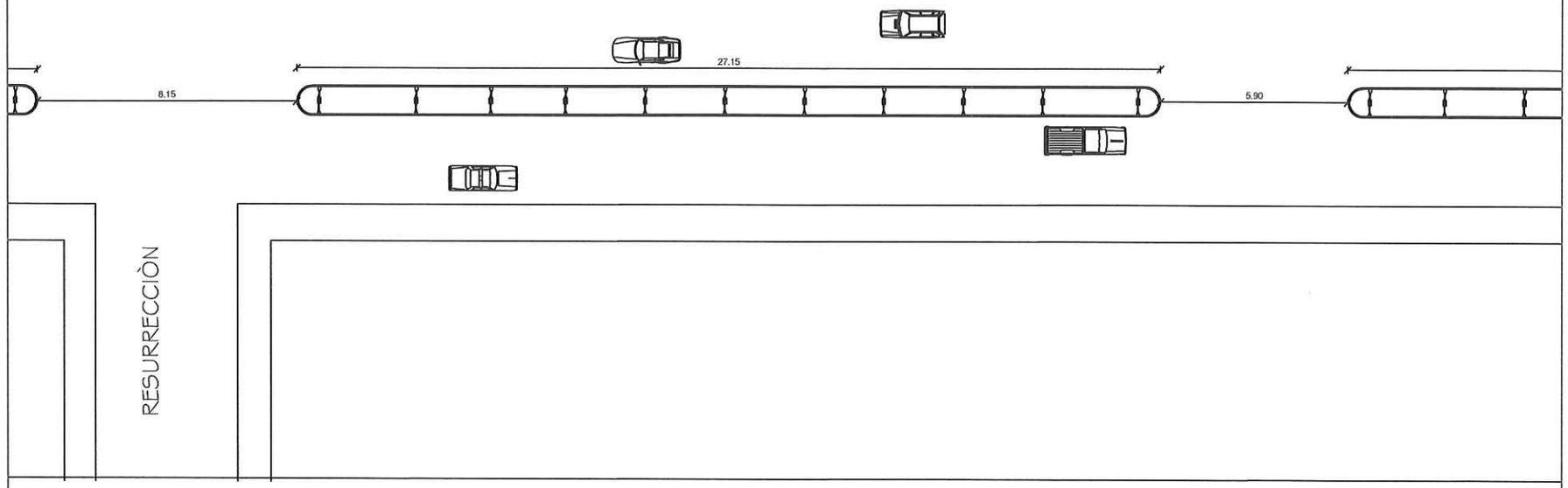

MUNICIPALIDAD DE SAN LORENZO INTENDENTE FELIPE SALOMÓN	DIRECCION DE OBRAS PUBLICAS ARQ. CRISTIAN CUELLA	PROYECTO: AVDA. MANUEL ORTIZ GUERRERO	DETALLES ESCALA: 1/175	LAMINA N° 11

MUNICIPALIDAD DE SAN LORENZO • Dpto. de Obras Públicas

Arq. Cristian Cuella
Director de Obras
Municipalidad de San Lorenzo

Lic. Felipe Salomón
Intendente Municipal

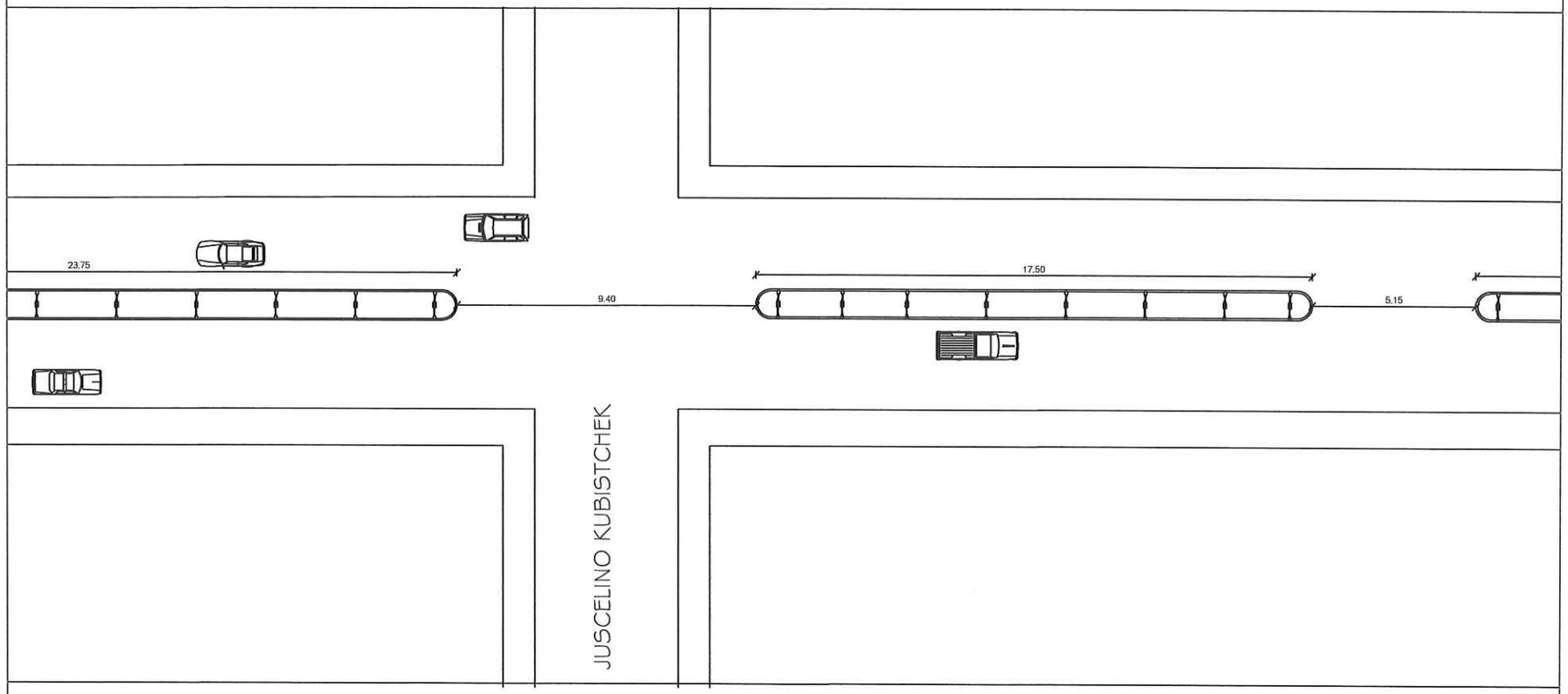

MUNICIPALIDAD DE SAN LORENZO INTENDENTE FELIPE SALOMÓN	DIRECCION DE OBRAS PUBLICAS ARQ. CRISTIAN CUELLA	PROYECTO: AVDA. MANUEL ORTIZ GUERRERO	DETALLES ESCALA: 1/175	LAMINA N° 12

MUNICIPALIDAD DE SAN LORENZO • Dpto. de Obras Públicas •

Arq. Cristian Cuella
Director de Obras
Municipalidad de San Lorenzo

Lic. Felipe Salomón
Intendente Municipal

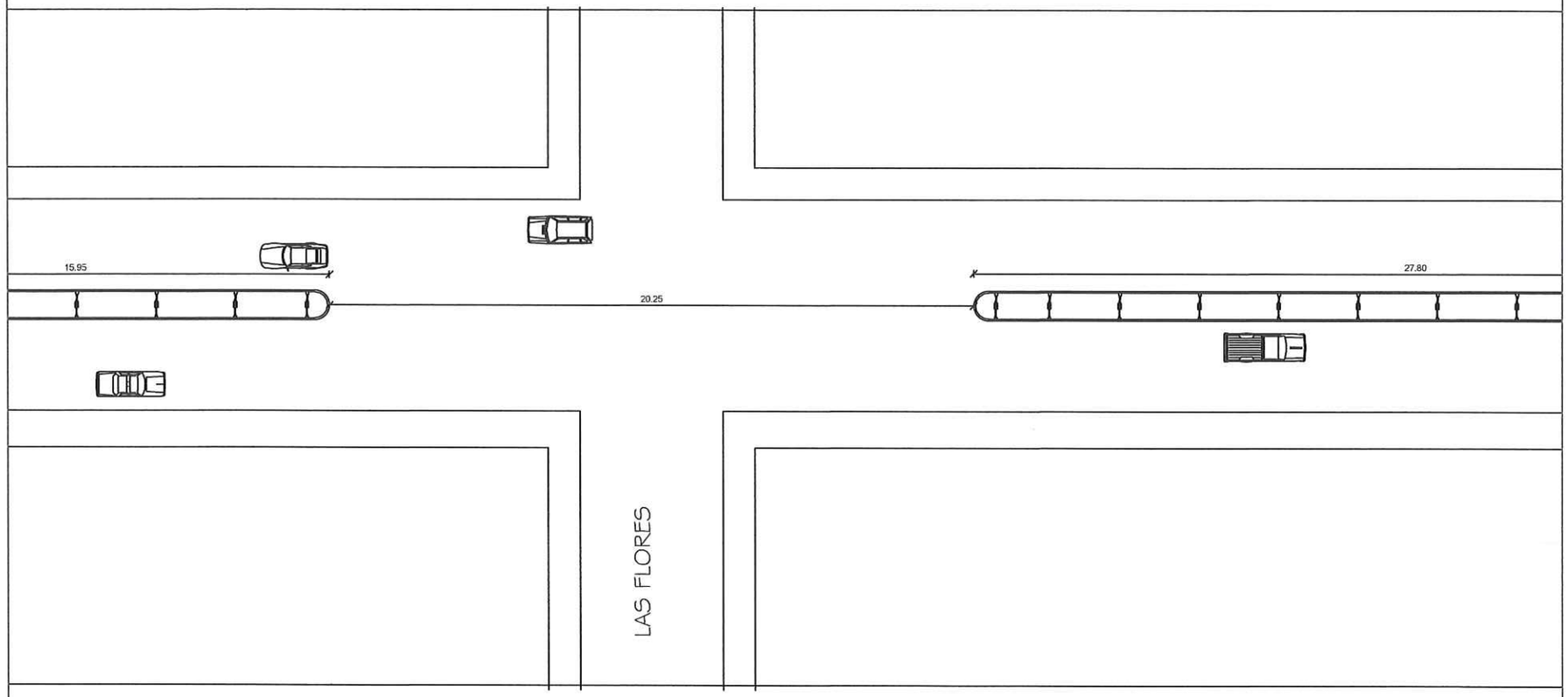

Arq. Cristian Cuella
Director de Obras
Municipalidad de San Lorenzo

MUNICIPALIDAD DE SAN LORENZO INTENDENTE FELIPE SALOMÓN	DIRECCION DE OBRAS PUBLICAS ARQ. CRISTIAN CUELLA	PROYECTO: AVDA. MANUEL ORTIZ GUERRERO	DETALLES ESCALA: 1/175	Arq. Cristian Cuella Lic. Felipe Salomón	LAMINA N° 13

MUNICIPALIDAD DE SAN LORENZO
Dpto. de Obras Públicas

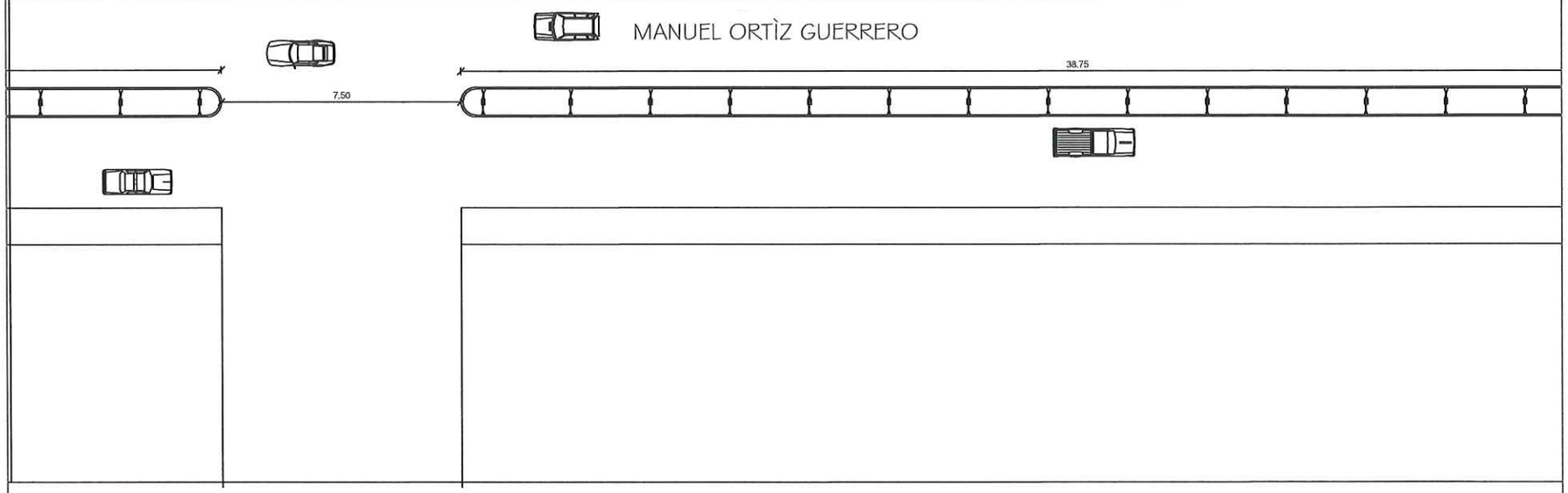

Arq. Cristian Cuella
Director de Obras
Municipalidad de San Lorenzo

MUNICIPALIDAD DE SAN LORENZO • Dpto. de Obras Públicas •

MUNICIPALIDAD DE SAN LORENZO INTENDENTE FELIPE SALOMÓN	DIRECCION DE OBRAS PUBLICAS ARQ. CRISTIAN CUELLA	PROYECTO: AVDA. MANUEL ORTIZ GUERRERO	DETALLES ESCALA: 1/175	Arq. Cristian Cuella Director de Obras	Lic. Felipe Salomón Intendente Municipal	LAMINA N° 14

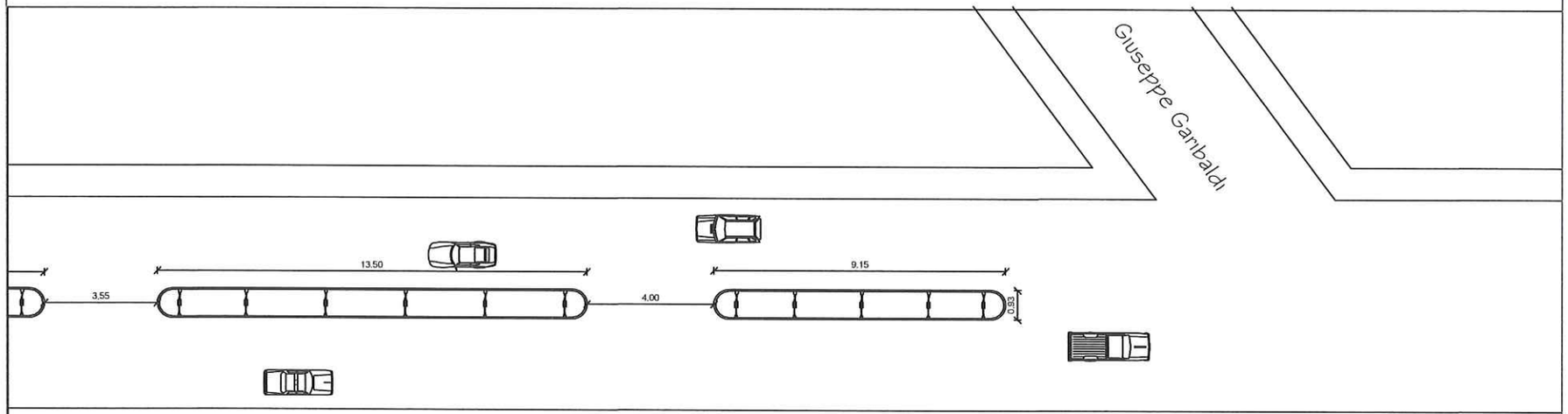

MUNICIPALIDAD DE SAN LORENZO INTENDENTE FELIPE SALOMÓN	DIRECCION DE OBRAS PUBLICAS ARQ. CRISTIAN CUELLA	PROYECTO: AVDA. MANUEL ORTIZ GUERRERO	DETALLES ESCALA: 1/175	Arq. Cristian Cuella Director de Obras Municipalidad de San Lorenzo Lic. Felipa Salomón Intendente Municipal	LAMINA N° 15

MUNICIPALIDAD DE SAN LORENZO • Dpto. de Obras Públicas