MUNICIPALIDAD DE EDELIRA

REPARACIÓN DE AULAS

Colegio Nacional Pirapey Km. 41

Junio 2020

Juntos Avanzamos por una Edelira Mejor…

Nicacio Franco Verdun – Intendente Municipal (2.015 – 2.020)

Arq. Marcelo N. Allende B.
PROYECTISTA
Emilano R. Fernandez
casi Padres Jesuitas
Bº Maria Auxiliadora - Enc. - Py
Telef: 071 - 207 645
0985 - 742 407
marallende01@hotmail.com

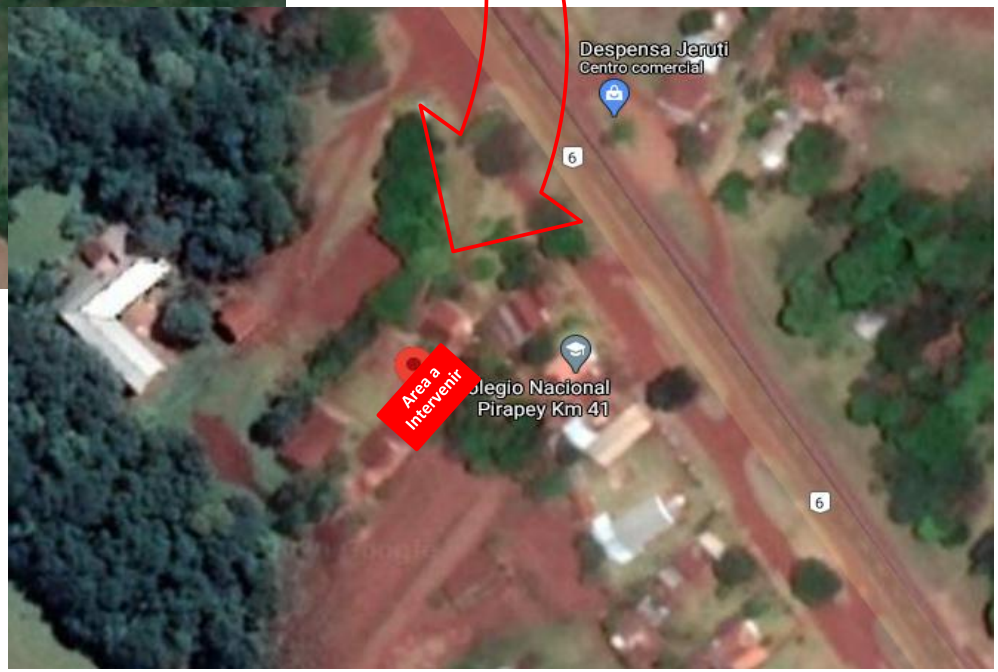

LAMINA
01

Juntos Avanzamos por una Edelira Mejor...

Nicacio Franco Verdun – Intendente Municipal (2.015 – 2.020)

Proyecto:

REPARACIÓN DE AULAS

COLEGIO NACIONAL PIRAPEY KM. 41

Arq. Marcelo N. Allende B.
PROYECTISTA

Emilano R. Fernandez
casi Padres Jesuitas
Bº Maria Auxiliadora - Enc. - Py

Telef: 071 - 207 645
0985 - 742 407
marallende01@hotmail.com

ESTADO ACTUAL DE LA INSTITUCIÓN

LAMINA
02

MUNICIPALIDAD DE EDELIRA

Juntos Avanzamos por una Edelira Mejor…

Nicacio Franco Verdun – Intendente Municipal (2.015 – 2.020)

Proyecto:

REPARACIÓN DE AULAS

COLEGIO NACIONAL PIRAPEY KM. 41

Arq. Marcelo N. Allende B.
PROYECTISTA

Emilano R. Fernandez
casi Padres Jesuitas
Bº Maria Auxiliadora - Enc. - Py

Telef: 071 - 207 645
0985 - 742 407
marallende01@hotmail.com

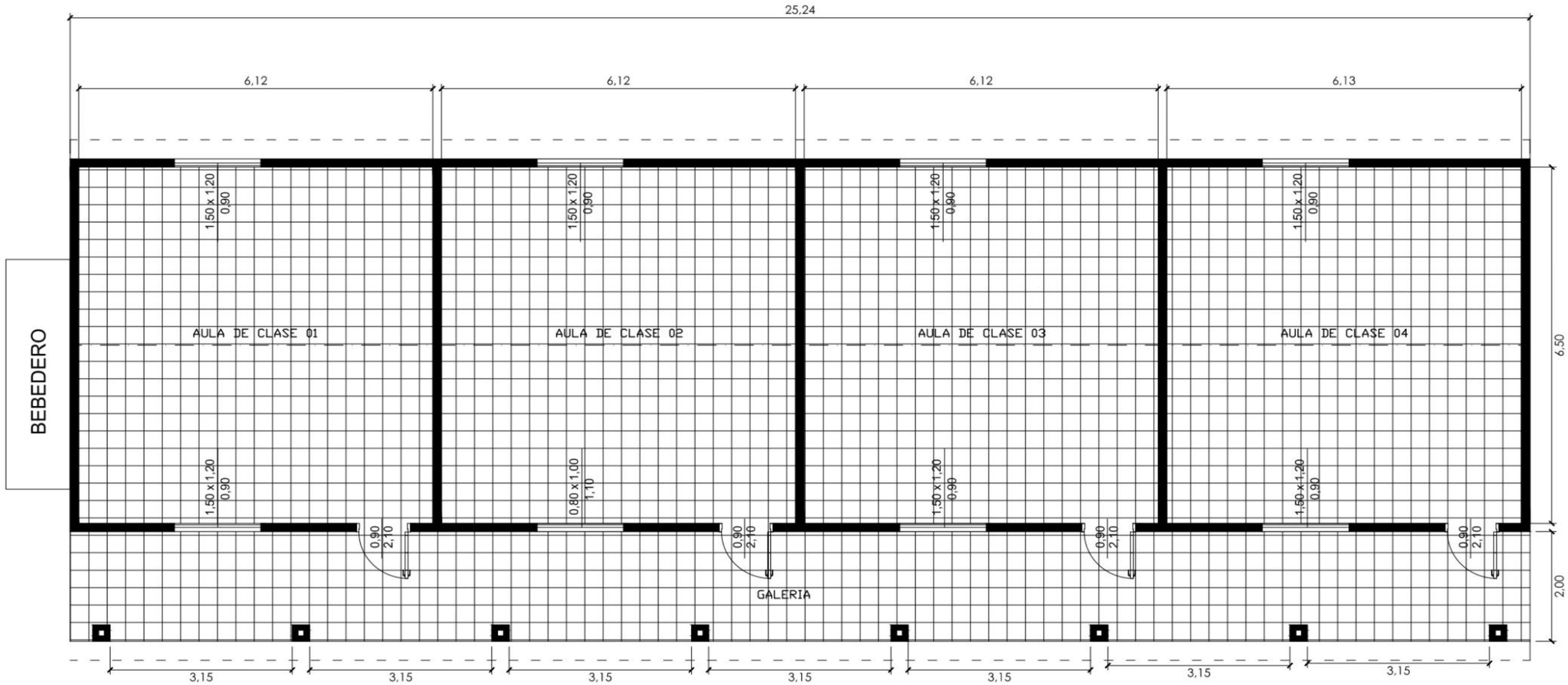

PLANTA ARQUITECTÓNICO

LAMINA
03

Juntos Avanzamos por una Edelira Mejor…

Nicacio Franco Verdun – Intendente Municipal (2.015 – 2.020)

Proyecto:

REPARACIÓN DE AULAS

COLEGIO NACIONAL PIRAPEY KM. 41

Arq. Marcelo N. Allende B.
PROYECTISTA

Emilano R. Fernandez
casi Padres Jesuitas
Bº Maria Auxiliadora - Enc. - Py

Telef: 071 - 207 645
0985 - 742 407
marallende01@hotmail.com

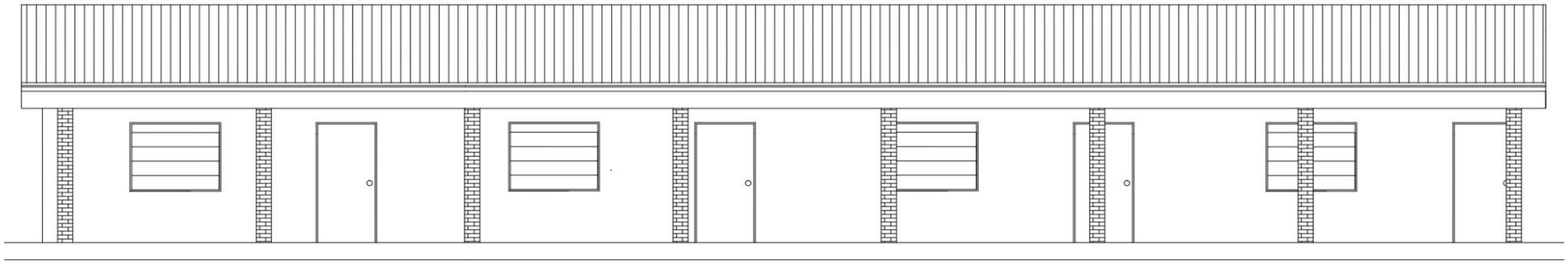

FACHADA FRONTAL

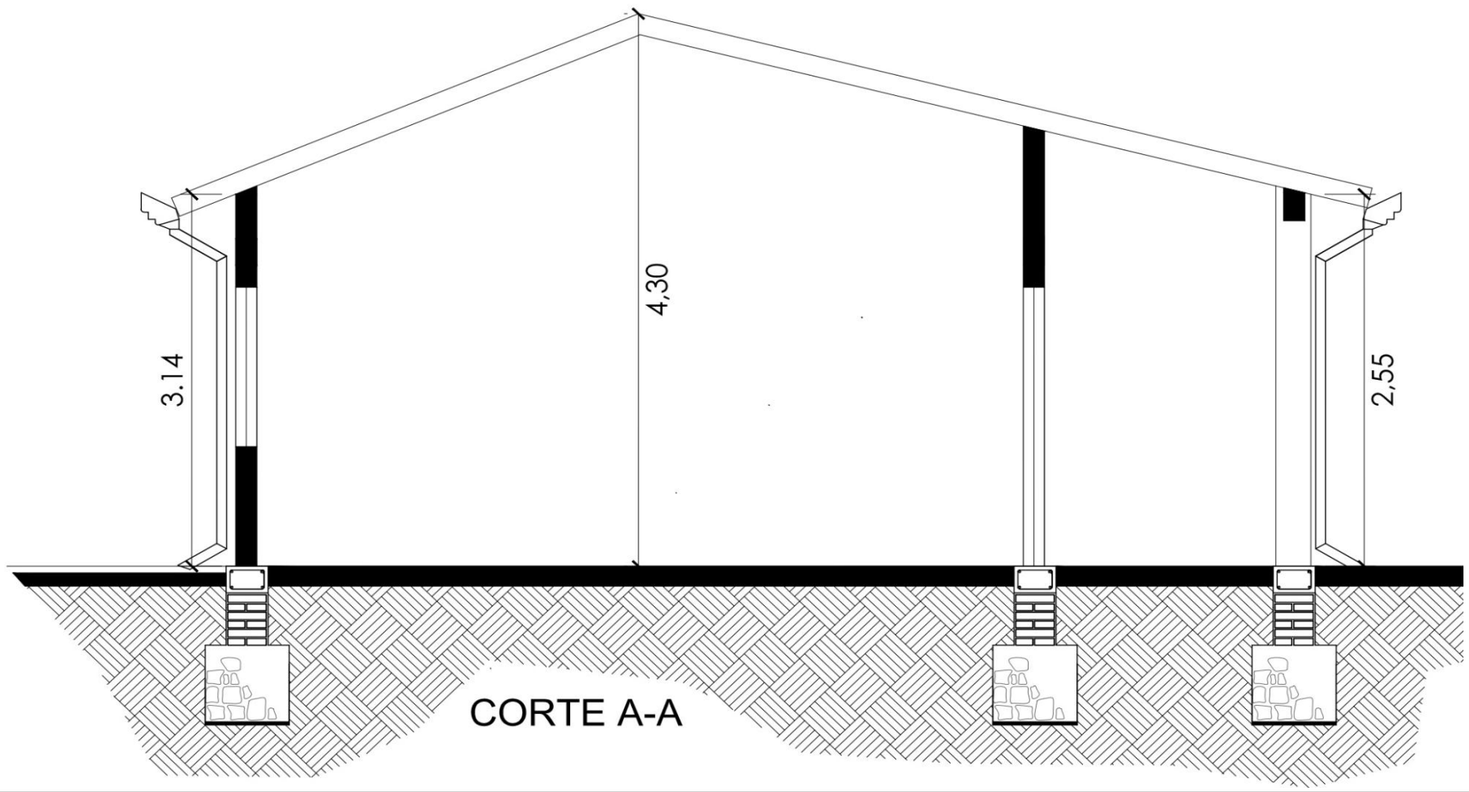

LAMINA
04

Juntos Avanzamos por una Edelira Mejor…

Nicacio Franco Verdun – Intendente Municipal (2.015 – 2.020)

Proyecto:

REPARACIÓN DE AULAS

COLEGIO NACIONAL PIRAPEY KM. 41

Arq. Marcelo N. Allende B.
PROYECTISTA

Emilano R. Fernandez
casi Padres Jesuitas
Bº Maria Auxiliadora - Enc. - Py

Telef: 071 - 207 645
0985 - 742 407
marallende01@hotmail.com

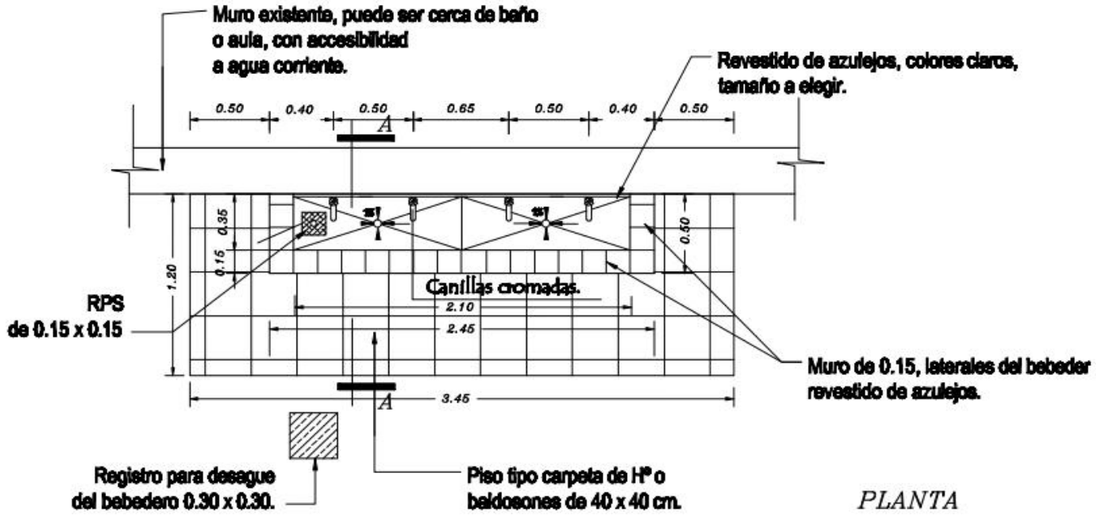

PLANTA

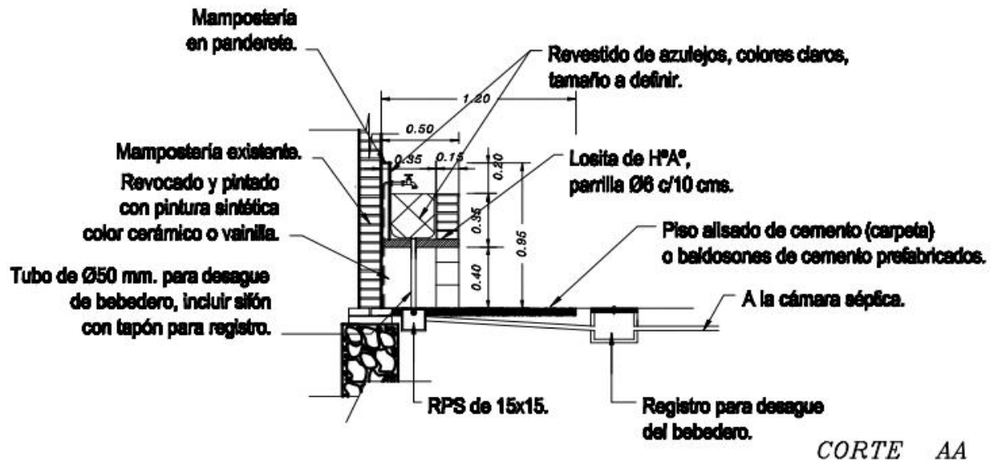

CORTE AA

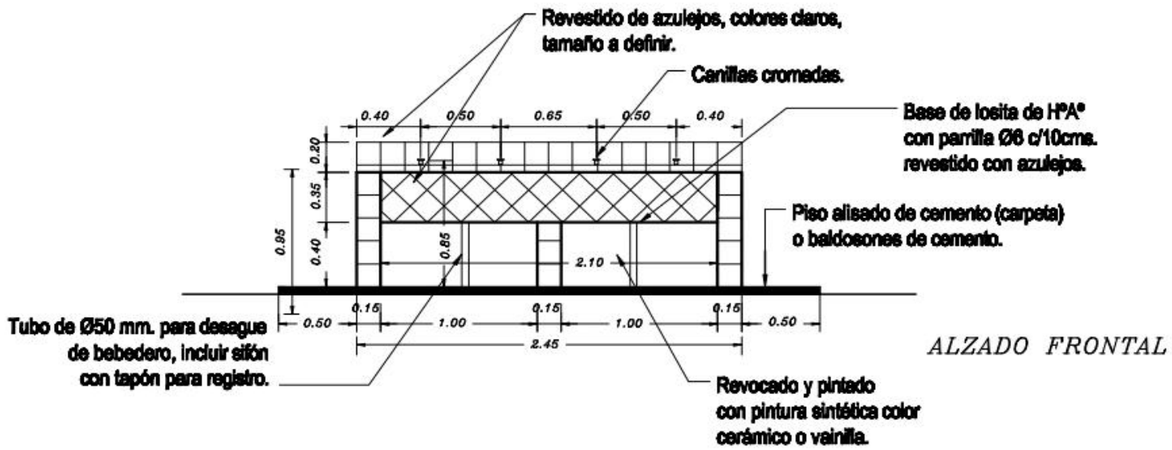

ALZADO FRONTAL

LAMINA
05

Juntos Avanzamos por una Edelira Mejor…

Nicacio Franco Verdun – Intendente Municipal (2.015 – 2.020)

Proyecto:

REPARACIÓN DE AULAS

COLEGIO NACIONAL PIRAPEY KM. 41

Arq. Marcelo N. Allende B.
PROYECTISTA

Emilano R. Fernandez — Telef: 071 - 207 645
casi Padres Jesuitas — 0985 - 742 407
Bº Maria Auxiliadora - Enc. - Py — marallende01@hotmail.com