ESQUEMA DE INSTALACION
ELECTROBOMBA SUMERGIBLE

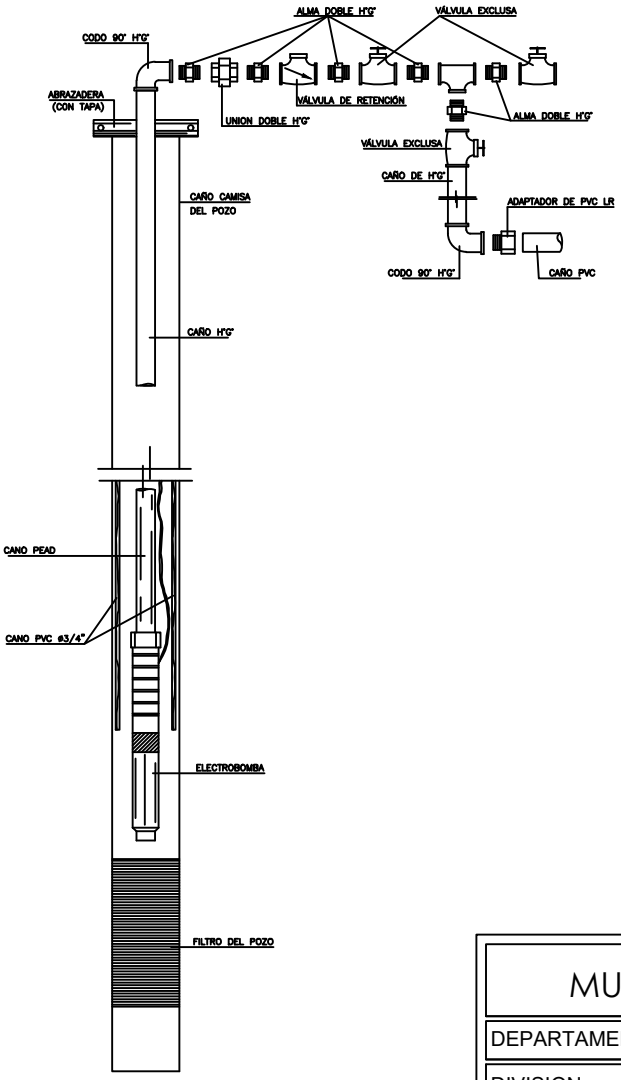

TAPA SANITARIA

*) POZOS DE 6" = Chapa metálica de diám. = 12"
*) POZOS DE 8" = Chapa metálica de diám. = 14"

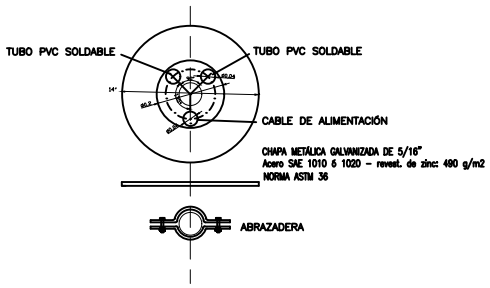

MUNICIPALIDAD DE MINGA GUAZU		
DEPARTAMENTO: **SECRETARIA DE OBRAS**		
DIVISION: **PROYECTO Y FISCALIZACIÓN**		
	PLANO **Sistema de Abastecimiento de Agua** **Km 16 Acaray - Minga Guazu**	PLANO Nº 01
AÑO **2018**		