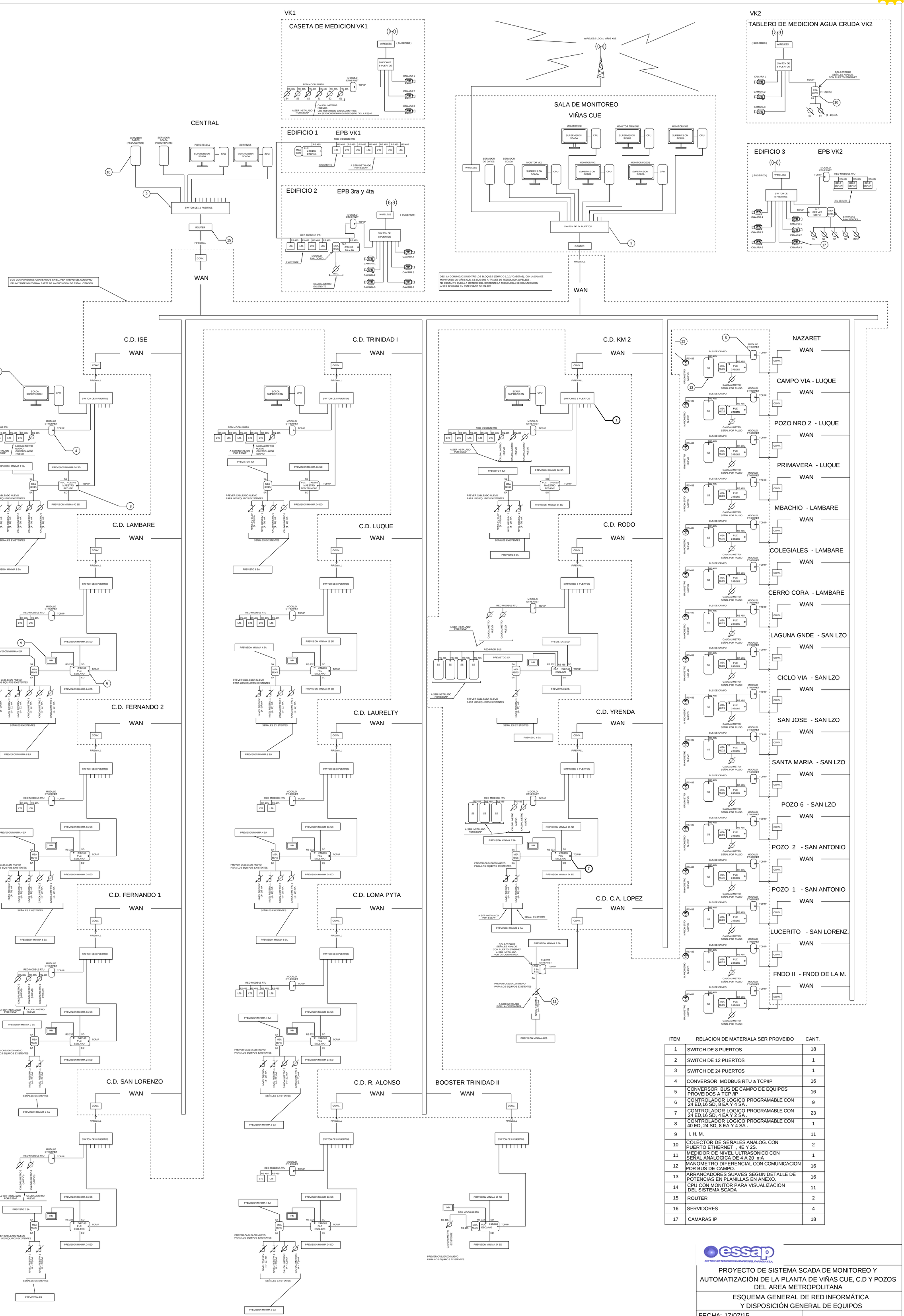

ITEM	RELACION DE MATERIALA SER PROVEIDO	CANT.
1	SWITCH DE 8 PUERTOS	18
2	SWITCH DE 12 PUERTOS	1
3	SWITCH DE 24 PUERTOS	1
4	CONVERSOR MODBUS RTU a TCP/IP	16
5	CONVERSOR BUS DE CAMPO DE EQUIPOS PROVEIDOS A TCP /IP	16
6	CONTROLADOR LOGICO PROGRAMABLE CON 24 ED,16 SD, 8 EA Y 4 SA .	9
7	CONTROLADOR LOGICO PROGRAMABLE CON 24 ED,16 SD, 4 EA Y 2 SA .	23
8	CONTROLADOR LOGICO PROGRAMABLE CON 40 ED, 24 SD, 8 EA Y 4 SA .	1
9	I. H. M.	11
10	COLECTOR DE SEÑALES ANALOG. CON PUERTO ETHERNET , 4E Y 2S.	2
11	MEDIDOR DE NIVEL ULTRASONICO CON SEÑAL ANALOGICA DE 4 A 20 mA	1
12	MANOMETRO DIFERENCIAL CON COMUNICACION POR BUS DE CAMPO.	16
13	ARRANCADORES SUAVES SEGUN DETALLE DE POTENCIAS EN PLANILLAS EN ANEXO.	16
14	CPU CON MONITOR PARA VISUALIZACION DEL SISTEMA SCADA	11
15	ROUTER	2
16	SERVIDORES	4
17	CAMARAS IP	18

essap
EMPRESA DE SERVICIOS SANITARIOS DEL PARAGUAY S.A.

PROYECTO DE SISTEMA SCADA DE MONITOREO Y AUTOMATIZACIÓN DE LA PLANTA DE VIÑAS CUE, C.D Y POZOS DEL AREA METROPOLITANA

ESQUEMA GENERAL DE RED INFORMÁTICA Y DISPOSICIÓN GENERAL DE EQUIPOS

FECHA: 17/07/15

ASUNCIÓN-PARAGUAY

PDF-XCHANGE Click to buy NOW! www.tracker-software.com