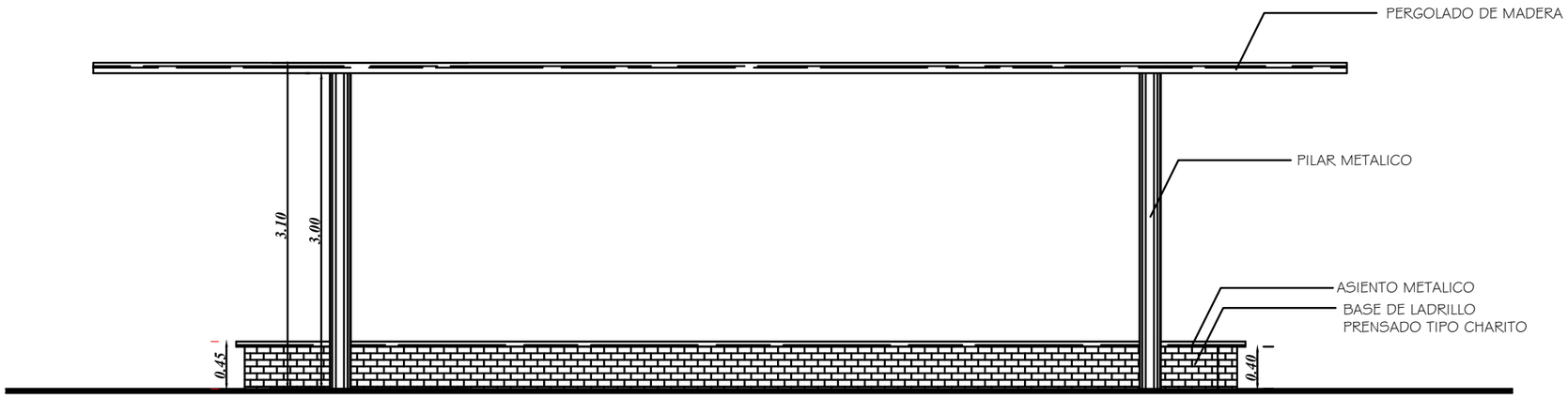

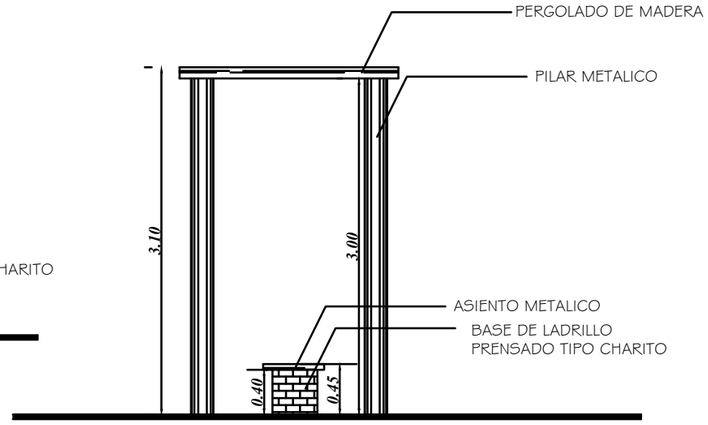

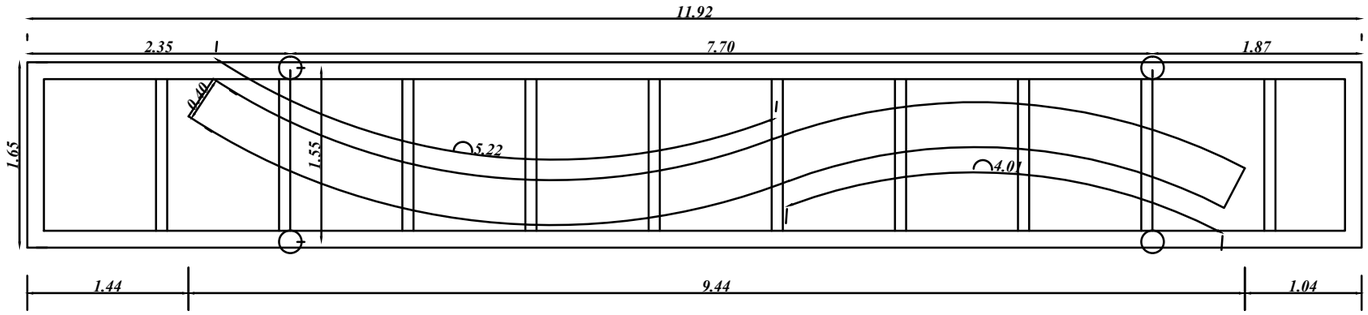

DETALLE DE PERGOLADO
Sin Escala

N O T A :

TODAS LAS MEDIDAS DEBERAN SER VERIFICADAS EN LA OBRA.

I M P O R T A N T E

FAVOR REPORTAR A _____
LAS MODIFICACIONES QUE SE EFECTUEN EN LA OBRA A LA CUAL SE REFIERE ESTE PLANO

MUNICIPALIDAD DE CAMBYRETA
ITAPÚA –PARAGUAY

Municipalidad de Cambyretá

ANTEPROYECTO - PLAZA EN CAMBYRETÁ CENTRO

LÁMINA: DETALLES | UBICACIÓN: CIA. DE CAMBYRETÁ CENTRO

PROYECTO: ARQ. FRANCISCO JAVIER VILLALBA C.

LÁMINA N°

6

Arq. Javier Villalba C.. Proyectista	Arq. Berta R. Martínez B. Directora de Obras	Francisco Javier Pereira Rieve Intendente Municipal