Municipalidad de Fuerte Olimpo
Departamento de Alto Paraguay
Avda. Mons. Dr. Ángel Muzzolón c/ Cerro Cora
Alto Paraguay - Chaco
Tel: (0497) 281-122 - (021) 452-652
Email: uocmunifuerteolimpo@gmail.com

ADDENDA Nº. 03/2019
CONTRATACION POR CONCURSO DE OFERTAS Nº 02/2019
REFACCIÓN Y HERMOSEAMIENTO DE LA PLAZA CENTRAL DEL OBELISCO MAYOR DE FUERTE OLIMPO - IDE: 323592

Señores oferentes:

Se emite la siguiente adenda 03/2019 en relación al Llamado a LICITACION POR CONTRATACION POR CONCURSO DE OFERTAS Nº. 02/2019 proceso con IDE N. 323592 para la "REFACCIÓN Y HERMOSEAMIENTO DE LA PLAZA CENTRAL DEL OBELISCO MAYOR DE FUERTE OLIMPO" convocada por la Municipalidad de FUERTE OLIMPO; que lo consignado en la presente adenda quedara establecida dentro del pliego de bases y condiciones y en los formularios de dicho llamado.

Donde dice: CRITERIOS DE EVALUACION

2. CAPACIDAD LEGAL					
Requisitos Mínimos	Requisitos de Cumplimiento				Documentación requerida
	Oferente Individual	Consorcios			
		Todas las Partes Combinadas	Cada Socio	Socio Líder	
• El Oferente o cada parte deberá acreditar no estar comprendido en las prohibiciones o limitaciones para presentar ofertas o para contratar previstas en el Artículo 40, Ley N° 2051/03, al tiempo de la presentación de la oferta. • Calificación legal. Prohibiciones de los Incs. "a" y "b" del Artículo40. • El Comité de Evaluación confirmará que el Oferente no se encuentra comprendido en las prohibiciones establecidas en el Art. 40, Incs. "a" y "b" de la Ley 2051/03, en base al siguiente análisis: • En primer lugar, verificará que el Oferente haya proporcionado en forma satisfactoria la Declaración Jurada de no hallarse comprendido en las prohibiciones y limitaciones establecidas en el Artículo 40 de la Ley N° 2051/03 que se incluye como parte del formulario de oferta. • Verificará los registros del personal de la Convocante para detectar si el Oferente o sus representantes, se hallan comprendidos en el presupuesto del inciso "a" del artículo 40. • Verificará por los medios disponibles, si el Oferente y los demás sujetos individualizados en las prohibiciones contenidas en la Ley N° 1626/00 "De la Función Pública", aparecen en la base de datos del SINARH o bien de la Secretaría de la Función Pública. • Si se constata que alguna de las personas mencionadas en el párrafo anterior figura en la base de datos del SINARH, el Comité analizará acabadamente si tal situación le impedirá ejecutar el contrato de que se trate, exponiendo los motivos para aceptar o rechazar la oferta, según	Debe cumplir con el requisito.		Debe cumplir con el requisito.		Completar el formulario de oferta y los documentos indicados en el **Anexo I.**

sea el caso. • El Comité podrá recurrir a fuentes públicas o privadas de información, para verificar los datos proporcionados por el Oferente. • Si el Comité confirma que el Oferente o sus integrantes, poseen impedimentos la oferta será rechazada, y se remitirán los antecedentes a la Dirección Nacional de Contrataciones Públicas (DNCP) para los fines pertinentes.					

3. CAPACIDAD FINANCIERA					
Requisitos Mínimos	Requisitos de Cumplimiento				Documentación requerida
	Oferente Individua l	Consorcios			
		Todas las Partes Combin adas	Cada Socio	Socio Líder	
• **Coeficiente de Liquidez**: Activo corriente / Pasivo Corriente debe ser igual o mayor a **"1"**. Esta información será extraída del Balance General correspondiente a los ejercicios fiscales cerrados. **En los 3 (tres) últimos años (2016, 2017, 2018)**.	Debe cumplir con el requisito.		Debe cumplir con el requisito.		Completar el **Formulario N° 5** y presentar los documentos que se indiquen en el **Anexo I.**
• **Coeficiente de Solvencia:** Pasivo Total / Activo Total igual o menor a **"0,80"**. Esta información será extraída del Balance General correspondiente a los ejercicios fiscales cerrados **en los 3 (tres) últimos años (2016, 2017, 2018)**.	Debe cumplir con el requisito.		Debe cumplir con el requisito.		Completar el **Formulario N° 5** y presentar los documentos que se indiquen en el **Anexo I.**

• Demostrar que posee o que tiene acceso a suficientes **activos líquidos, activos reales libres de gravámenes, líneas de crédito y otros medios financieros** (independientemente de cualquier anticipo estipulado en el contrato) para cumplir los requisitos en materia de flujo de fondos para la construcción exigidos para el o los contratos en caso de suspensión, reanudación de faenas u otros retrasos en los pagos. • El mínimo de activos líquidos y/o acceso a créditos libres de otros compromisos contractuales del adjudicatario será: **80% (ochenta por ciento) del monto de la obra.** Las deducciones al flujo de fondos exigidos por compromisos derivados de otros contratos solo se harán cuando dichos contratos se encuentren en ejecución. Este mínimo de activos líquidos que constituirá el capital operativo, debe ser el resultado de la diferencia entre el Activo Corriente menos el Pasivo Corriente del año 2018. Puede ser complementado con líneas de crédito otorgadas por entidades financieras.	Debe cumplir con el requisito.	Debe cumplir con el requisito .	Debe cumplir por lo menos con el **25%** del requisito mínimo	Debe cumplir por lo menos con el **40%** del requisito mínimo	Completar el **Formulario N° 5,** y presentar los documentos probatorios que se indiquen en el **Anexo I**).

4. EXPERIENCIA GENERAL EN OBRAS					
Requisitos Mínimos	Requisitos de Cumplimiento				Documentación requerida
	Oferente Individual	Consorcios			
		Todas las Partes Combinadas	Cada Socio	Socio Líder	

• Haber generado, durante los mejores tres años (5) años de los últimos diez (10) años, en promedio un volumen anual de facturación igual o superior a **80% (ochenta por ciento) del Total de la Oferta presentada a la Municipalidad de FUERTE OLIMPO** • El promedio del volumen anual de negocios se define como el total de las facturas legales correspondientes a obras en ejecución o terminadas por el oferente, dividido el número de (5) años señalado en el párrafo precedente. **La Actividad Principal de la Empresa oferente debe ser CONSTRUCCIONES, con una antigüedad de la empresa como mínimo de 8 (ocho) años, para locual deberá anexar copia de la Constancia de Inscripción de RUC en el Ministerio de Hacienda, en donde conste la fecha de inscripción en la actividad económica de construcciones.**	Debe cumplir con el requisito.	Debe cumplir con el requisito.	Debe cumplir por lo menos con el **25%** de los requisitos mínimos requeridos.	Debe cumplir por lo menos con el **40%** de los requisitos mínimos requeridos .	Completar los **Formulario N° 2 y 3,** y presentar los documentos probatorios que se indiquen en el **Anexo I**).

5. EXPERIENCIA ESPECÍFICA EN OBRAS					
Requisitos Mínimos	Requisitos de Cumplimiento				Documentación requerida
	Oferente Individual	Consorcios			
		Todas las Partes Combinadas	Cada Socio	Socio Líder	
• Participación en calidad de contratista, integrante de un consorcio en el porcentaje de participación, o subcontratista autorizado por la Administración Contratante en al menos **5 (cinco)** contrato, con su Certificado de Recepción Final de Obras, durante los últimos **10 (diez)** años, similares a las obras propuestas (construcción de obras civiles). • La similitud debe basarse en la escala física, la complejidad, los métodos o la tecnología, u otras características técnicas, conforme a lo descrito en la Sección V. Alcance de las Obras. • A fin de cumplir este requisito, las obras deberán estar terminadas en un **70%** por lo menos, y el desempeño deberá haber sido satisfactorio. • Deberán presentar la Recepción Final de todos los contratos presentados como experiencia.	Debe cumplir con el requisito.	Debe cumplir con el requisito.	Debe cumplir por lo menos con el **25%** de los requisitos mínimos requeridos.	Debe cumplir por lo menos con el **40%** de los requisitos mínimos requeridos .	Completar los **Formulario N° 4,** y presentar los documentos probatorios que se indiquen en el **Anexo I**).

• "Contar con experiencia mínima para el contrato que antecede u otros contratos, ejecutados en el período **2014, 2015, 2016, 2017, 2018** en las siguientes actividades clave: REFACCIÓN Y HERMOSEAMIENTO DE LA PLAZA **Instituciones Públicas y/o Privadas"**. • Deberá presentar al menos 3 (tres) Contratos que cubran el 80% del valor de su oferta, con Acta de Recepción Definitiva.	Debe cumplir con el requisito.		Debe cumplir por lo menos con el **25%** de los requisitos mínimos requeridos.	Debe cumplir por lo menos con el **40%** de los requisitos mínimos requeridos .	Completar los **Formulario N° 2 y 4,** y presentar los documentos probatorios que se indiquen en el **Anexo I**).

6. CAPACIDAD EN MATERIA DE PERSONAL					
Requisitos Mínimos	Requisitos de Cumplimiento				Documentación requerida
	Oferente Individual	Consorcios			
		Todas las Partes Combinadas	Cada Socio	Socio Líder	
• Demostrar que cuenta con personal debidamente calificado para desempeñar los siguientes cargos clave: REFACCIÓN Y HERMOSEAMIENTO DE LA PLAZA • Como mínimo deberá contar con un Jefe o Superintendente de Obras con **una (1) Carta de Compromiso de Prestación de Servicios o Contrato Vigente con un Representante Técnico, con título de grado (Ingeniero Civil o Arquitecto) con Patente Profesional y Registro Profesional vigente, y como mínimo 5 (cinco) años de experiencia en obras de naturaleza y complejidad similares**.	Debe cumplir con el requisito.	Debe cumplir con el requisito.			Completar el **Formulario N° 6** y presentar los documentos que se indiquen en el **Anexo I**).

7. CAPACIDAD EN MATERIA DE EQUIPOS

Requisitos Mínimos	Requisitos de Cumplimiento				Documentación requerida
	Oferente Individual	Consorcios			
		Todas las Partes Combinadas	Cada Socio	Socio Líder	
• Demostrar que puede disponer oportunamente de los equipos esenciales en propiedad o en alquiler, que a continuación se indican*:* **(2) dos mescladora,** **(1) un compactador a rodillo.** **Herramientas menores como carretillas, palas, barretas, picos, martillos, mazos, corta hierros, nivel de mano, nivel de manguera, hilo de nylon N° 100**. • Equipos de seguridad varios (cascos, botas, mamelucos, guantes, equipos de primeros auxilios, equipos de señalización). • Vehículo para acarreo de materiales y retiro de los restos de la obra ya sea como propietario o alquilado a través de una declaración tener a disposición siguientes vehículos (1) un Camión de Carga de 5.000 Kgr. • Los equipos mínimos necesarios presentados por los Oferentes no deberán estar comprometidos en otras obras.	Debe cumplir con el requisito.	Deben cumplir con el requisito.	Debe cumplir por lo menos con el **25%** de los requisitos mínimos requeridos	Debe cumplir por lo menos con el **40%** de los requisitos mínimos requeridos.	Completar el **Formulario N° 7 y 8;** y Presentar los documentos que se indiquen en el **Anexo I**).

DEBE DECIR: CRITERIOS DE EVALUACION

2. CAPACIDAD LEGAL					
Requisitos Mínimos	Requisitos de Cumplimiento				Documentación requerida
	Oferente Individual	Consorcios			
		Todas las Partes Combinadas	Cada Socio	Socio Líder	
• El Oferente o cada parte deberá acreditar no estar comprendido en las prohibiciones o limitaciones para presentar ofertas o para contratar previstas en el Artículo 40, Ley N° 2051/03, al tiempo de la presentación de la oferta. • Calificación legal. Prohibiciones de los Incs. "a" y "b" del Artículo40. • El Comité de Evaluación confirmará que el Oferente no se encuentra comprendido en las prohibiciones establecidas en el Art. 40, Incs. "a" y "b" de la Ley 2051/03, en base al siguiente análisis: • En primer lugar, verificará que el Oferente haya proporcionado en forma satisfactoria la Declaración Jurada de no hallarse comprendido en las prohibiciones y limitaciones establecidas en el Artículo 40 de la Ley N° 2051/03 que se incluye como parte del formulario de oferta. • Verificará los registros del personal de la Convocante para detectar si el Oferente o sus representantes, se hallan comprendidos en el presupuesto del inciso "a" del artículo 40. • Verificará por los medios disponibles, si el Oferente y los demás sujetos individualizados en las prohibiciones contenidas en la Ley N° 1626/00 "De la Función Pública", aparecen en la base de datos del SINARH o bien de la Secretaría de la Función Pública. • Si se constata que alguna de las personas mencionadas en el párrafo anterior figura en la base de datos del SINARH, el Comité analizará acabadamente si tal situación le impedirá ejecutar el contrato de que se trate, exponiendo los motivos para aceptar o rechazar la oferta, según	Debe cumplir con el requisito.		Debe cumplir con el requisito.		Completar el formulario de oferta y los documentos indicados en el **Anexo I.**

sea el caso. • El Comité podrá recurrir a fuentes públicas o privadas de información, para verificar los datos proporcionados por el Oferente. • Si el Comité confirma que el Oferente o sus integrantes, poseen impedimentos la oferta será rechazada, y se remitirán los antecedentes a la Dirección Nacional de Contrataciones Públicas (DNCP) para los fines pertinentes.					

3. CAPACIDAD FINANCIERA					
Requisitos Mínimos	Requisitos de Cumplimiento				Documentación requerida
	Oferente Individua l	Consorcios			
		Todas las Partes Combin adas	Cada Socio	Socio Líder	
• **Coeficiente de Liquidez**: Activo corriente / Pasivo Corriente debe ser igual o mayor a **"1"**. Esta información será extraída del Balance General correspondiente a los ejercicios fiscales cerrados. **En los 3 (tres) últimos años (2016, 2017, 2018)**.	Debe cumplir con el requisito.		Debe cumplir con el requisito.		Completar el **Formulario N° 5** y presentar los documentos que se indiquen en el **Anexo I.**
• **Coeficiente de Solvencia:** Pasivo Total / Activo Total igual o menor a **"0,80"**. Esta información será extraída del Balance General correspondiente a los ejercicios fiscales cerrados **en los 3 (tres) últimos años (2016, 2017, 2018)**.	Debe cumplir con el requisito.		Debe cumplir con el requisito.		Completar el **Formulario N° 5** y presentar los documentos que se indiquen en el **Anexo I.**

• Demostrar que posee o que tiene acceso a suficientes **activos líquidos, activos reales libres de gravámenes, líneas de crédito y otros medios financieros** (independientemente de cualquier anticipo estipulado en el contrato) para cumplir los requisitos en materia de flujo de fondos para la construcción exigidos para el o los contratos en caso de suspensión, reanudación de faenas u otros retrasos en los pagos. • El mínimo de activos líquidos y/o acceso a créditos libres de otros compromisos contractuales del adjudicatario será: **80% (ochenta por ciento) del monto de la obra.** Las deducciones al flujo de fondos exigidos por compromisos derivados de otros contratos solo se harán cuando dichos contratos se encuentren en ejecución. Este mínimo de activos líquidos que constituirá el capital operativo, debe ser el resultado de la diferencia entre el Activo Corriente menos el Pasivo Corriente del año 2018. Puede ser complementado con líneas de crédito otorgadas por entidades financieras.	Debe cumplir con el requisito.	Debe cumplir con el requisito .	Debe cumplir por lo menos con el **25%** del requisito mínimo	Debe cumplir por lo menos con el **40%** del requisito mínimo	Completar el **Formulario N° 5,** y presentar los documentos probatorios que se indiquen en el **Anexo I**).

4. EXPERIENCIA GENERAL EN OBRAS					
Requisitos Mínimos	Requisitos de Cumplimiento				Documentación requerida
	Oferente Individual	Consorcios			
		Todas las Partes Combinadas	Cada Socio	Socio Líder	
• Haber generado, durante los mejores tres (3) años de los últimos cinco (5) años, en promedio un volumen anual de facturación igual o superior a **80% (ochenta por ciento) del Total de la Oferta presentada a la Municipalidad de FUERTE OLIMPO** • El promedio del volumen anual de negocios se define como el total de las facturas legales correspondientes a obras en ejecución o terminadas por el oferente, dividido el número de (5) años señalado en el párrafo precedente. **La Actividad Principal de la Empresa oferente debe ser METALURGICAS Y/O CONSTRUCCIONES, con una antigüedad de la empresa como mínimo de 5 (cinco) años, para locual deberá anexar copia de la Constancia de Inscripción de RUC en el Ministerio de Hacienda, en donde conste la fecha de inscripción en la actividad económica de construcciones y/o metalurgicas**	Debe cumplir con el requisito.	Debe cumplir con el requisito.	Debe cumplir por lo menos con el **25%** de los requisitos mínimos requeridos.	Debe cumplir por lo menos con el **40%** de los requisitos mínimos requeridos .	Completar los **Formulario N° 2 y 3,** y presentar los documentos probatorios que se indiquen en el **Anexo I**).

5. EXPERIENCIA ESPECÍFICA EN OBRAS					
Requisitos Mínimos	Requisitos de Cumplimiento				Documentación requerida
	Oferente Individual	Consorcios			
		Todas las Partes Combinadas	Cada Socio	Socio Líder	
• Participación en calidad de contratista, integrante de un consorcio en el porcentaje de participación, o subcontratista autorizado por la Administración Contratante en al menos **2 (dos)** contrato, con su Certificado de Recepción Final de Obras, durante los últimos **5 (cinco)** años, similares a las obras propuestas (construcción de obras civiles). • La similitud debe basarse en la escala física, la complejidad, los métodos o la tecnología, u otras características técnicas, conforme a lo descrito en la Sección V. Alcance de las Obras. • A fin de cumplir este requisito, las obras deberán estar terminadas en un **70%** por lo menos, y el desempeño deberá haber sido satisfactorio. • Deberán presentar la Recepción Final de todos los contratos presentados como experiencia.	Debe cumplir con el requisito.	Debe cumplir con el requisito.	Debe cumplir por lo menos con el **25%** de los requisitos mínimos requeridos.	Debe cumplir por lo menos con el **40%** de los requisitos mínimos requeridos .	Completar los **Formulario N° 4,** y presentar los documentos probatorios que se indiquen en el **Anexo I**).

• "Contar con experiencia mínima para el contrato que antecede u otros contratos, ejecutados en el período **2016, 2017, 2018** en las siguientes actividades clave: REFACCIÓN Y HERMOSEAMIENTO DE LA PLAZA **Instituciones Públicas y/o Privadas"**. • Deberá presentar al menos 2 (dos) Contratos que cubran el 40% del valor de su oferta, con Acta de Recepción Definitiva.	Debe cumplir con el requisito.		Debe cumplir por lo menos con el **25%** de los requisitos mínimos requeridos.	Debe cumplir por lo menos con el **40%** de los requisitos mínimos requeridos .	Completar los **Formulario N° 2 y 4,** y presentar los documentos probatorios que se indiquen en el **Anexo I**).

6. CAPACIDAD EN MATERIA DE PERSONAL					
Requisitos Mínimos	Requisitos de Cumplimiento				Documentación requerida
	Oferente Individual	Consorcios			
		Todas las Partes Combinadas	Cada Socio	Socio Líder	
• Demostrar que cuenta con personal debidamente calificado para desempeñar los siguientes cargos clave: REFACCIÓN Y HERMOSEAMIENTO DE LA PLAZA • Como mínimo deberá contar con un Jefe o Superintendente de Obras con **una (1) Carta de Compromiso de Prestación de Servicios o Contrato Vigente con un Representante Técnico, con título de grado (Ingeniero Civil o Arquitecto) con Patente Profesional y Registro Profesional vigente, y como mínimo 2 (dos) años de experiencia en obras de naturaleza y complejidad similares**.	Debe cumplir con el requisito.	Debe cumplir con el requisito.			Completar el **Formulario N° 6** y presentar los documentos que se indiquen en el **Anexo I**).

7. CAPACIDAD EN MATERIA DE EQUIPOS

Requisitos Mínimos	Requisitos de Cumplimiento				Documentación requerida
	Oferente Individual	Consorcios			
		Todas las Partes Combinadas	Cada Socio	Socio Líder	
• Demostrar que puede disponer oportunamente de los equipos esenciales en propiedad o en alquiler, que a continuación se indican*:* **(2) dos mescladora,** **(1) un compactador a rodillo.** **Herramientas menores como carretillas, palas, barretas, picos, martillos, mazos, corta hierros, nivel de mano, nivel de manguera, hilo de nylon N° 100**. • Equipos de seguridad varios (cascos, botas, mamelucos, guantes, equipos de primeros auxilios, equipos de señalización). • Vehículo para acarreo de materiales y retiro de los restos de la obra ya sea como propietario o alquilado a través de una declaración tener a disposición siguientes vehículos (1) un Camión de Carga de 5.000 Kgr. • Los equipos mínimos necesarios presentados por los Oferentes no deberán estar comprometidos en otras obras.	Debe cumplir con el requisito.	Deben cumplir con el requisito.	Debe cumplir por lo menos con el **25%** de los requisitos mínimos requeridos	Debe cumplir por lo menos con el **40%** de los requisitos mínimos requeridos.	Completar el **Formulario N° 7 y 8;** y Presentar los documentos que se indiquen en el **Anexo I**).

Donde dice: ESPECIFICACIONES TECNICAS

Debe decir: ESPECIFICACIONES TECNICAS

Numero de Items	Descripcion
1	**ARENERO CON PERIMETRO DE MAMPOSTERIA**
	Seria un perimetro de 32 metros lineal de colocacion de ladrillo comun con revoque a la lona y relleno con 8 m3 de arena lavada.
2	**HAMACA DE 3 ASIENTOS CON CADENA**
	Arco y Patas de Caño Negro Redondo de 2 "1/2 con pared de 2mm de Gruesor, Largo 3 metros, altura 2,50 metros, asientos coldados de cadena de hierro, Protegidos con pintura anti oxido y soldadura estetica.
3	**SUBE Y BAJA PARA SEIS NIÑOS**
	Arco y Patas de Caño Negro Redondo de 2 "1/2 con pared de 2mm de Gruesor, Largo 2 metros, altura 0,80 metros, 6 asientos de hierro de 1" soldadas en las puntas de 3 caños negro redondo de 2 "1/2 de 2,40metros de largo. Protegidos con pintura anti oxido y soldadura estetica.
4	**JUEGO MULTI FUNCIONAL**
	TECHITO, BALCON,PASARELA, TOBOGAN, ESCALERA, CALESITA CIRCULAR, HAMACAS. Base y complementos de Caño Negro pared de 1,80mm, Largo total de 7 metros incluye Calesita de 4 asientos, escalera, tobogan, hamaca para 4 niños, pasarela de piso de madera de 2,50 metros, techo de chapa.
5	**TOBOGAN COLORIDO GRANDE**
	Base de Caño negro de 30 x 50 pared 1,80 mm con una Altura de 2,50 metros y escalera de caño redonde de 1" separado cada 0,20 metros, tobogan de chapa negra de 18mm protegidos con esmalte antioxido y soldadura especial.
6	**BANCO DE HORMIGON PRE FABRICADO**
	Asientos o bancos de hormigón pre fabricados con respaldero. Uso para la intemperie. Medidas Mínimas Aproximada: Largo 140cm o más X ancho 50cm o más X alto 80 cm o más. Se adjunto Opciones de modelos ó presentar modelo que tenga en plaza con todas las características y las medidas mínimas

Simulador de Remo
Ski Individual
Simulador de Caminata Individual
Abdominal Individual
Pectoral con Tirador
Simulador de Cabalgata Individual
Presion de Piernas Doble
Pression de Espalad

ILUMINACION GAVIOTA

SOPORTE DE CAÑO GALVANIZADO CON TERMINACION EN GAVIOTA

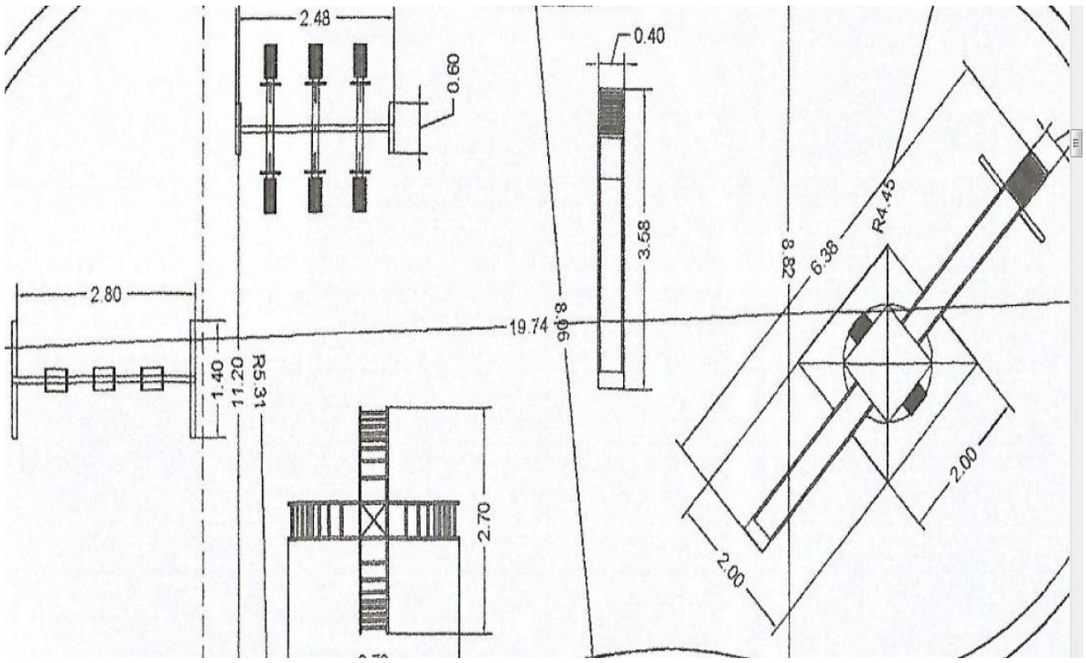

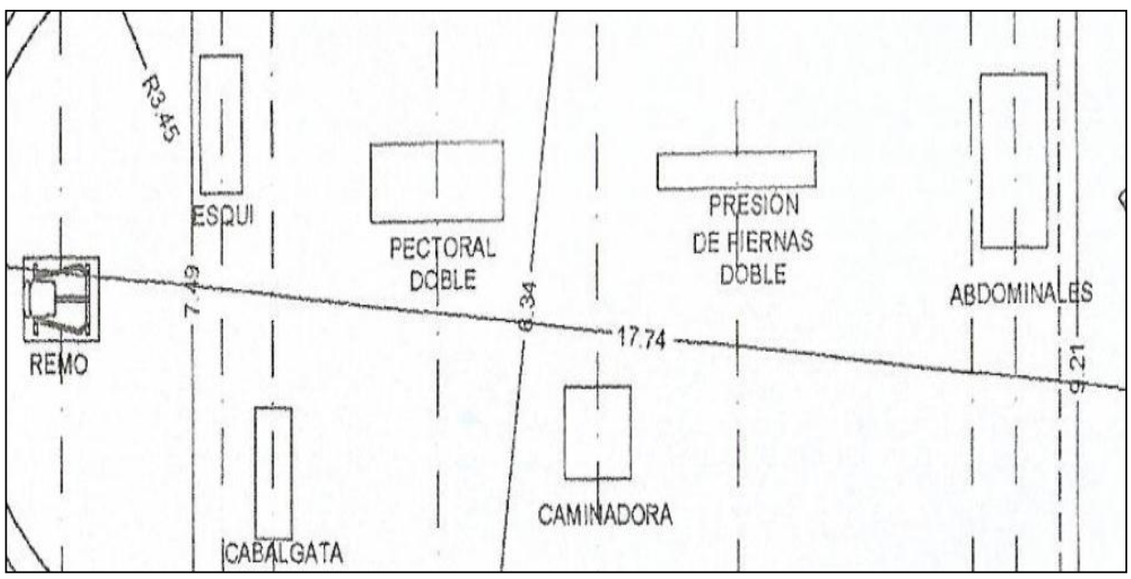

MUNICIPALIDAD DE FUERTE OLIMPO
U.O.C.
Alto Paraguay

Silvio Ramón Chamorro
Encargado UOC