# PLANTA DE LOCALIZACION

| | |
|---|---|
| | MUNICIPALIDAD DE CORPUS CHRISTI |
| | CONSTRUCCION DE PAVIMENTO PETREO<br>CALLE TAJY SEGUNDA ETAPA |
| | UBIC: ENTRE CALLE GUAIRA Y AVENIDA PARAGUAY |
| | DIVICION: UOC ECONOMISTA HERMINIO RIVEROS |
| PROYECTISTA : ARQ. CARLOS A. MOLINAS | |

Studio MA
ARQUITECTURA Y CONSTRUCCIONES
Arq. Carlos A. Molinas Ayala
RUC: 1523819-9

PROYECTISTA JEFE DIV.

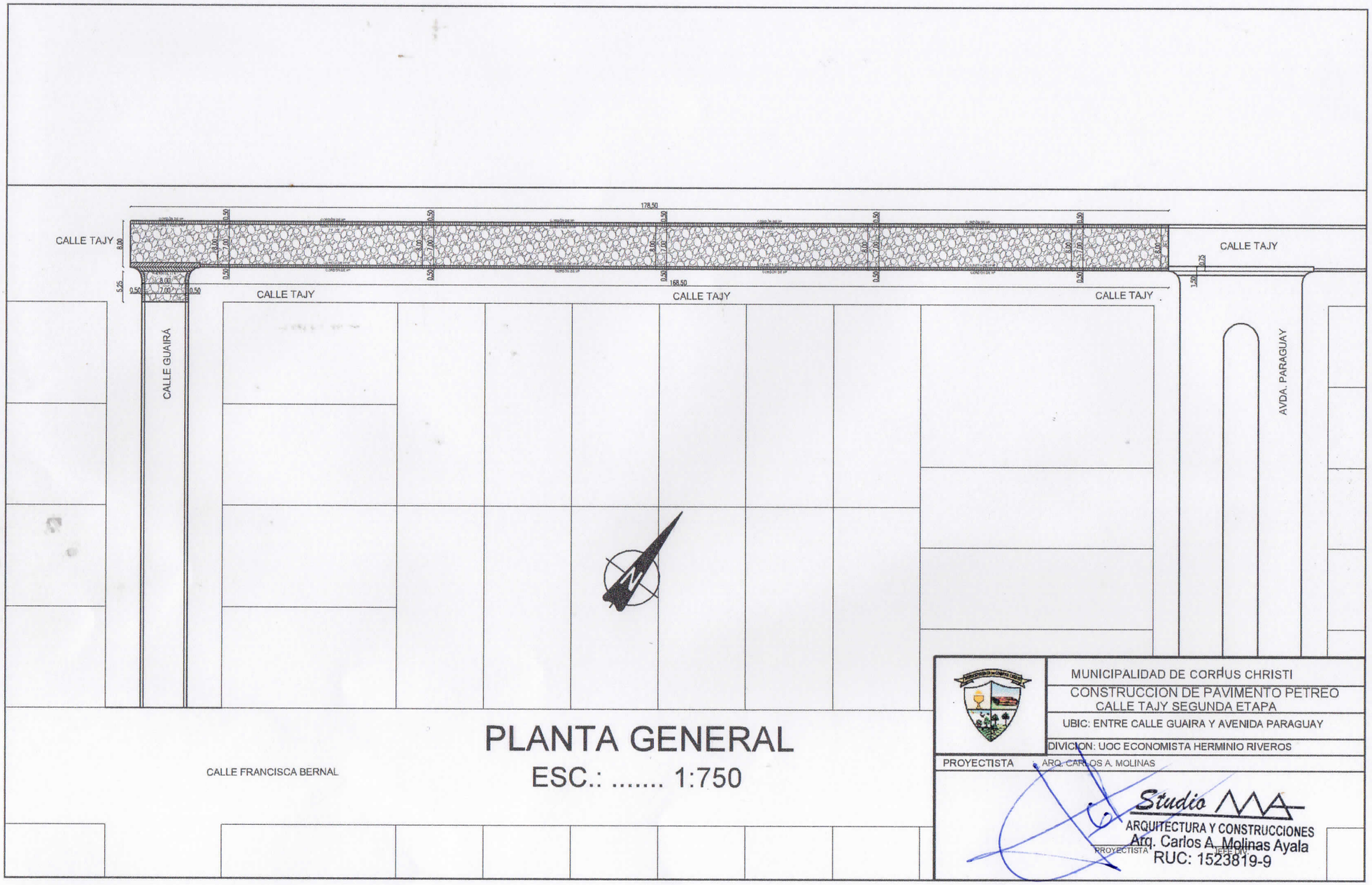


# PLANTA GENERAL

ESC.: ..... 1:750

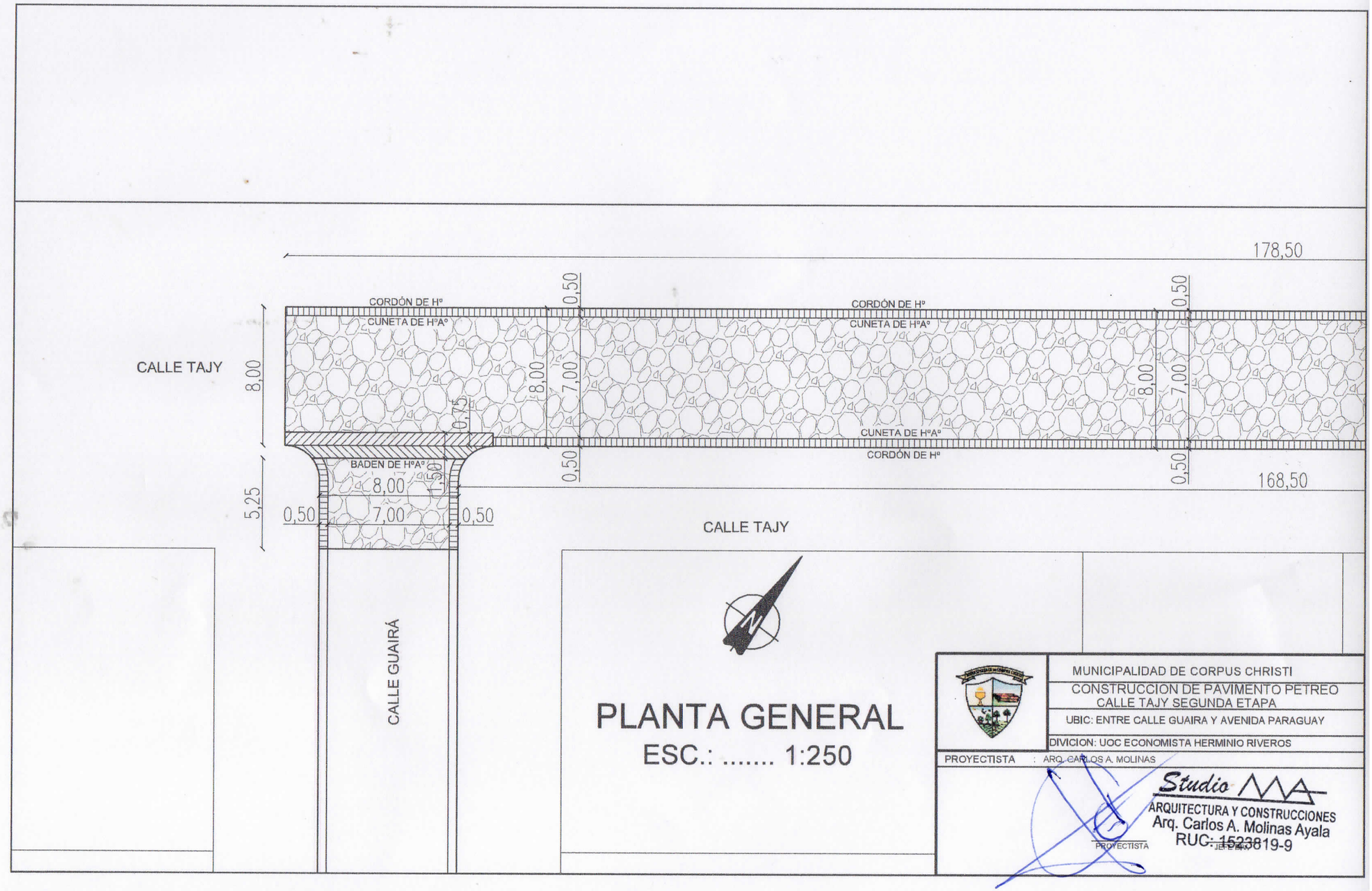
178,50
CORDÓN DE Hº
CUNETA DE HºAº
0,50
CORDÓN DE Hº
CUNETA DE HºAº
0,50
CALLE TAJY
8,00
8,00
7,00
8,00
7,00
0,75
CUNETA DE HºAº
CORDÓN DE Hº
BADEN DE HºAº
0,50
0,50
168,50
8,00
1,50
5,25
0,50
7,00
0,50
CALLE TAJY
CALLE GUAIRÁ
PLANTA GENERAL
ESC.: ..... 1:250
MUNICIPALIDAD DE CORPUS CHRISTI
CONSTRUCCION DE PAVIMENTO PETREO
CALLE TAJY SEGUNDA ETAPA
UBIC: ENTRE CALLE GUAIRA Y AVENIDA PARAGUAY
DIVICION: UOC ECONOMISTA HERMINIO RIVEROS
PROYECTISTA : ARQ. CARLOS A. MOLINAS
Studio
ARQUITECTURA Y CONSTRUCCIONES
Arq. Carlos A. Molinas Ayala
RUC: 1523819-9
PROYECTISTA

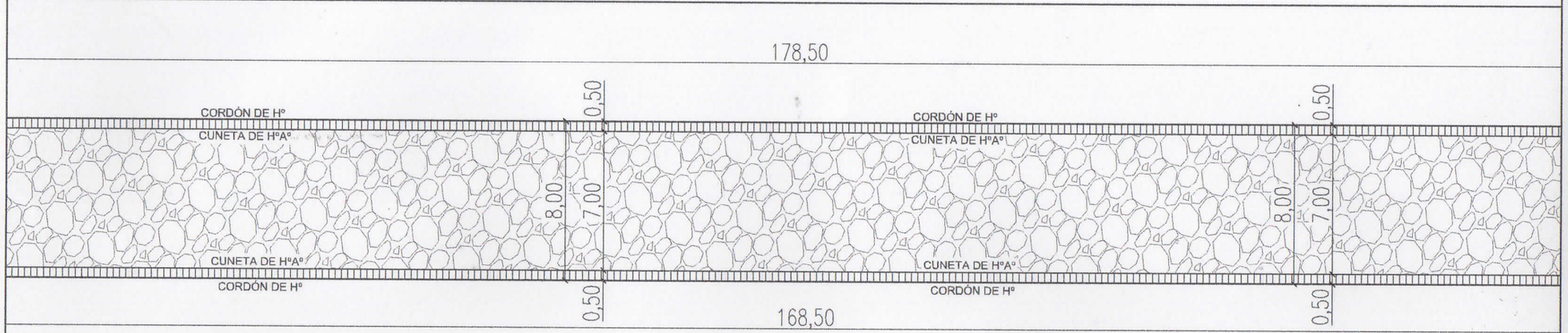


CALLE TAJY

# PLANTA GENERAL

ESC.: ..... 1:250

MUNICIPALIDAD DE CORPUS CHRISTI

CONSTRUCCION DE PAVIMENTO PETREO
CALLE TAJY SEGUNDA ETAPA

UBIC: ENTRE CALLE GUAIRA Y AVENIDA PARAGUAY

DIVICION: UOC ECONOMISTA HERMINIO RIVEROS

PROYECTISTA : ARQ. CARLOS A. MOLINAS

Studio MA
ARQUITECTURA Y CONSTRUCCIONES
Arq. Carlos A. Molinas Ayala
RUC: 1523819-9

PROYECTISTA JEFE DIV.

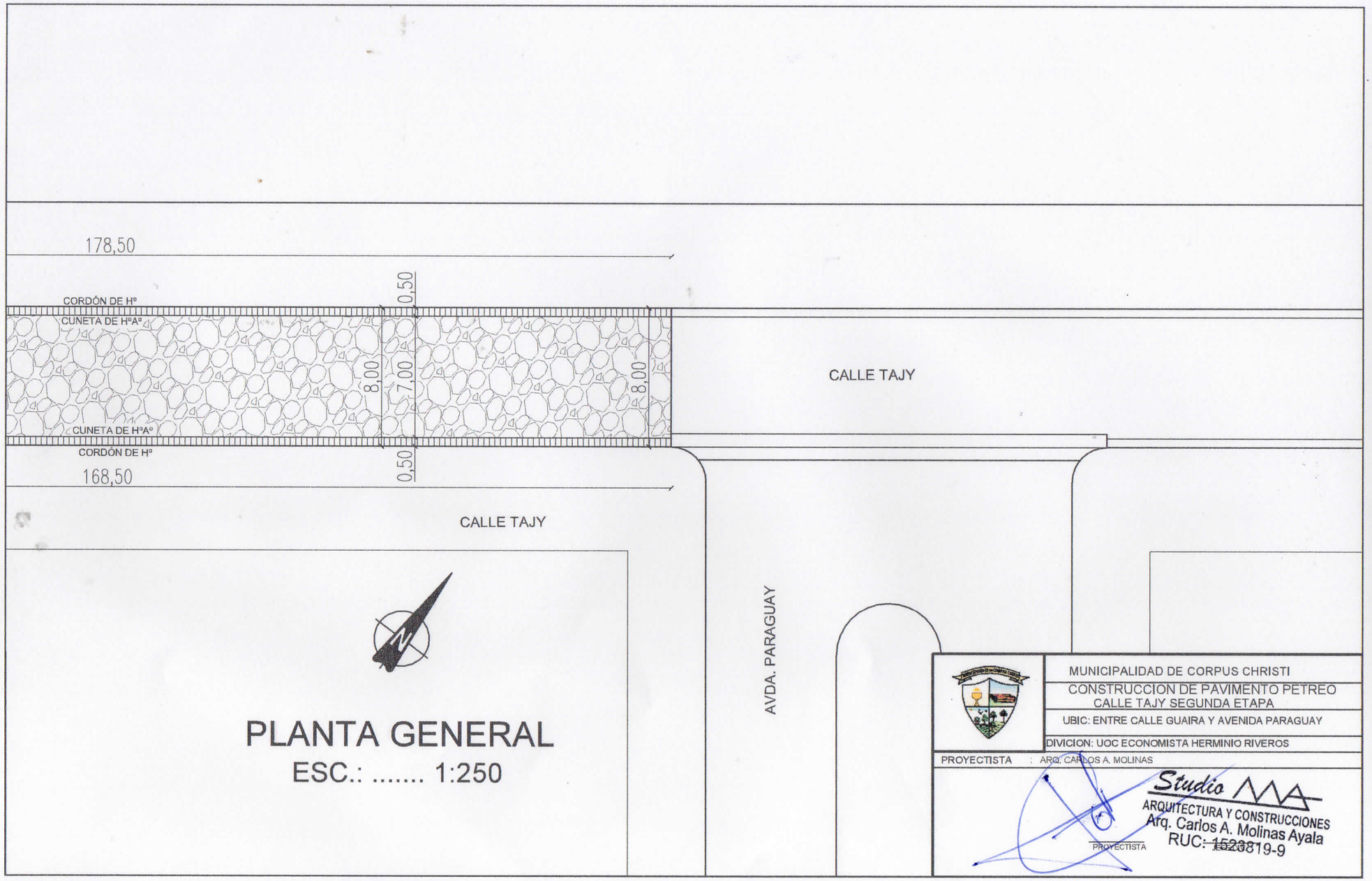
178,50
CORDÓN DE Hº
CUNETA DE HºAº
0,50
8,00
7,00
8,00
CUNETA DE HºAº
CORDÓN DE Hº
0,50
168,50
CALLE TAJY
CALLE TAJY
AVDA. PARAGUAY
PLANTA GENERAL
ESC.: ..... 1:250
MUNICIPALIDAD DE CORPUS CHRISTI
CONSTRUCCION DE PAVIMENTO PETREO
CALLE TAJY SEGUNDA ETAPA
UBIC: ENTRE CALLE GUAIRA Y AVENIDA PARAGUAY
DIVICION: UOC ECONOMISTA HERMINIO RIVEROS
PROYECTISTA : ARQ. CARLOS A. MOLINAS
Studio MA
ARQUITECTURA Y CONSTRUCCIONES
Arq. Carlos A. Molinas Ayala
RUC: 1520819-9
PROYECTISTA

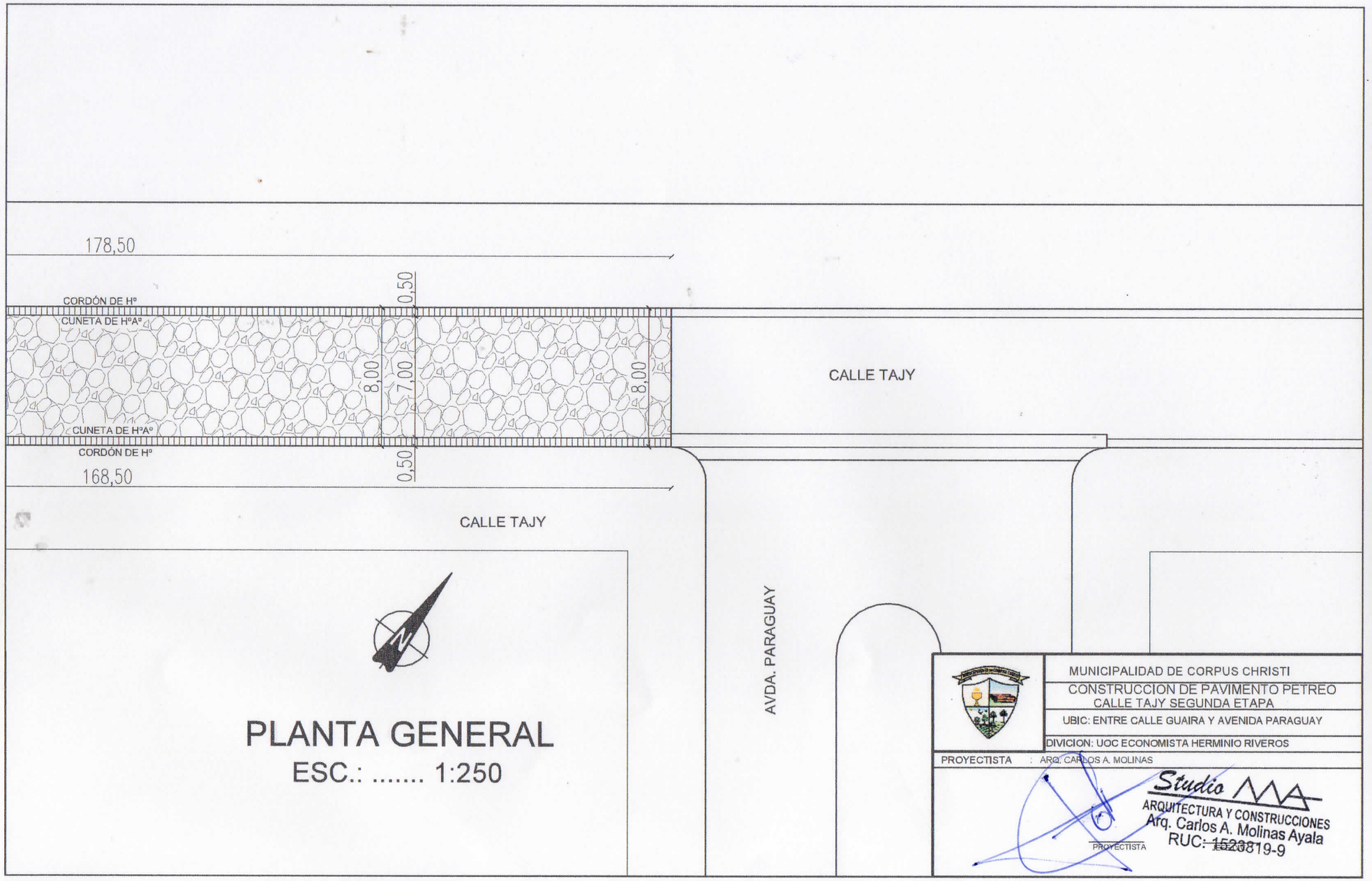
178,50
CORDÓN DE Hº
CUNETA DE HºAº
0,50
8,00
7,00
8,00
CUNETA DE HºAº
CORDÓN DE Hº
0,50
168,50
CALLE TAJY
CALLE TAJY
AVDA. PARAGUAY
PLANTA GENERAL
ESC.: ..... 1:250
MUNICIPALIDAD DE CORPUS CHRISTI
CONSTRUCCION DE PAVIMENTO PETREO
CALLE TAJY SEGUNDA ETAPA
UBIC: ENTRE CALLE GUAIRA Y AVENIDA PARAGUAY
DIVICION: UOC ECONOMISTA HERMINIO RIVEROS
PROYECTISTA : ARQ. CARLOS A. MOLINAS
Studio MA
ARQUITECTURA Y CONSTRUCCIONES
Arq. Carlos A. Molinas Ayala
RUC: 1523819-9
PROYECTISTA

CORTE TIPICO

pendiente lateral 3 %

Diferencia con eje: −10cm

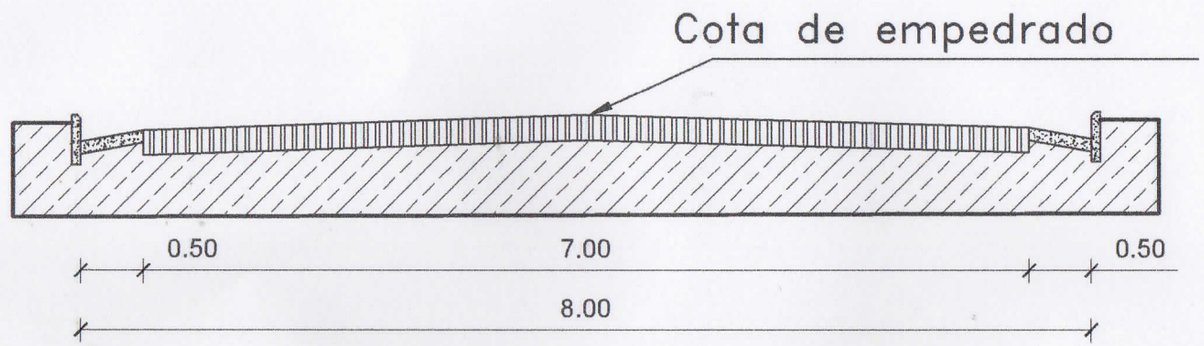


# CORTE TRANSVERSAL

MUNICIPALIDAD DE CORPUS CHRISTI

CONSTRUCCION DE PAVIMENTO PETREO
CALLE TAJY SEGUNDA ETAPA

UBIC: ENTRE CALLE GUAIRA Y AVENIDA PARAGUAY

DIVICION: UOC ECONOMISTA HERMINIO RIVEROS

PROYECTISTA : ARQ. CARLOS A. MOLINAS

Studio AMA
ARQUITECTURA Y CONSTRUCCIONES
Arq. Carlos A. Molinas Ayala
RUC: 1523819-9

PROYECTISTA

JEFE DIV.

## Baden de Ho. FCK=18 MPA

Vol=0,20 m3/ml

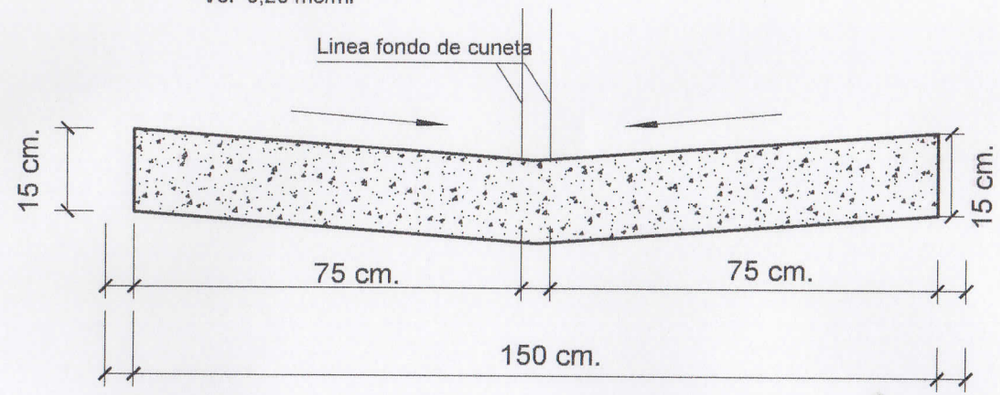


# DETALLE DE BADEN
Esc.: .....1:10

| | |
|---|---|
| | MUNICIPALIDAD DE CORPUS CHRISTI |
| | CONSTRUCCION DE PAVIMENTO PETREO<br>CALLE TAJY SEGUNDA ETAPA |
| | UBIC: ENTRE CALLE GUAIRÁ Y AVENIDA PARAGUAY |
| | DIVICION: UOC ECONOMISTA HERMINIO RIVEROS |
| PROYECTISTA | ARQ. CARLOS A. MOLINAS |

Studio MA
ARQUITECTURA Y CONSTRUCCIONES
Arq. Carlos A. Molinas Ayala
RUC: 1523819-9
PROYECTISTA

# Cuneta de Ho. FCK=18 MPA

Vol=0,05 m3/ml

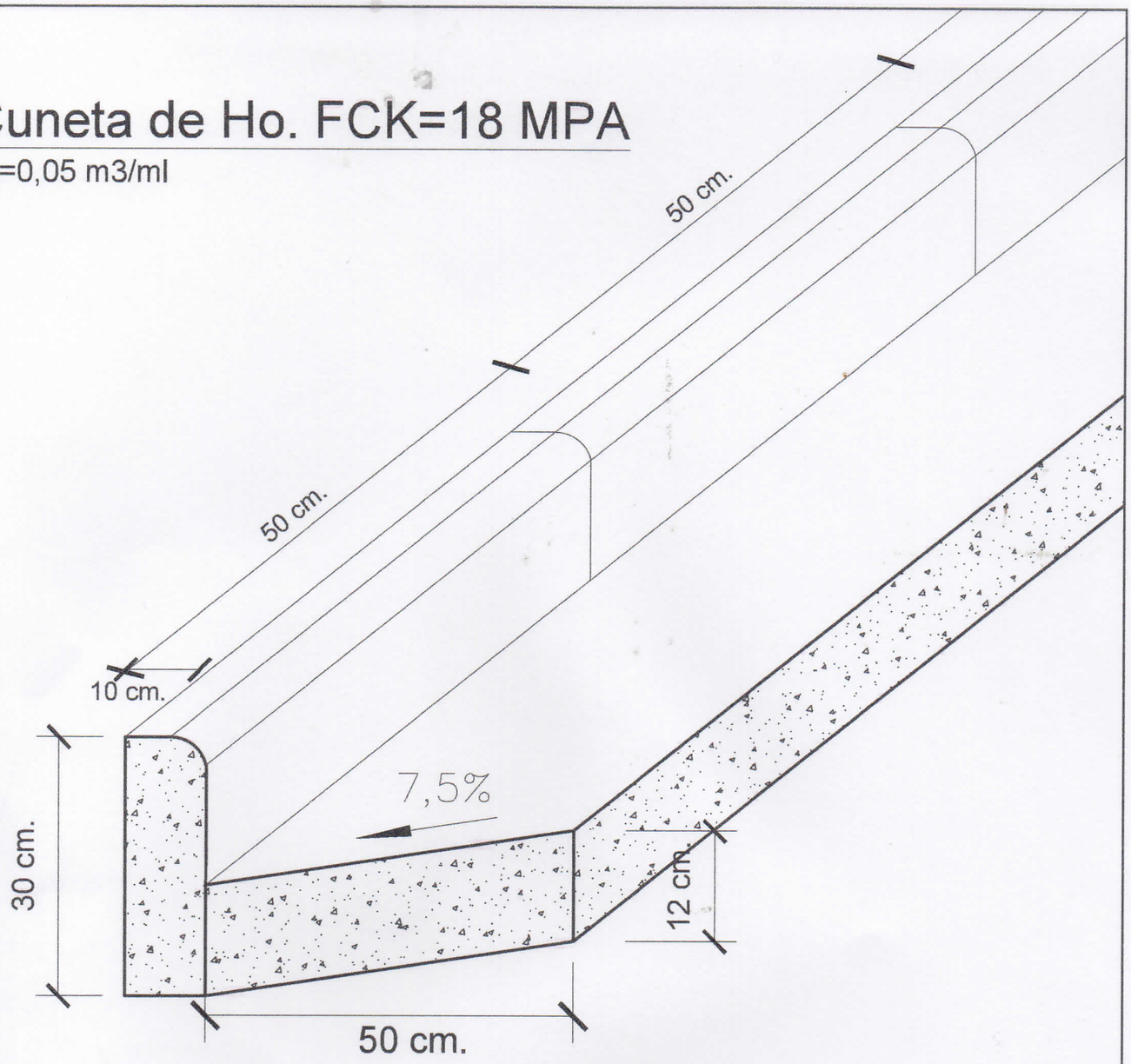


## DETALLE DE CUNETA Y CORDON

Esc.: .....1:10

| | |
|---|---|
| | MUNICIPALIDAD DE CORPUS CHRISTI |
| | CONSTRUCCION DE PAVIMENTO PETREO CALLE TAJY SEGUNDA ETAPA |
| | UBIC: ENTRE CALLE GUAIRA Y AVENIDA PARAGUAY |
| | DIVICION: UOC ECONOMISTA HERMINIO RIVEROS |
| PROYECTISTA : ARQ. CARLOS A. MOLINAS | |

Studio MA
ARQUITECTURA Y CONSTRUCCIONES
Arq. Carlos A. Molinas Ayala
RUC: 1523819-9

PROYECTISTA

JEFE DIV.