SSHH TIPO 2.55 x 4.00
CON TECHO DE TEJAS

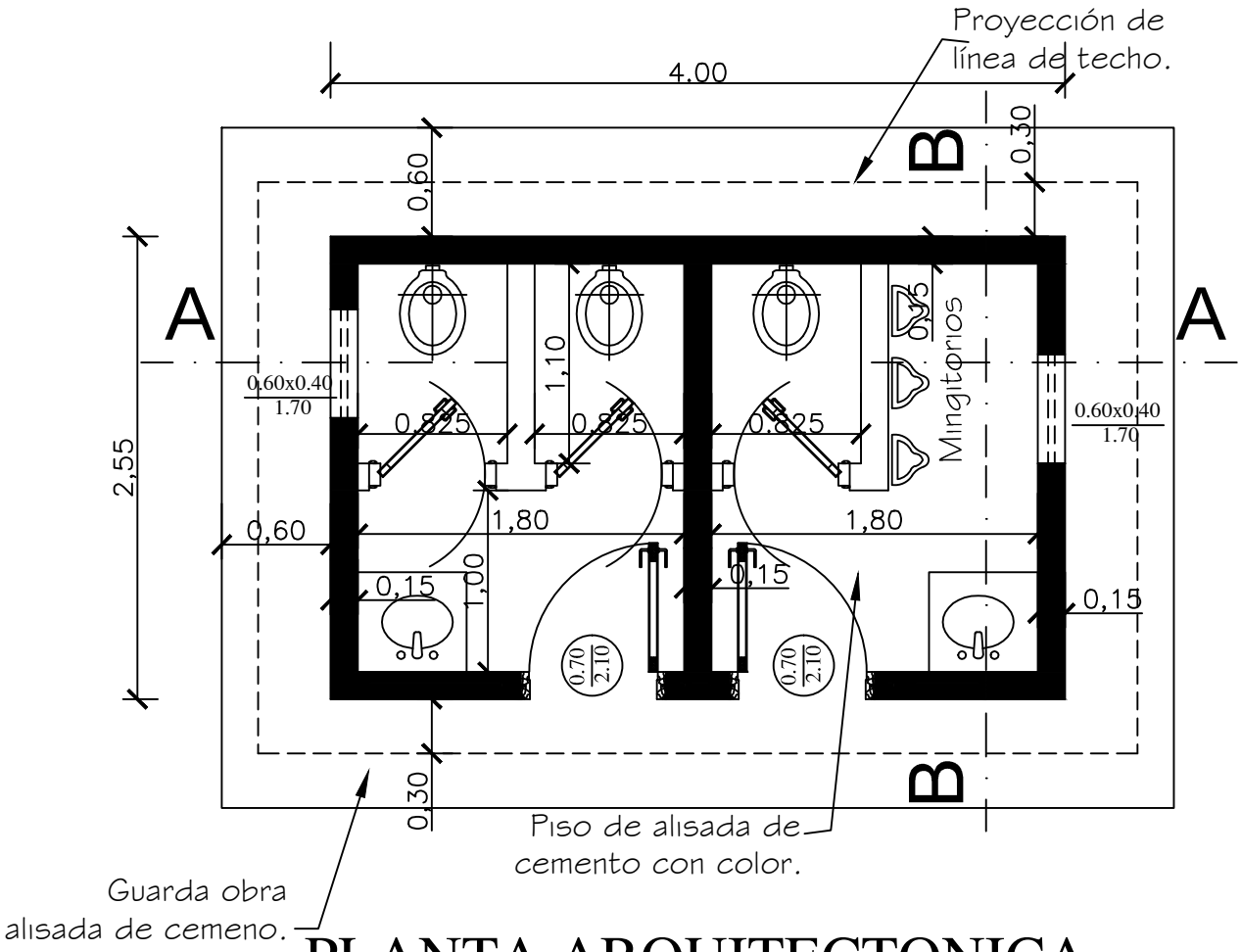

PLANTA ARQUITECTONICA

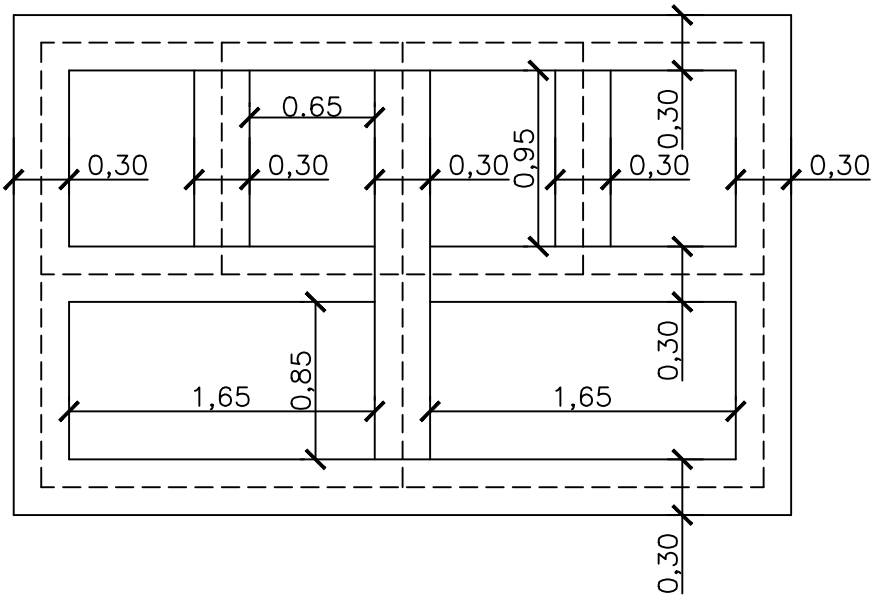

PLANTA DE FUNDACIÓN

MINISTERIO DE EDUCACION Y CULTURA DIRECCIÓN DE INFRAESTRUCTURA		01
SSHH tipo 2.55 x 4.00 con techo de tejas	PLANTA ARQUITECTONICA Y DE FUNDACION	Esc.: 1/75

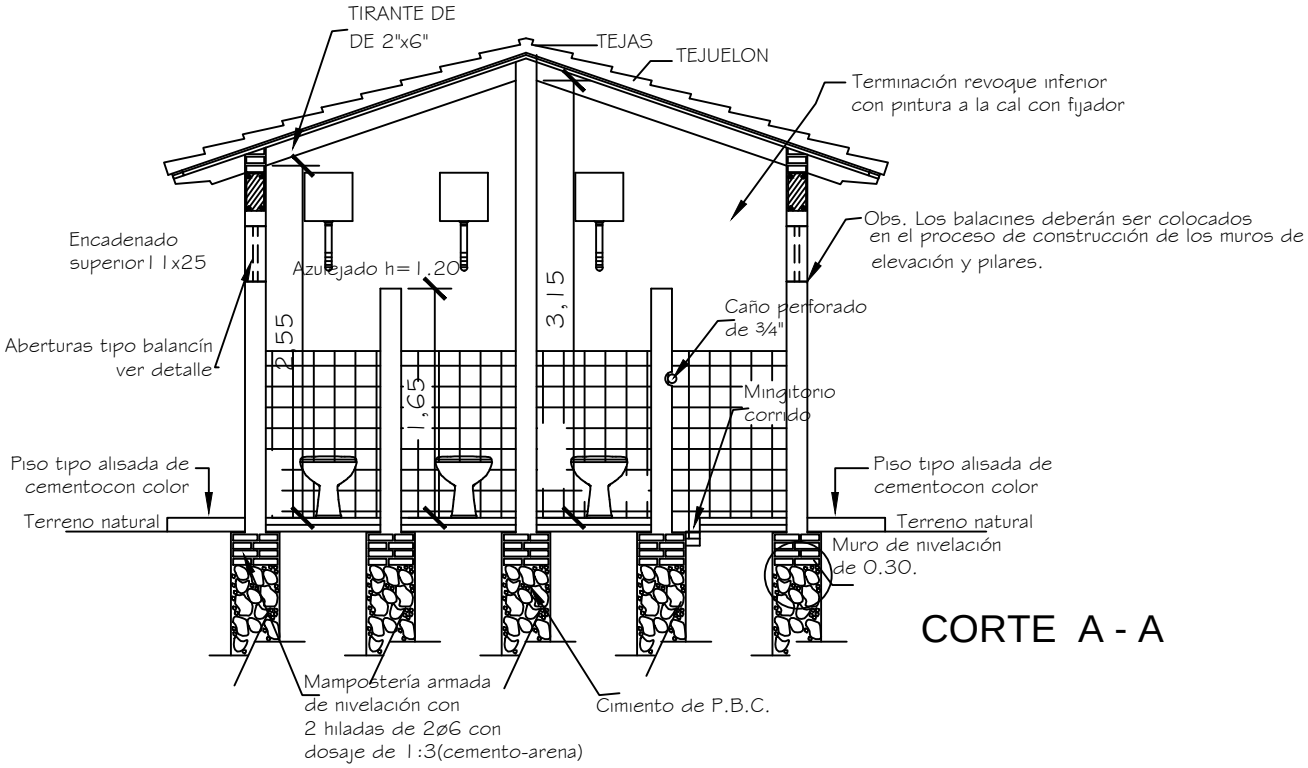

CORTE A - A

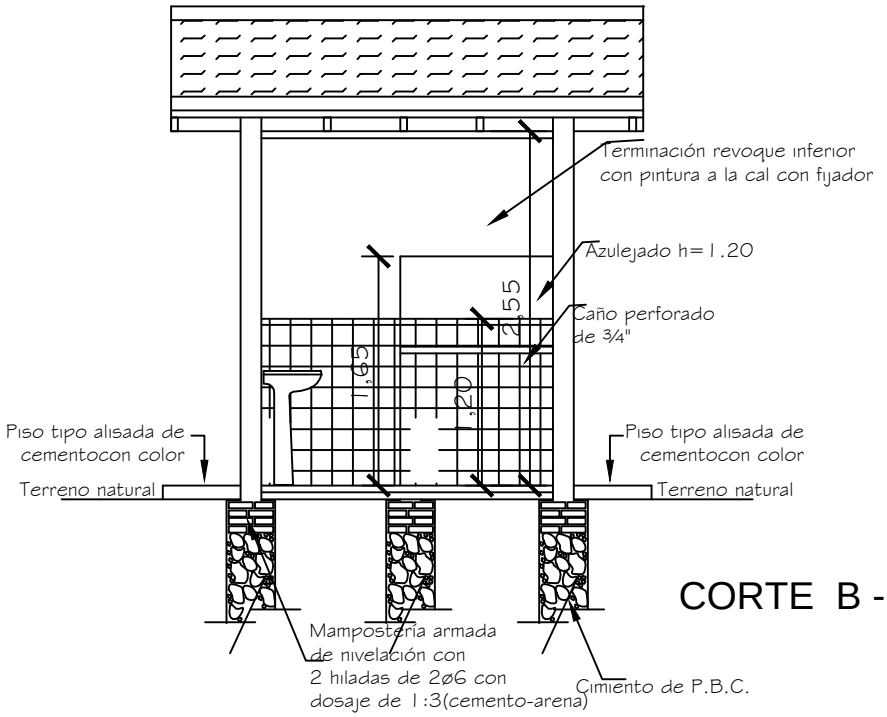

CORTE B - B

MINISTERIO DE EDUCACION Y CULTURA DIRECCIÓN DE INFRAESTRUCTURA		02
SSHH tipo 2.55 x 4.00 con techo de tejas	CORTE TRANSVERSAL Y LONGITUDINAL	Esc.: 1/100

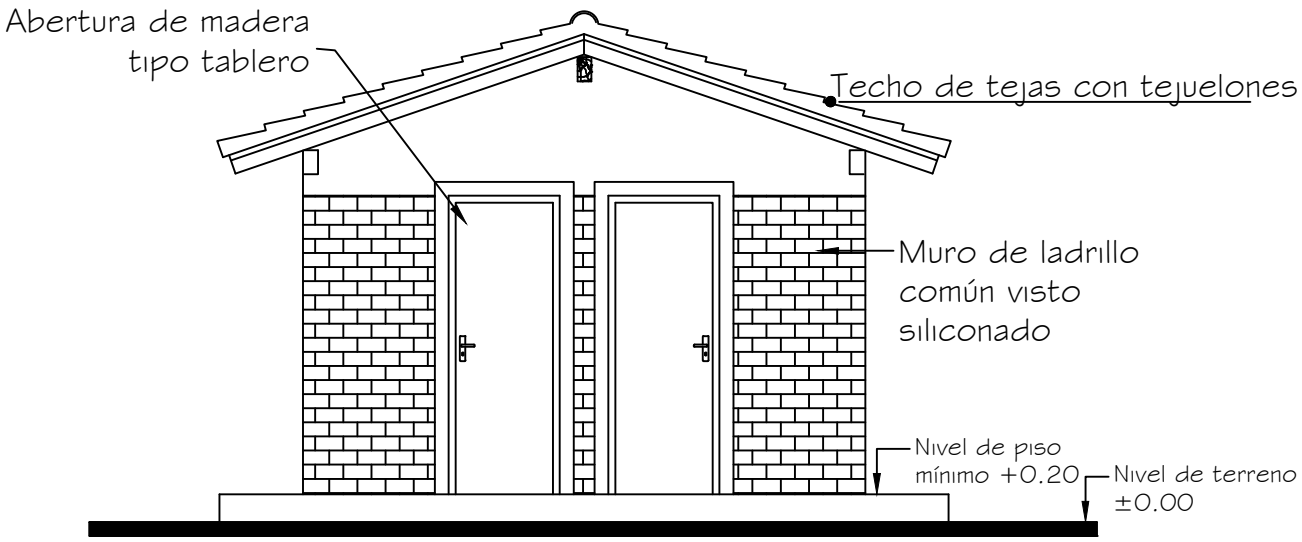

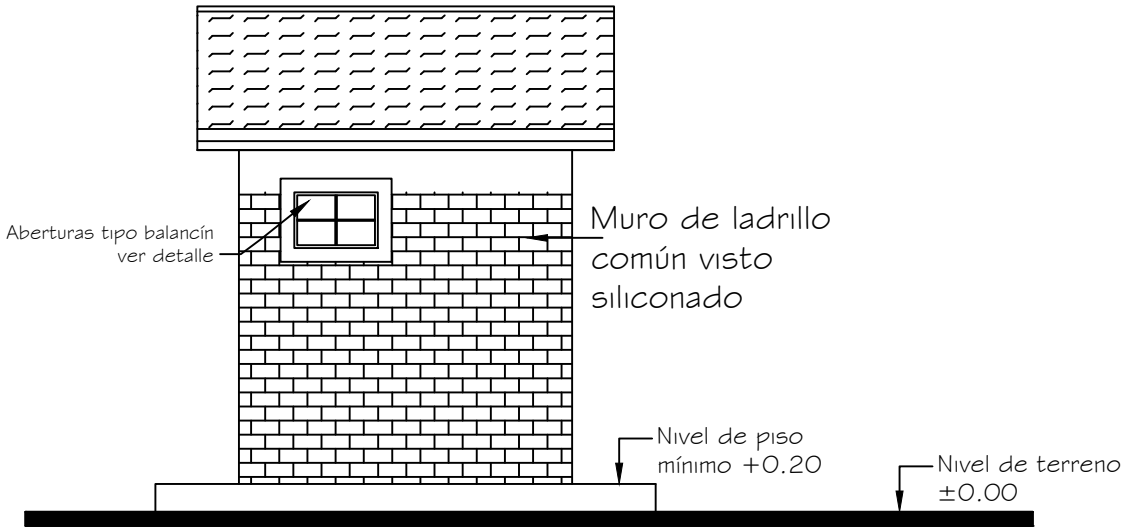

MINISTERIO DE EDUCACION Y CULTURA DIRECCIÓN DE INFRAESTRUCTURA		03
SSHH tipo 2.55 x 4.00 con techo de tejas	FACHADA FRONTAL Y LATERAL	Esc.: 1/100

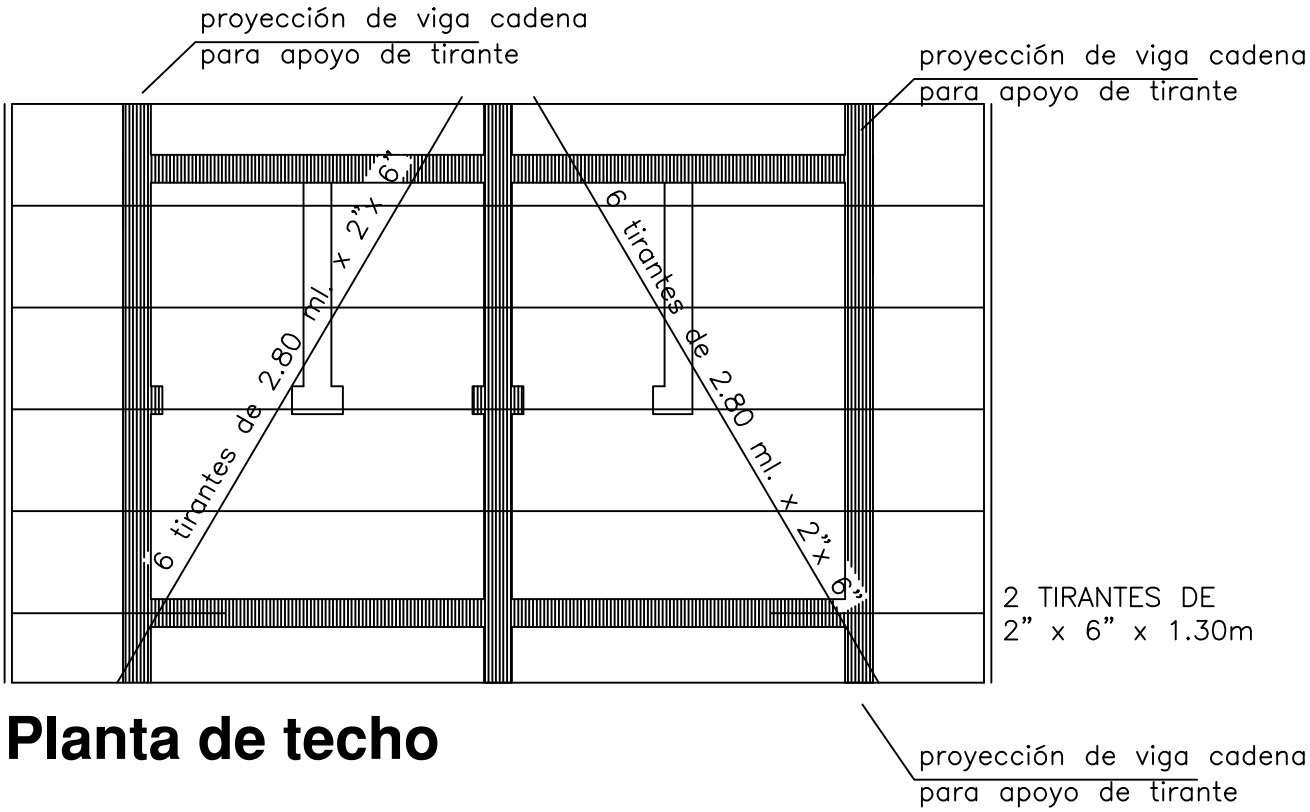

Planta de techo

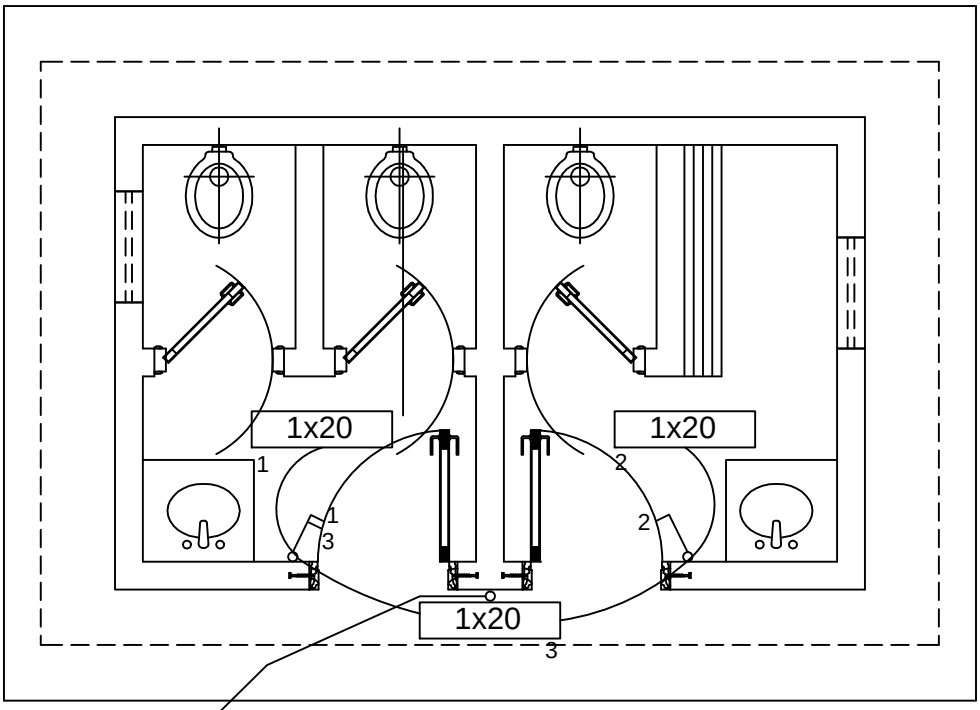

Al Tablero
General.

Instalación Eléctrica

MINISTERIO DE EDUCACION Y CULTURA DIRECCIÓN DE INFRAESTRUCTURA		04
SSHH tipo 2.55 x 4.00 con techo de tejas	PLANTA ESTRUC. TECHO E INST. ELECTRICA	Esc.: 1/75

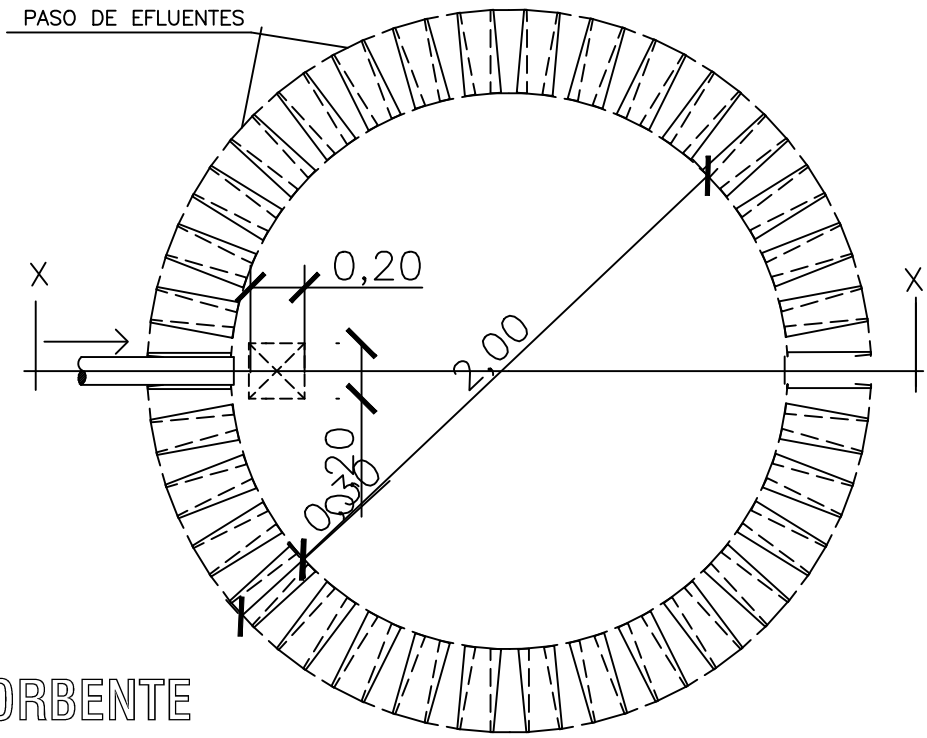

PLANTA
POZO ABSORBENTE

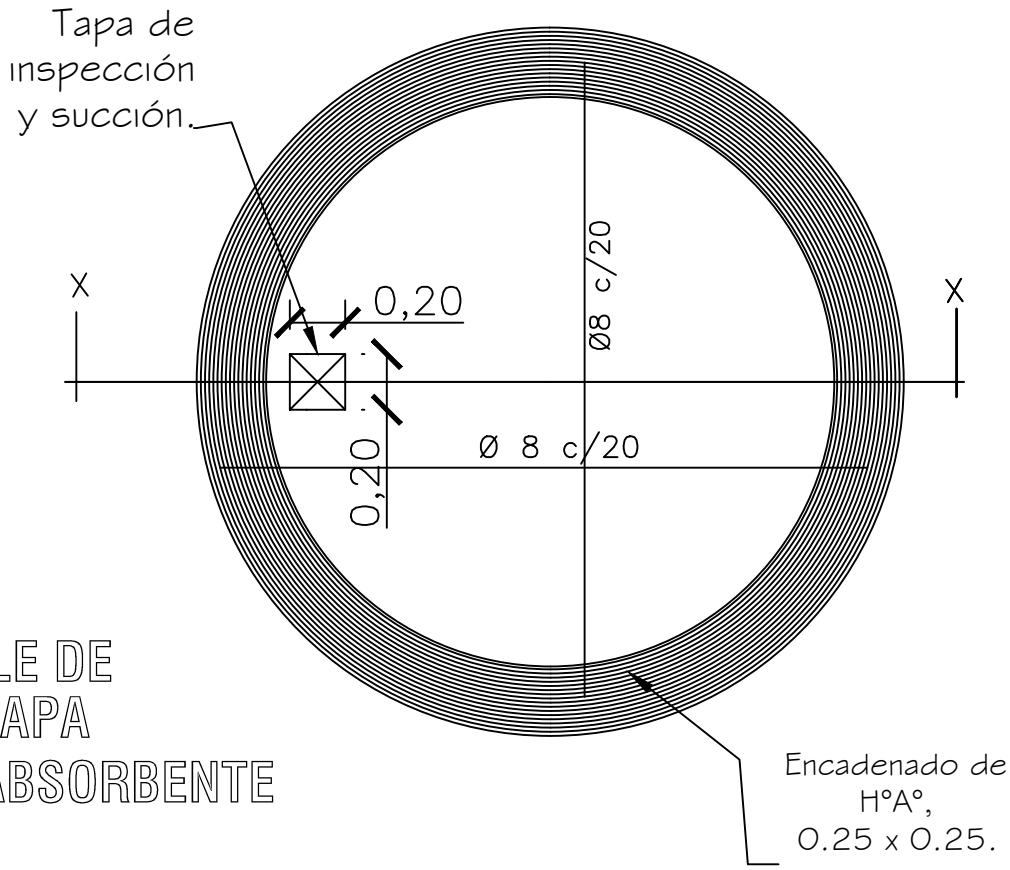

DETALLE DE
LOSA TAPA
POZO ABSORBENTE

MINISTERIO DE EDUCACION Y CULTURA DIRECCIÓN DE INFRAESTRUCTURA		05
SSHH tipo 2.55 x 4.00 con techo de tejas	DETALLE POZO ABSORBENTE	Sin Escala

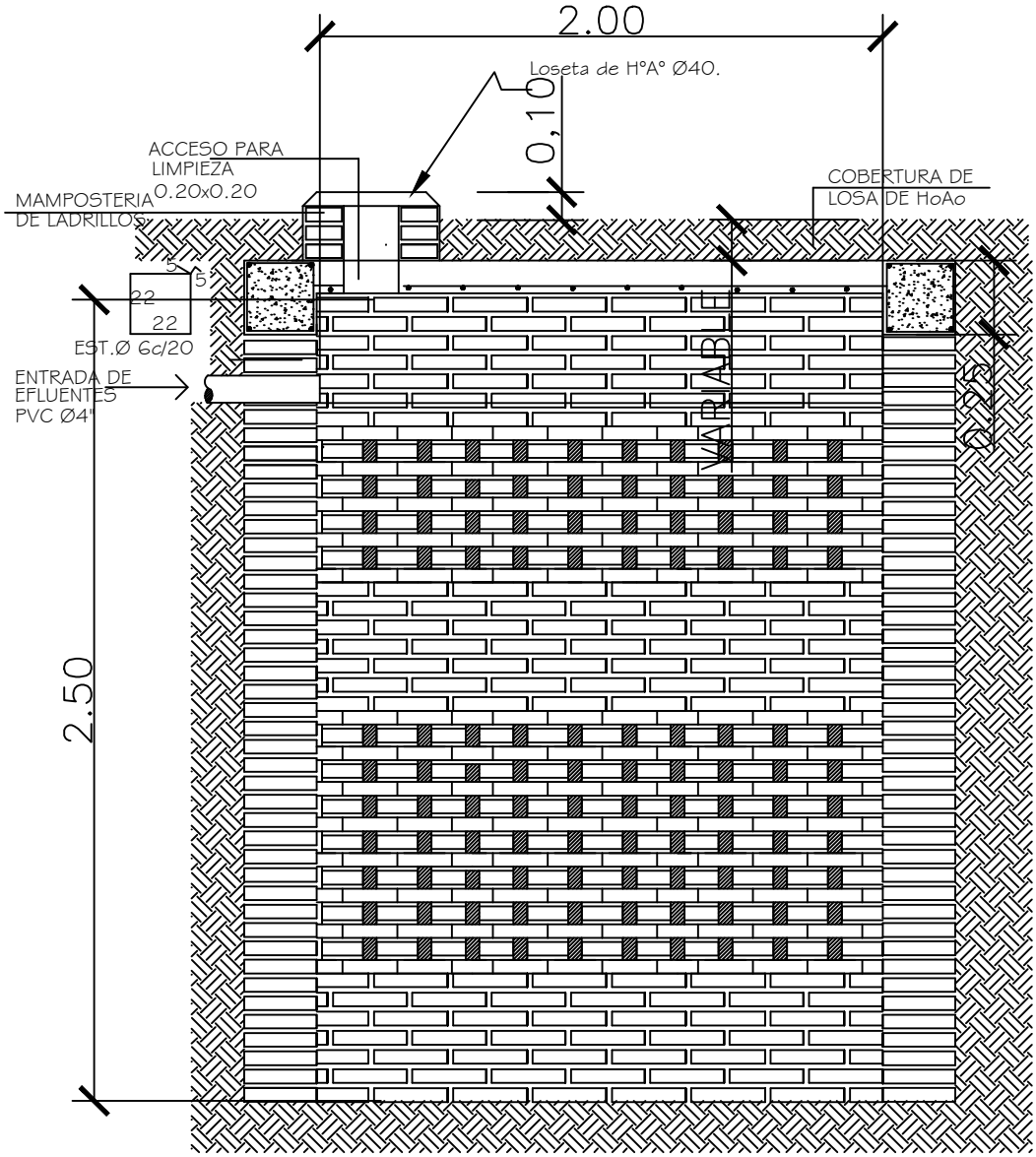

POZO ABSORBENTE

CORTE X-X

MINISTERIO DE EDUCACION Y CULTURA DIRECCIÓN DE INFRAESTRUCTURA		06
SSHH tipo 2.55 x 4.00 con techo de tejas	DETALLE POZO ABSORBENTE	Sin Escala

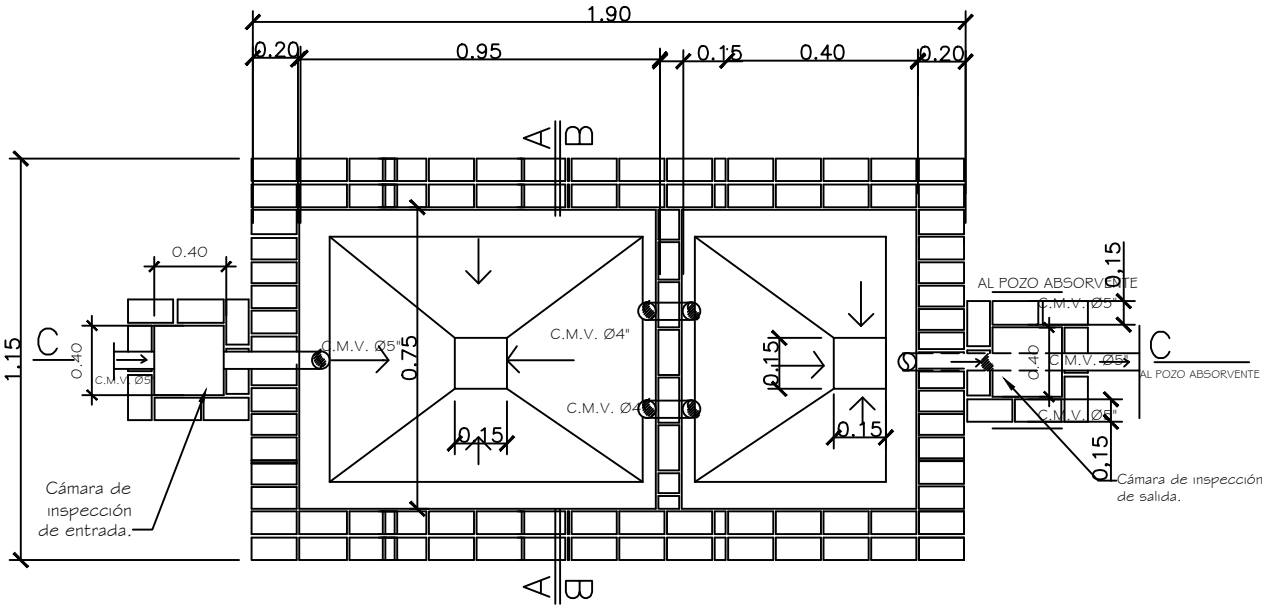

PLANTA CAMARA SEPTICA

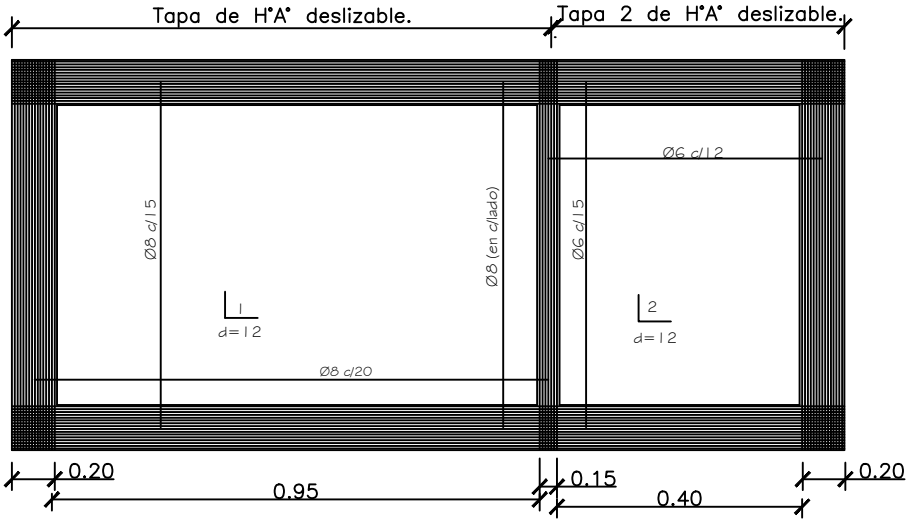

DETALLE DE LOSA TAPA CAMARA SEPTICA

MINISTERIO DE EDUCACION Y CULTURA DIRECCIÓN DE INFRAESTRUCTURA		07
SSHH tipo 2.55 x 4.00 con techo de tejas	DETALLE CAMARA SEPTICA	Sin Escala

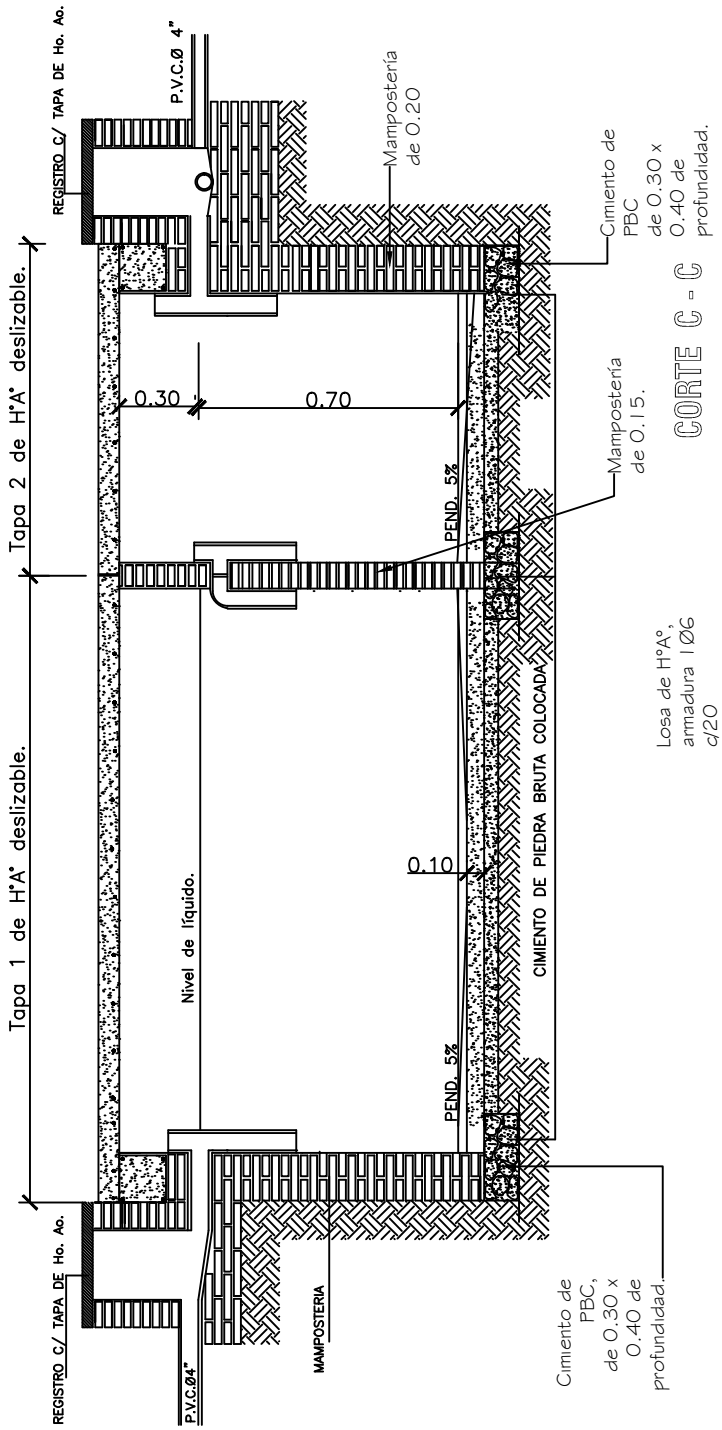

MINISTERIO DE EDUCACION Y CULTURA DIRECCIÓN DE INFRAESTRUCTURA		08
SSHH tipo 2.55 x 4.00 con techo de tejas	DETALLE CAMARA SEPTICA	Sin Escala

ATENCIÓN

La Dirección de Infraestructura del MEC comunica que los precios detallados en las Planillas de Presupuesto son ***referenciales*** y responden a los índices considerados en Asunción y Gran Asunción; es decir, el costo de la Obra puede variar según la zona donde será ejecutada.-

MINISTERIO DE EDUCACIÓN Y CULTURA
DIRECCIÒN DE INFRAESTRUCTURA
BAÑO RURAL DE 2,55 x 4,00 TECHO DE TEJAS
PRESUPUESTO GLOBAL

N°	DETALLE	PLANILLA DE PRESUPUESTO	PRESUPUESTO TOTAL
1	Materiales de albañilería y otros	N° 1	11.876.560
2	Instalación de agua corriente (materiales)	N° 2	410.838
3	Instalación de desagüe cloacal (materiales)	N° 3	316.530
4	Instalación de artefactos sanitarios (materiales)	N° 4	1.484.770
5	Instalación de artefactos eléctricos y accesorios (materiales)	N° 5	609.390
6	Aberturas metálicas y aberturas de madera (materiales)	N° 6	1.796.600
7	Mano de obra albañilería	N° 7	5.565.395
8	Mano de obra de electricidad	N° 8	1.050.000
9	Mano de obra de Instalación sanitaria	N° 9	2.891.712
	TOTAL GENERAL		26.001.795

MINISTERIO DE EDUCACIÓN Y CULTURA

DIRECCIÒN DE INFRAESTRUCTURA

BAÑO RURAL DE 2,55 X 4,00 TECHO DE TEJAS - LISTADO DE MATERIALES

ALBAÑILERIA Y HORMIGON - Planilla de Presupuesto N° 1

N°	RUBRO	UNIDAD	CANTIDAD	P. UNITARIO	P. TOTAL
	Albanileria				
1	Ladrillo común	UN	6.700,00	425	2.847.500
2	Tejas	UN	450,00	1.441	648.450
3	Tejuelones	UN	160,00	2.590	414.400
4	Cascote cerámico	M^3	2,00	75.000	150.000
5	Cemento (Bolsa)	UN	28,00	55.000	1.540.000
6	Cal triturada (bolsa) 40Kg	UN	25,00	38.520	963.000
7	Arena lavada	M^3	10,00	46.214	462.140
8	Asfalto sólido	KGS	8,50	10.500	89.250
9	Kerosen	LTS	3,00	9.000	27.000
10	Fijador	LTS	2,50	4.800	12.000
11	Lija	UN	12,00	750	9.000
12	Aceite de lino	LTS	8,50	10.000	85.000
13	Aguarras	LTS	1,00	7.800	7.800
14	Barniz sintético	LTS	5,00	31.378	156.890
15	Pintura sintética	LTS	3,60	29.773	107.183
16	Pintura al agua (látex)	LTS	18,00	22.150	398.700
17	Silicona	LTS	8,00	32.850	262.800
18	Acido muriatico	LTS	3,00	6.600	19.800
19	Patina rojo	KGS	3,30	4.800	15.840
20	Piso calcáreo rojo	M^2	17,00	33.000	561.000
21	Azulejo Blanco de 15 x 15 cms.	M2	24,50	26.312	644.644
22	Mezcla adhesiva p/ Azulejo	KGS	80,50	1.210	97.405
23	Vidrio 3 mm c/ masilla	M^2	0,50	99.000	49.500
24	Piedra bruta	M^3	3,00	88.286	264.858
25	Piedra triturada de 4ta.	M^3	1,00	112.500	112.500
26	Varilla Ø 8 mm	UN	9,00	26.500	238.500
27	Varilla Ø 6 mm	UN	7,00	16.000	112.000
28	Alambre de atar negro	KGS	2,00	11.500	23.000
29	Tirantes de Ybyrapytã de 2,80 m. de 2"x 6"	UN	12,00	84.000	1.008.000
30	Tirantes de Ybyrapytã de 1,30 m. de 2"x 6"	UN	2,00	39.000	78.000
31	Listòn de boca y amarre de Ybyrapytã de 1" x 3"	ML	6,60	4.000	26.400
32	Planchuela en cumbrera	UN	10,00	22.000	220.000
33	Espejo de 0,40 x 0,50	UN	2,00	112.000	224.000
	TOTAL GENERAL				11.876.560

NO SE ENCUENTRA VINCULADO NI CON MATERIALES Y MANO DE OBRA
ESTAN EN FORMA DIRECTA .-

MINISTERIO DE EDUCACIÓN Y CULTURA

DIRECCIÒN DE INFRAESTRUCTURA

BAÑO RURAL DE 2,55 X 4,00 TECHO DE TEJAS - LISTADO DE MATERIALES

AGUA CORRIENTE - Planilla de Presupuesto N° 2

N°	RUBRO	UNIDAD	CANTIDAD	P. UNITARIO	P. TOTAL
1	PVC 3/4"	ML	27,00	6.690	180.630
2	PVC 1/2"	ML	3,00	4.620	13.860
3	Codo de 3/4"a 1/2"	UN	2,00	2.300	4.600
4	T de 1/2"	UN	1,00	2.508	2.508
5	T de 3/4" a 1/2"	UN	4,00	3.960	15.840
6	Codo de 1/2"	UN	5,00	1.270	6.350
7	Codo de 3/4"	UN	7,00	2.600	18.200
8	Llave de paso de 3/4" FV	UN	3,00	45.000	135.000
9	Caño 3/4" perforado,engrampados en ambos extremos	ML	1,20	10.000	12.000
10	Cinta teflón de 3/4 x 25 mts.	UN	2,00	7.600	15.200
11	Adhesivo 75 cc	UN	1,00	6.650	6.650
	TOTAL GENERAL				410.838

MINISTERIO DE EDUCACIÓN Y CULTURA

DIRECCIÒN DE INFRAESTRUCTURA

BAÑO RURAL DE 2,55 X 4,00 TECHO DE TEJAS - LISTADO DE MATERIALES

DESAGUE CLOACAL - Planilla de Presupuesto N° 3

N°	RUBRO	UNIDAD	CANTIDAD	P. UNITARIO	P. TOTAL
1	PVC 40 mm para ventilacion	ML	3,00	3.740	11.220
2	PVC 50 mm	ML	7,50	5.500	41.250
3	PVC 100 mm	ML	6,00	14.700	88.200
4	Rejilla de piso sifonada 15x15 (RPS)	UN	2,00	39.800	79.600
5	Codo 40 mm	UN	1,00	1.170	1.170
6	Codo 50 mm	UN	4,00	2.900	11.600
7	T de 100 mm	UN	3,00	16.800	50.400
8	Adhesivo de 75 cc	UN	1,00	6.650	6.650
9	Limpiador de 200 cc	UN	1,00	15.500	15.500
10	Anillos de goma de 100 mm	UN	3,00	2.580	7.740
11	Anillos de goma de 50 mm	UN	2,00	1.600	3.200
	TOTAL GENERAL				316.530

MINISTERIO DE EDUCACIÓN Y CULTURA

DIRECCIÒN DE INFRAESTRUCTURA

BAÑO RURAL DE 2,55 X 4,00 TECHO DE TEJAS - LISTADO DE MATERIALES

ARTEFACTOS SANITARIOS Y ACCESORIOS - Planilla de Presupuesto N° 4

N°	RUBRO	UNIDAD	CANTIDAD	P. UNITARIO	P. TOTAL
1	Inodoro Blanco P/ cisterna alta	UN	3,00	149.600	448.800
2	Bajada c/curva	UN	3,00	11.220	33.660
3	Enchufe de goma p/ inodoro	UN	3,00	3.700	11.100
4	Cisterna Alta	UN	3,00	27.500	82.500
5	Tapa para inodoro	UN	3,00	43.296	129.888
6	Tarugo c/Tornillo.	UN	20,00	2.992	59.840
7	Canilla p/Lavatorio	UN	2,00	61.600	123.200
8	Canilla de pie cromada de 1/2"	UN	2,00	40.656	81.312
9	Sopapa p/ lavatorios	UN	2,00	27.800	55.600
10	Jabonera p/ lavatorios	UN	2,00	29.600	59.200
11	Portarollo con rodillo	UN	3,00	28.380	85.140
12	Conexión flexible de 0,30	UN	5,00	10.700	53.500
13	Perchero tipo doble	UN	2,00	17.600	35.200
14	Cemento blanco	KL	4,50	5.500	24.750
15	Lavatorio c/ pedestal	UN	2,00	100.540	201.080
	TOTAL GENERAL				1.484.770

MINISTERIO DE EDUCACIÓN Y CULTURA

DIRECCIÒN DE INFRAESTRUCTURA

BAÑO RURAL DE 2,55 X 4,00 TECHO DE TEJAS - LISTADO DE MATERIALES

ARTEFACTOS ELÈCTRICOS Y ACCESORIOS - Planilla de Presupuesto N° 5

N°	RUBRO	UNIDAD	CANTIDAD	P. UNITARIO	P. TOTAL
1	Caño corrugado 5/8"	ML	25,00	350	8.750
2	Electroducto de 1"	ML	25,00	1.100	27.500
3	Caja de conexión	UN	3,00	1.400	4.200
4	Caja de llave	UN	3,00	1.400	4.200
5	Cable de 2 mm	ML	40,00	2.200	88.000
6	Cable NYY de 2 x 6 mm	ML	20,00	11.500	230.000
7	Llave termomagnética rielera de 1 x 25 Amp	UN	1,00	14.200	14.200
8	Llave de 1 punto	UN	3,00	4.180	12.540
9	Artefactos fluorescentes de 1 x 20w c/ capacitor	UN	3,00	65.000	195.000
10	Tabl.TS (3 agujeros)	UN	1,00	25.000	25.000
	TOTAL GENERAL				609.390

MINISTERIO DE EDUCACIÓN Y CULTURA

DIRECCIÒN DE INFRAESTRUCTURA

BAÑO RURAL DE 2,55 X 4,00 TECHO DE TEJAS - LISTADO DE MATERIALES

ABERTURAS METÀLICAS (herreria) Y MADERAS - Planilla de Presupuesto N° 6

Abertura metàlica

N°	RUBRO	UNIDAD	CANTIDAD	P. UNITARIO	P. TOTAL
1	Ventanas tipo balancín de 0,60 x 0,40- Baño	UN	2,00	57.000	114.000
	TOTAL GENERAL				114.000

Abertura madera

N°	RUBRO	UNIDAD	CANTIDAD	P. UNITARIO	P. TOTAL
1	Marco y Puerta 0,70 x 2,10 (Puerta Tablero) completo	UN	2,00	518.740	1.037.480
2	Marco y puerta placa p/ baño de 0,60 x 1,60 (boxes)	UN	3,00	215.040	645.120
	TOTAL GENERAL				1.682.600
	Total de aberturas metàlicas y madera				1.796.600

NO SE ENCUENTRA VINCULADO NI CON MATERIALES Y MANO DE OBRA
ESTAN EN FORMA DIRECTA .-

MINISTERIO DE EDUCACIÓN Y CULTURA

DIRECCIÒN DE INFRAESTRUCTURA

BAÑO RURAL DE 2,55 X 4,00 TECHO DE TEJAS

COMPUTO METRICO Y PRESUPUESTO DE MANO de OBRA ALBAÑILERIA - Planilla de Presupuesto N° 7

N°	RUBRO	UNIDAD	CANTIDAD	P. UNITARIO	P. TOTAL
1	Preparación de la Obra				
	c) Replanteo	M²	7,60	3.750	28.500
2	Excavaciòn y Carga de Cimiento c/ P.B.C	M³	2,20	77.000	169.400
5	Encadenado H°A° superior de (0,11 x 0,27)	M³	0,54	380.000	205.200
6	Muros de Nivelación h=0,30				
	a) De 0,30 armado con 4 Ø 6	M²	5,50	30.000	165.000
7	Relleno y Compactación	M³	1,50	22.000	33.000
8	Aislación Asfaltica De Muros				
	a) De 0,15- Horizontal	M²	8,23	12.000	98.760
9	Muros de Elevación				
	a) De 0,15 para Revocar	M²	20,50	18.500	379.250
	e) De 0,15 visto 1 cara de ladrillo comun	M²	35,60	22.500	801.000
12	Techo:				
	a) Techo de tejas con tejuelones 35% pendiente	M²	17,00	48.500	824.500
13	Revoques				
	a) Interior - exterior a 1 capa	M²	75,00	9.500	712.500
14	Contrapiso de Ho de cascote	M²	16,60	12.500	207.500
15	Piso				
	a) Tipo baldosa calcáreo	M²	16,60	15.500	257.300
	b) Guarda Obra de alisada de cemento de 0.50 ancho	ML	14,00	7.250	101.500
17	Colocación de Aberturas de Maderas				
	a) De marco 0,15 y puerta de 0,70 x 2,10 tablero	UN	2,00	95.000	190.000
	b)De marco de 0,15 (parantes) y puerta de 0,60 x 1,60	UN	3,00	80.000	240.000
18	Colocación de Aberturas Metalicas				
	e) Ventanas tipo balancín de 0,60 X 0,40	UN	2,00	70.000	140.000
19	Alféizar de ventana				
	a) Mocheta de revoque en aberturas	ML	12,50	7.250	90.625
20	Pintura				
	a) De paredes revocadas interior a la Cal - Blanco o color	M²	40,00	4.500	180.000
	b) De techo, maderamen y tejuelones al barníz	M²	17,00	3.800	64.600
	c) De aberturas de madera c/ barniz	M²	8,50	6.000	51.000
	d)Pintura exterior con silicona	M²	35,60	5.000	178.000
	e)Balancines	UN	2,00	8.000	16.000
21	Revestimientos				
	Azulejos blancos 15 x 15 h= 1,20	M²	23,00	17.500	402.500
43	Limpieza	M²	7,60	3.850	29.260
	Costo Total de Mano de Obra				**5.565.395**

MINISTERIO DE EDUCACIÓN Y CULTURA

DIRECCIÒN DE INFRAESTRUCTURA

BAÑO RURAL DE 2,55 X 4,00 TECHO DE TEJAS

PRESUPUESTO MANO de OBRA de ELECTRICIDAD - Planilla de Presupuesto N° 8

N°	RUBRO	UNIDAD	CANTIDAD	P. UNITARIO	P. TOTAL
1	Instalación eléctrica	Global	1,00	800.000	800.000
2	Instalación de artefactos eléctricos	Global	1,00	250.000	250.000
	TOTAL GENERAL				1.050.000

NO SE ENCUENTRA VINCULADO NI CON MATERIALES Y MANO DE OBRA
ESTAN EN FORMA DIRECTA .-

MINISTERIO DE EDUCACIÓN Y CULTURA

DIRECCIÒN DE INFRAESTRUCTURA

BAÑO RURAL DE 2,55 X 4,00 TECHO DE TEJAS

PRESUPUESTO MANO de OBRA de INST. SANITARIA (plomeria) - Planilla de Presupuesto N° 9

N°	RUBRO	UNIDAD	CANTIDAD	P. UNITARIO	P. TOTAL
1	Instalación de agua corriente en baño con tres (3) inodoros, dos (2) lavatorios y mingitorio colectivo	Global	1,00	362.643	362.643
2	Desagüe cloacal de un (1) baño con tres (3) inodoros, dos (2) lavatorios y mingitorio colectivo, con registros, cámara séptica (0,75x 1,50) y pozo ciego (1,50 x 2,50).	Global	1,00	2.019.069	2.019.069
3	Colocaciòn de artefactos y accesorios de baño (jabonera-portarrollo-toallero-perchero)	Global	1,00	510.000	510.000
	TOTAL GENERAL				2.891.712

NO SE ENCUENTRA VINCULADO NI CON MATERIALES Y MANO DE OBRA
ESTAN EN FORMA DIRECTA .-