MUNICIPALIDAD DE EDELIRA
Av. Padre Daniel Linch e/ Av. San José Obrero
Itapúa- Paraguay
Telef. 0213270407 ***Email. edelirauoc@hotmil.com*** ***Telef. 0213270408***
Cel: 0985588075

ADENDA 1

Por la presente adenda se modifica el siguiente punto del llamado identificado como:-

Nombre: ***ADQUISICION DE MOBILIARIOS PARA USO DE LAS INSTITUCIONES EDUCATIVAS DEL DISTRITO DE EDELIRA.***

ID: 371267.-

Quedando Como sigue:

a) Anexo E: Otros documentos. (del Pliego de Bases y Condiciones)

1. Copia de habilitación Municipal y de la Dinatran, de un camión con capacidad de 7.000kg.
2. Contratos de relación en ELABORACION DE MOBILIARIOS ESCOLARES OBJETO DE ESTE CONTRATO de los años **2015, 2016, 2017 y 2018**.
3. Copia de documentos de al menos (tres) 3 empleados: Carpintero o Soldador con Certificado del SNPP o al menos 2(dos) Certificados de participación en cursos sobre Carpintería/Soldadura, emitidos por empresa privada o instituciones educativas privadas.
4. Cantidad de empleados inscriptos en el IPS (4) como mínimo, acreditada a través de los documentos idóneos para el efecto. Correspondientes a los últimos 6 meses.

EXPERIENCIA:

5. Demostrar que cuenta con una antigüedad de no menos de 10 años, según el RUC.
6. Presentar documento que demuestre experiencia mínima de 5 años en venta mobiliarios. Presentar contratos correspondientes al periodo 2.018 realizado en el territorio de la convocante cuya sumatoria de los montos represente el 50% de la oferta presentada.

MARGEN DE PREFERENCIA:

7. Se aplicará el margen de preferencia de conformidad a lo establecido en el Decreto N°6225/2011, en la contratación de servicios que realicen la Municipalidades y las Gobernaciones, si la oferta evaluada como la más baja pertenece a una firma o empresa domiciliada fuera del territorio departamental de la convocante, esta será comparada con la oferta mas baja de la firma o empresa domiciliada dentro del territorio departamental de la Contratante, agregándole al precio total de la oferta propuesta por la primera una suma del 10% del precio. Si en dicha comparación adicional la oferta de la firma o empresa domiciliada dentro del territorio departamental de la contratante resultare ser la mas baja, se la seleccionará para la adjudicación.

MUNICIPALIDAD DE EDELIRA
Av. Padre Daniel Linch e/ Av. San José Obrero
Itapúa- Paraguay
Telef. 0213270407 *Email. edelirauoc@hotmil.com* *Telef. 0213270408*
Cel: 0985588075

MINISTERIO DE EDUCACIÓN Y CULTURA

GOBIERNO NACIONAL
Construyendo Juntos Un Nuevo Rumbo

ESPECIFICACIONES TECNICAS
MESA PUPITRE INDIVIDUAL PARA ALUMNO DEL PRE-ESCOLAR

1. CARACTERISTICAS GENERALES

La presente Especificación Técnica establece los requerimientos funcionales, el diseño geométrico, las características constructivas y las dimensiones del mobiliario escolar denominado ***"Mesa Pupitre Individual para Alumno del Pre-escolar"***, para la Educación Inicial, buscando la máxima simplicidad para las pruebas de recepción, embalaje, transporte y puesta a disposición de los usuarios.

2. CONSIDERACIONES

2.1. El mobiliario es un equipamiento básico para elevar la calidad de la educación.
2.2. Debe ser de fácil fabricación, máxima funcionalidad, versatilidad y durabilidad, de fácil reparación y mantenimiento y mínimo costo del embalaje y transporte.
2.3. Los materiales del mobiliario deben ser fáciles de obtener en el país.
2.4. En la definición de los materiales a ser utilizados en la fabricación del mobiliario, se cuidará la sostenibilidad ambiental.

3. DESCRIPCION DEL MOBILIARIO ESCOLAR

3.1. Las medidas del mobiliario y sus componentes serán agrupadas, para facilitar la producción en serie.
3.2. El mobiliario debe ser multifuncional, a ser utilizado en actividades lectivas, recreación, alimentación y proyectos grupales.
3.3. Deberá ser diseñado teniendo en cuenta el contexto y creando una relación con la infraestructura escolar, favoreciendo la función educativa y el encuentro entre personas.

4. CARACTERISTICAS FISICOMORFOLOGICAS

4.1. *Geométricas*
El mobiliario especificado se define como ***Mesa Pupitre Individual para Alumno del Pre-escolar,*** con estructura sólida y cuyas dimensiones y formas se detallan en los siguientes gráficos; o diseños que se acompañan.
4.2. Se establecen las dimensiones para el nivel escolar, considerados como usuarios de estos muebles.

5. ESTRUCTURA METALICA

Caño cuadrado de acero industrial extra laminado en frío de 30 x 30 mm. con pared de 1,20 mm.
En sus uniones o juntas, serán soldadas mediante soldadura por arco eléctrico con protección gaseosa en base a sistema ***MIG - MAG.***
En los extremos superiores e inferiores de los caños serán tapados con chapas y soldadura en base a sistema ***MIG – MAG.***

6. RECUBRIMIENTO

El recubrimiento de la estructura metálica, será en esmalte sintético de color gris claro, de aplicación con soplete, previo tratamiento con anticorrosivos de primera calidad, sujetos a estándares de calidad ambiental, con durabilidad garantizada por las firmas que operan en el mercado local.
Se aceptará, en casos que propongan los oferentes, un acabado con aplicación Electroestática.
Esmalte de color gris, tipo polvo termoendurecible de aplicación electrostática, previo tratamiento con producto químico anticorrosivo tricatònico en base a fosfato de zinc, calcio y manganeso.

PIEZAS EN MATERIAL DE MADERA

7. TAPAS

Enchapadas en madera terciada de **Cedro** de 4 mm. en ambas caras con **"Tripas o Núcleos "**

compuestos con listones de 35 mm. cada 10 mm. con bastidores de 50 mm.

- **Tapas:** 0,60 x 0,50 x 0,03 mts.

8. TAPACANTOS

Tapa superior: Listones de madera maciza de 10 x 30 mm. encolados y clavados.

9. FIJACION

Las tapas serán fijadas con tornillos tirafondo.

10.ACABADO EN PIEZAS DE MADERA

- **Superficie interna, pulidas**, aristas redondeadas con lija, enceradas y terminadas con una mano de semi-lustre de color natural.
- **Superficie externa, bien pulidas,** con aplicación de sellador sintético y dos manos de semi-lustre de color natural.

MUNICIPALIDAD DE EDELIRA
Av. Padre Daniel Linch e/ Av. San José Obrero
Itapúa- Paraguay
Telef. 0213270407 *Email. edelirauoc@hotmil.com* *Telef. 0213270408*
Cel: 0985588075

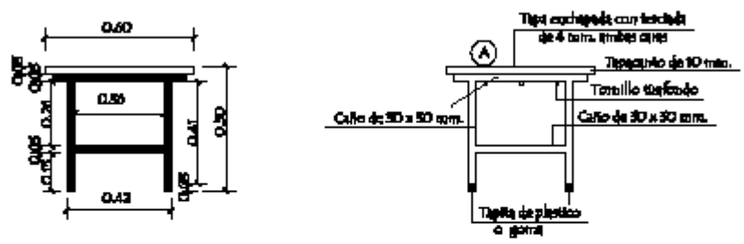

VISTA FRONTAL

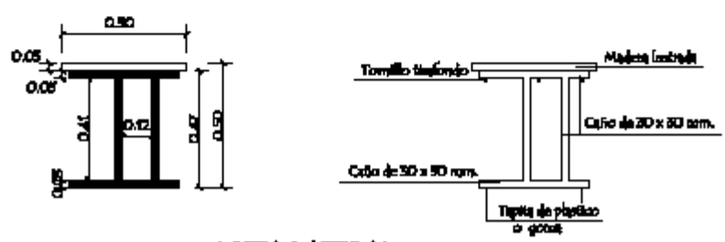

VISTA LATERAL

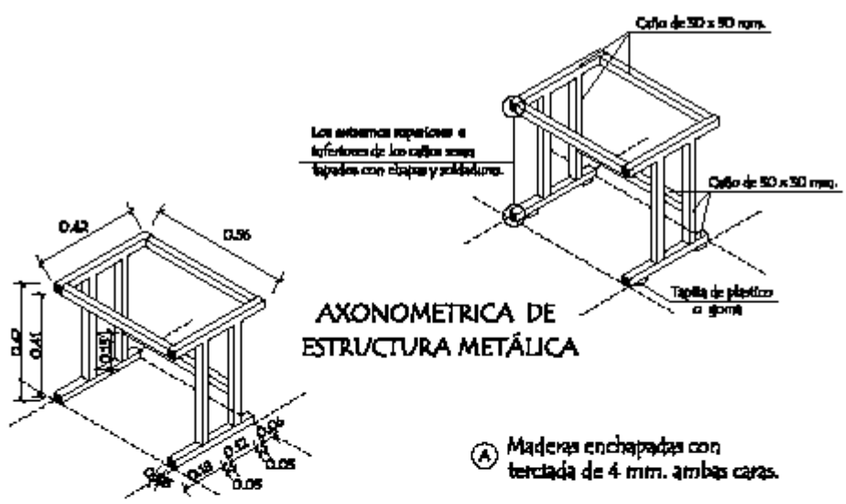

AXONOMETRICA DE ESTRUCTURA METÁLICA

(A) Maderas enchapadas con tercidada de 4 mm. ambas caras.

MINISTERIO DE EDUCACION Y CULTURA

DIRECCIÒN DE INFRAESTRUCTURA - DEPARTAMENTO DE MOBILIARIO

Mesa Pupitre individual para alumno del pre-escolar

MUNICIPALIDAD DE EDELIRA
Av. Padre Daniel Linch e/ Av. San José Obrero
Itapúa- Paraguay
Telef. 0213270407 ***Email.*** ***edelirauoc@hotmil.com*** ***Telef. 0213270408***
Cel: 0985588075

ESPECIFICACIONES TECNICAS
SILLA PARA ALUMNO DEL PRE-ESCOLAR

1. CARACTERISTICAS GENERALES

La presente Especificación Técnica establece los requerimientos funcionales, el diseño geométrico,
las características constructivas y las dimensiones del mobiliario escolar denominado **"Silla para**
Alumno del Pre-escolar", para la Educación Inicial, buscando la máxima simplicidad para las
pruebas de recepción, embalaje, transporte y puesta a disposición de los usuarios.

2. CONSIDERACIONES

2.1. El mobiliario es un equipamiento básico para elevar la calidad de la educación.
2.2. Debe ser de fácil fabricación, máxima funcionalidad, versatilidad y durabilidad, de fácil reparación y mantenimiento y mínimo costo del embalaje y transporte.
2.3. Los materiales del mobiliario deben ser fáciles de obtener en el país.
2.4. En la definición de los materiales a ser utilizados en la fabricación del mobiliario, se cuidará la
sostenibilidad ambiental.

3. DESCRIPCION DEL MOBILIARIO ESCOLAR

3.1. Las medidas del mobiliario y sus componentes serán agrupadas, para facilitar la producción
en serie.
3.2. El mobiliario debe ser multifuncional, a ser utilizado en actividades lectivas, recreación, alimentación y proyectos grupales.
3.3. Deberá ser diseñado teniendo en cuenta el contexto y creando una relación con la infraestructura escolar, favoreciendo la función educativa y el encuentro entre personas.

4. CARACTERISTICAS FISICOMORFOLOGICAS

4.1. Geométricas

El mobiliario especificado se define como **Silla para Alumno del Pre-escolar,** con estructura sólida y cuyas dimensiones y formas se detallan en los siguientes gráficos; o diseños que se acompañan.
4.2. Se establecen las dimensiones para el nivel escolar, considerados como usuarios de estos
muebles.

5. ESTRUCTURA METALICA

Caño cuadrado de acero industrial extra laminado en frío de 20 x 20 mm. con pared de 1,20 mm.
En sus uniones o juntas, serán soldadas mediante soldadura por arco eléctrico con protección
gaseosa en base a sistema **MIG - MAG**.
En los extremos de las patas llevarán regatones de plástico o goma.

6. RECUBRIMIENTO

El recubrimiento de la estructura metálica, será en esmalte sintético de color gris claro, de aplicación
con soplete, previo tratamiento con anticorrosivos de primera calidad, sujetos a estándares de
calidad ambiental, con durabilidad garantizada por las firmas que operan en el mercado local.
Se aceptará, en casos que propongan los oferentes, un acabado con aplicación Electroestática.
Esmalte de color gris, tipo polvo termoendurecible de aplicación electrostática, previo tratamiento
con producto químico anticorrosivo tricatònico en base a fosfato de zinc, calcio y manganeso.

PIEZAS EN MATERIAL DE MADERA

7. RESPALDO Y ASIENTO

- **Respaldo:** Listón de madera maciza de cedro de 340 x 50 x 12 mm.

MUNICIPALIDAD DE EDELIRA
Av. Padre Daniel Linch e/ Av. San José Obrero
Itapúa- Paraguay
Telef. 0213270407 *Email. edelirauoc@hotmil.com* *Telef. 0213270408*
Cel: 0985588075

- **Asiento:** Listón de madera maciza de cedro de 340 x 50 x 12 mm.

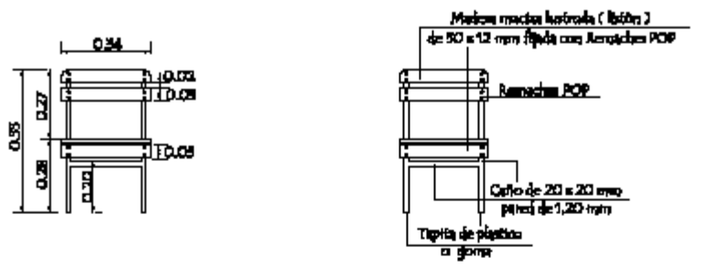

VISTA FRONTAL

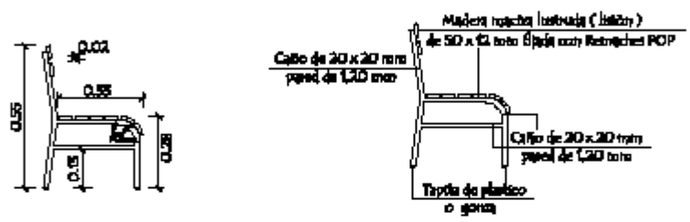

VISTA LATERAL

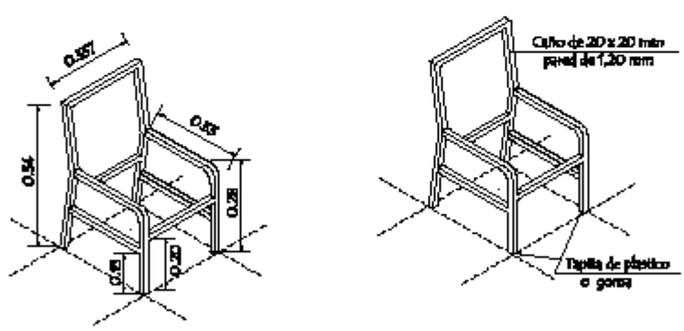

AXONOMETRICA DE ESTRUCTURA METÁLICA

MINISTERIO DE EDUCACION Y CULTURA

DIRECCIÒN DE INFRAESTRUCTURA - DEPARTAMENTO DE MOBILIARIO

Silla para alumno del pre-escolar

MUNICIPALIDAD DE EDELIRA
Av. Padre Daniel Linch e/ Av. San José Obrero
Itapúa- Paraguay
Telef. 0213270407 ***Email.*** ***edelirauoc@hotmil.com*** ***Telef. 0213270408***
Cel: 0985588075

ESPECIFICACIONES TECNICAS
MESA PUPITRE INDIVIDUAL PARA ALUMNO

1. CARACTERISTICAS GENERALES

La presente Especificación Técnica establece los requerimientos funcionales, el diseño geométrico,
las características constructivas y las dimensiones del mobiliario escolar denominado **"Mesa Pupitre Individual para Alumno"**, para la Educación Inicial, Básica y Media, buscando la
máxima simplicidad para las pruebas de recepción, embalaje, transporte y puesta a disposición de
los usuarios.

2. CONSIDERACIONES

2.1. El mobiliario es un equipamiento básico para elevar la calidad de la educación.
2.2. Debe ser de fácil fabricación, máxima funcionalidad, versatilidad y durabilidad, de fácil reparación y mantenimiento y mínimo costo del embalaje y transporte.
2.3. Los materiales del mobiliario deben ser fáciles de obtener en el país.
2.4. En la definición de los materiales a ser utilizados en la fabricación del mobiliario, se cuidará la
sostenibilidad ambiental.

3. DESCRIPCION DEL MOBILIARIO ESCOLAR

3.1. Las medidas del mobiliario y sus componentes serán agrupadas, para facilitar la producción
en serie.
3.2. El mobiliario debe ser multifuncional, a ser utilizado en actividades lectivas, talleres, recreación, alimentación y proyectos grupales.
3.3. Deberá ser diseñado teniendo en cuenta el contexto y creando una relación con la infraestructura escolar, favoreciendo la función educativa y el encuentro entre personas.

4. CARACTERISTICAS FISICOMORFOLOGICAS

4.1. Geométricas

El mobiliario especificado se define como **Mesa Pupitre Individual para Alumno,** con estructura sólida y cuyas dimensiones y formas se detallan en los siguientes gráficos; o diseños que se acompañan.
4.2. Se establecen las dimensiones para los diversos niveles escolares, considerados como usuarios de estos muebles.

5. ESTRUCTURA METALICA

Caño cuadrado de acero industrial extra laminado en frío de 30 x 30 mm. con pared de 1,20 mm.
En sus uniones o juntas, serán soldadas mediante soldadura por arco eléctrico con protección
gaseosa en base a sistema **MIG - MAG**.
En los laterales de la estructura llevarán ganchos metálicos colgador de mochila (ambos lados).
En los extremos superiores e inferiores de los caños serán tapados con chapas y soldadura en base a
sistema **MIG – MAG.**

6. RECUBRIMIENTO

El recubrimiento de la estructura metálica, será en esmalte sintético de color gris claro, de aplicación
con soplete, previo tratamiento con anticorrosivos de primera calidad, sujetos a estándares de
calidad ambiental, con durabilidad garantizada por las firmas que operan en el mercado local.
Se aceptará, en casos que propongan los oferentes, un acabado con aplicación Electroestática.
Esmalte de color gris, tipo polvo termoendurecible de aplicación electrostática, previo tratamiento

con producto químico anticorrosivo tricatònico en base a fosfato de zinc, calcio y manganeso.

Dirección de Infraestructura
Manuel Domínguez e/ Iturbe - Edificio Sudamérica Tel: (595 21) 495 -894
Asunción - Paraguay www.mec.gov.py

PIEZAS EN MATERIAL DE MADERA

7. TAPAS Y PORTAUTILES

Enchapadas en madera terciada de **Cedro** de 4 mm. en ambas caras con **"Tripas o Núcleos "**
compuestos con listones de 35 mm. cada 10 mm. con bastidores de 50 mm.

- **Tapas:** 0,60 x 0,50 x 0,03 mts.
- **Portautiles :** 0,50 x 0,26 x 0,02 mts.

8. TAPACANTOS

- **Tapa superior:** Listones de madera maciza de 10 x 30 mm. encolados y clavados.
- **Portautiles:** Listones de madera maciza de 10 x 20 mm. encolados y clavados.
- **Tapa de fondo de Portautiles:** Madera maciza o placa multilaminada de 10 mm.

9. FIJACION

Tapas y portautiles, serán fijados con tornillos tirafondo.

10.ACABADO EN PIEZAS DE MADERA

- **Superficie interna, pulidas**, aristas redondeadas con lija, enceradas y terminadas con una mano de semi-lustre de color natural.
- **Superficie externa, bien pulidas,** con aplicación de sellador sintético y dos manos de semi-lustre de color natural.

MUNICIPALIDAD DE EDELIRA
Av. Padre Daniel Linch e/ Av. San José Obrero
Itapúa- Paraguay
Telef. 0213270407 *Email. edelirauoc@hotmil.com* *Telef. 0213270408*
Cel: 0985588075

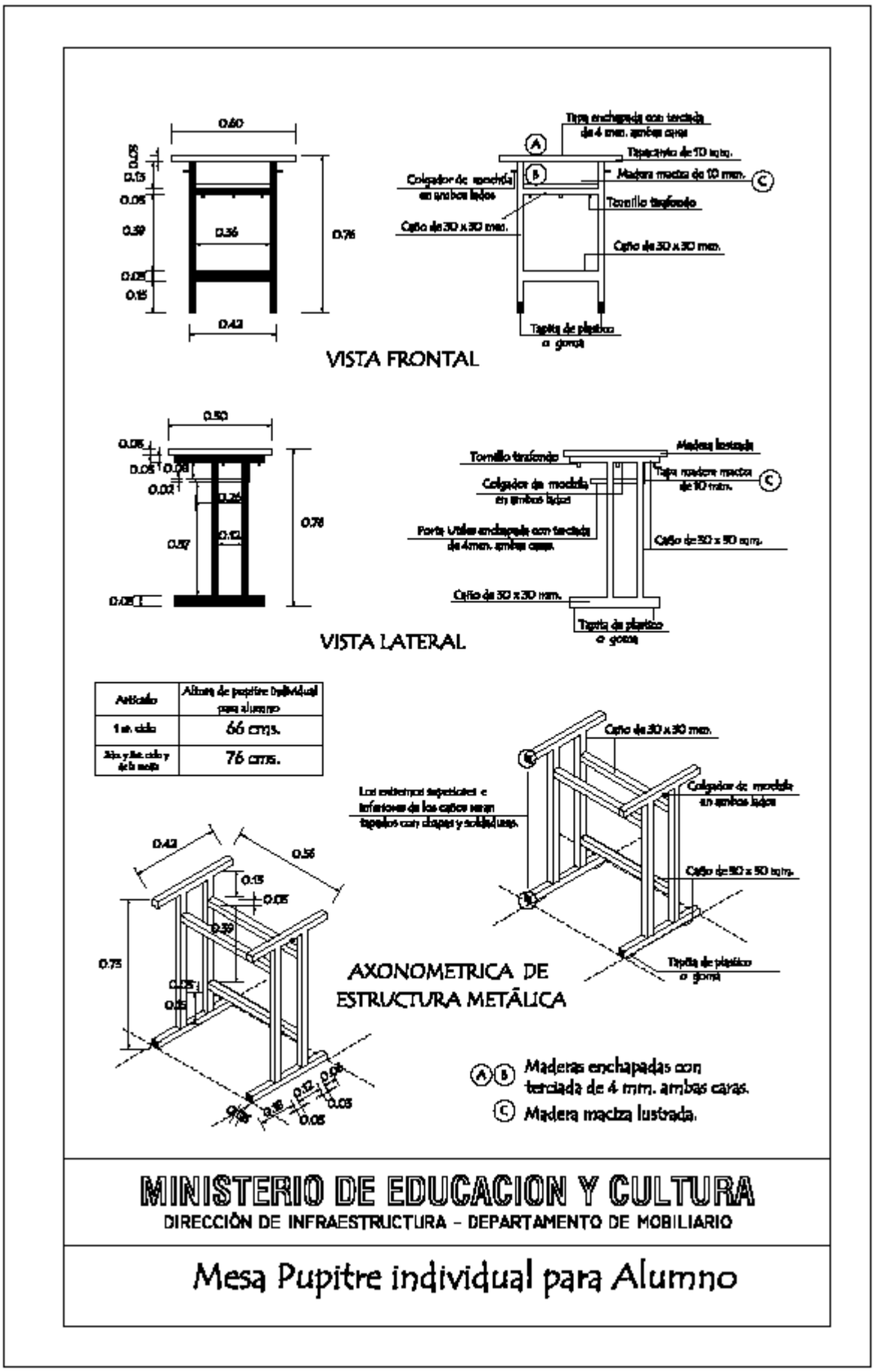

Artículo	Altura de pupitre individual para alumno
1er. ciclo	66 cms.
2do. y 3er. ciclo y de la media	76 cms.

ESPECIFICACIONES TECNICAS

MUNICIPALIDAD DE EDELIRA
Av. Padre Daniel Linch e/ Av. San José Obrero
Itapúa- Paraguay
Telef. 0213270407 ***Email.*** ***edelirauoc@hotmil.com*** ***Telef. 0213270408***
Cel: 0985588075

SILLA PARA ALUMNO

1. CARACTERISTICAS GENERALES

La presente Especificación Técnica establece los requerimientos funcionales, el diseño geométrico,
las características constructivas y las dimensiones del mobiliario escolar denominado **"Silla para**
Alumno " para la Educación Inicial, Básica y Media, buscando la máxima simplicidad para las
pruebas de recepción, embalaje, transporte y puesta a disposición de los usuarios.

2. CONSIDERACIONES

2.1. El mobiliario es un equipamiento básico para elevar la calidad de la educación.
2.2. Debe ser de fácil fabricación, máxima funcionalidad, versatilidad y durabilidad, de fácil reparación y mantenimiento y mínimo costo del embalaje y transporte.
2.3. Los materiales del mobiliario deben ser fáciles de obtener en el país.
2.4. En la definición de los materiales a ser utilizados en la fabricación del mobiliario, se cuidará la
sostenibilidad ambiental.

3. DESCRIPCION DEL MOBILIARIO ESCOLAR

3.1. Las medidas del mobiliario y sus componentes serán agrupadas, para facilitar la producción
en serie.
3.2. El mobiliario debe ser multifuncional, a ser utilizado en actividades lectivas, talleres, recreación, alimentación y proyectos grupales.
3.3. Deberá ser diseñado teniendo en cuenta el contexto y creando una relación con la infraestructura escolar, favoreciendo la función educativa y el encuentro entre personas.

4. CARACTERISTICAS FISICOMORFOLOGICAS

4.1. Geométricas

El mobiliario especificado se define como **Silla para Alumno ,** con estructura sólida y cuyas dimensiones y formas se detallan en los siguientes gráficos; o diseños que se acompañan.
4.2. Se establecen las dimensiones para los diversos niveles escolares, considerados como usuarios de estos muebles.

5. ESTRUCTURA METALICA

Caño cuadrado de acero industrial extra laminado en frío de 20 x 20 mm. con pared de 1,20 mm.
En sus uniones o juntas, serán soldadas mediante soldadura por arco eléctrico con protección
gaseosa en base a sistema **MIG - MAG**.
En los extremos de las patas llevarán regatones de plástico o goma.

6. RECUBRIMIENTO

El recubrimiento de la estructura metálica, será en esmalte sintético de color gris claro, de aplicación
con soplete, previo tratamiento con anticorrosivos de primera calidad, sujetos a estándares de
calidad ambiental, con durabilidad garantizada por las firmas que operan en el mercado local.
Se aceptará, en casos que propongan los oferentes, un acabado con aplicación Electroestática.
Esmalte de color gris, tipo polvo termoendurecible de aplicación electrostática, previo tratamiento
con producto químico anticorrosivo tricatònico en base a fosfato de zinc, calcio y manganeso.

PIEZAS EN MATERIAL DE MADERA

7. RESPALDO Y ASIENTO

- **Respaldo:** Listón de madera maciza de cedro de 380 x 75 x 12 mm.
- **Asiento:** Listón de madera maciza de cedro de 380 x 50 x 12 mm.

MUNICIPALIDAD DE EDELIRA
Av. Padre Daniel Linch e/ Av. San José Obrero
Itapúa- Paraguay
Telef. 0213270407 ***Email.*** ***edelirauoc@hotmil.com*** ***Telef. 0213270408***
Cel: 0985588075

8. FIJACIÒN

Las tablitas o listones de madera maciza de cedro serán fijadas a la estructura metálica, con remaches **" POP "** duroaluminio.

9. ACABADO EN PIEZAS DE MADERA

Las tablitas o listones de madera maciza de cedro, parar el respaldo y asiento serán bien pulidas,
aristas redondeadas con lija, con aplicación de sellador sintético y dos manos de semi-lustre de color
natural.

MUNICIPALIDAD DE EDELIRA
Av. Padre Daniel Linch e/ Av. San José Obrero
Itapúa- Paraguay
Telef. 0213270407 *Email. edelirauoc@hotmil.com* *Telef. 0213270408*
Cel: 0985588075

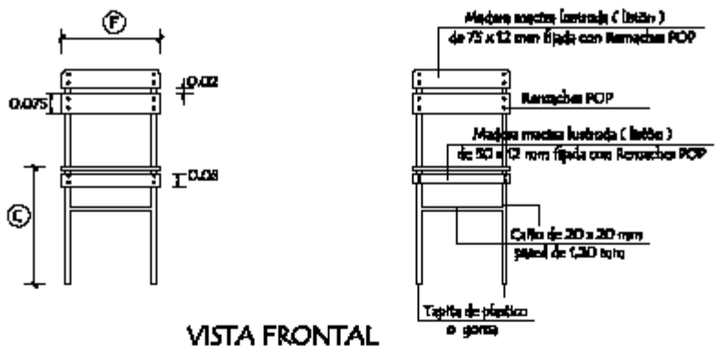

VISTA FRONTAL

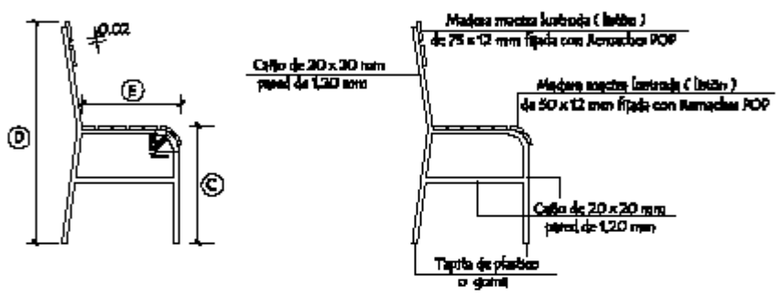

VISTA LATERAL

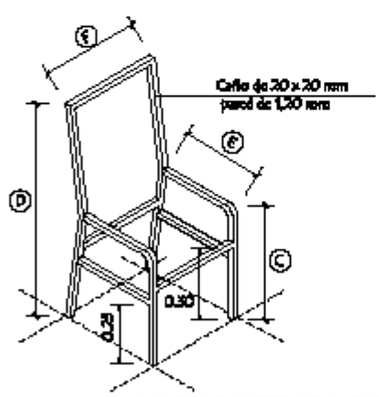

Medidas de sillas (cms.)				
Elementos	C	D	E	F
1er. ciclo	40	77	35	34
2do. y 3er. ciclo y de la media	45	85	39	38

AXONOMETRICA DE
ESTRUCTURA METÁLICA

MINISTERIO DE EDUCACION Y CULTURA

DIRECCIÒN DE INFRAESTRUCTURA - DEPARTAMENTO DE MOBILIARIO

Silla para Alumno

MUNICIPALIDAD DE EDELIRA
Av. Padre Daniel Linch e/ Av. San José Obrero
Itapúa- Paraguay
Telef. 0213270407 ***Email.*** ***edelirauoc@hotmil.com*** ***Telef. 0213270408***
Cel: 0985588075
Edelira, 28 de octubre de 2019

MUNICIPALIDAD DE EDELIRA
Unidad Operativa de Contrataciones

Encargado de UOC

Juan G. Arzamendia