MUNICIPALIDAD DE ITAPÚA POTY

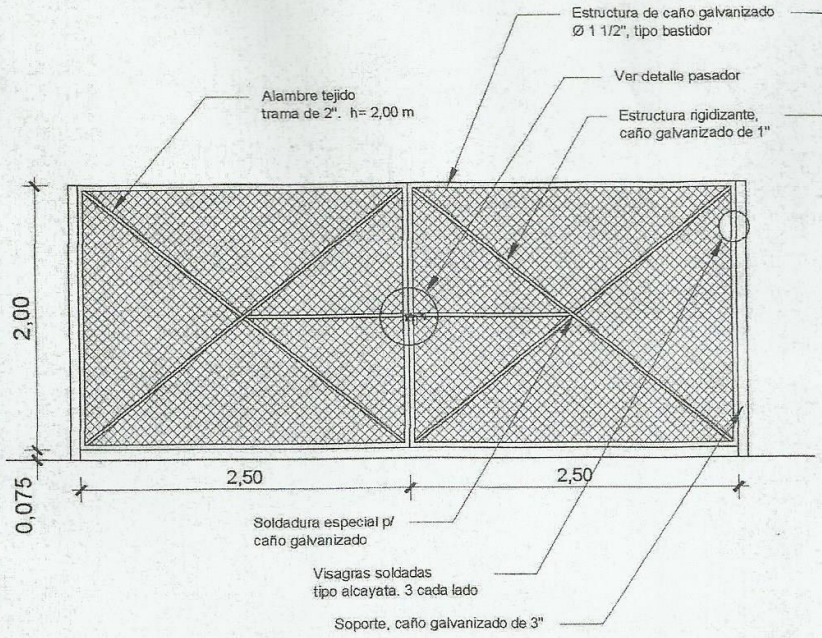

PORTÓN DE ACCESO 5,00 x 2,00 m
Escala 1/50

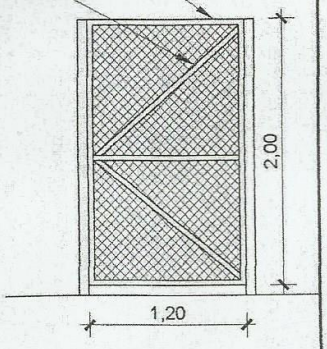

ACCESO PEATONAL
1,20 x 2,00 m
Escala 1/50

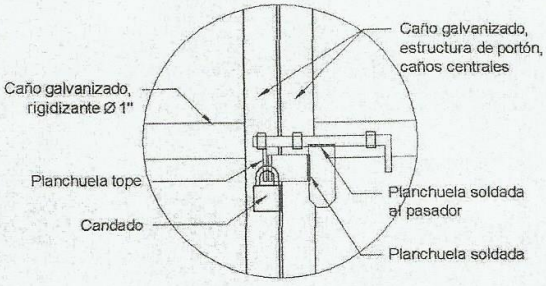

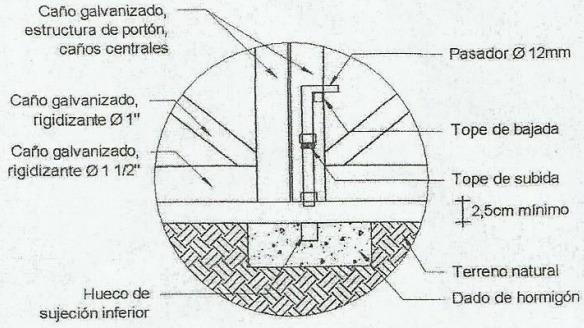

DETALLE DE PASADOR
s/e Escala -

INTENDENTE M.I.P.
SR. MAURO ESCALANTE

FISCALIZACIÓN
ARQ. PORFIRIO VAZQUEZ

MUNICIPALIDAD DE ITAPÚA POTY