Planta Area 2 - escala 1/50

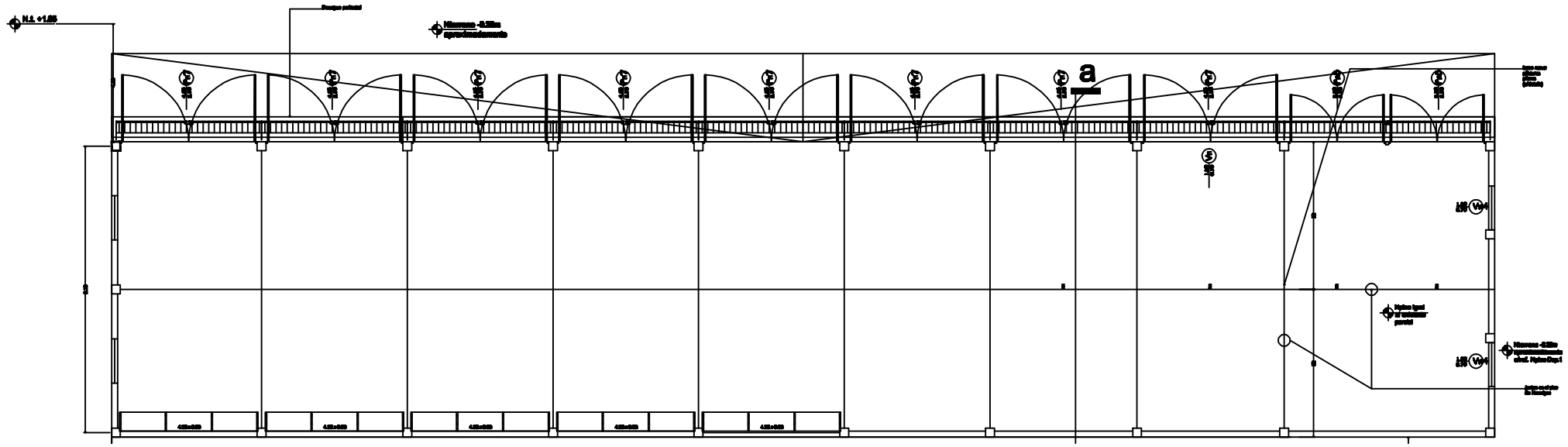

Planta- escala 1/50

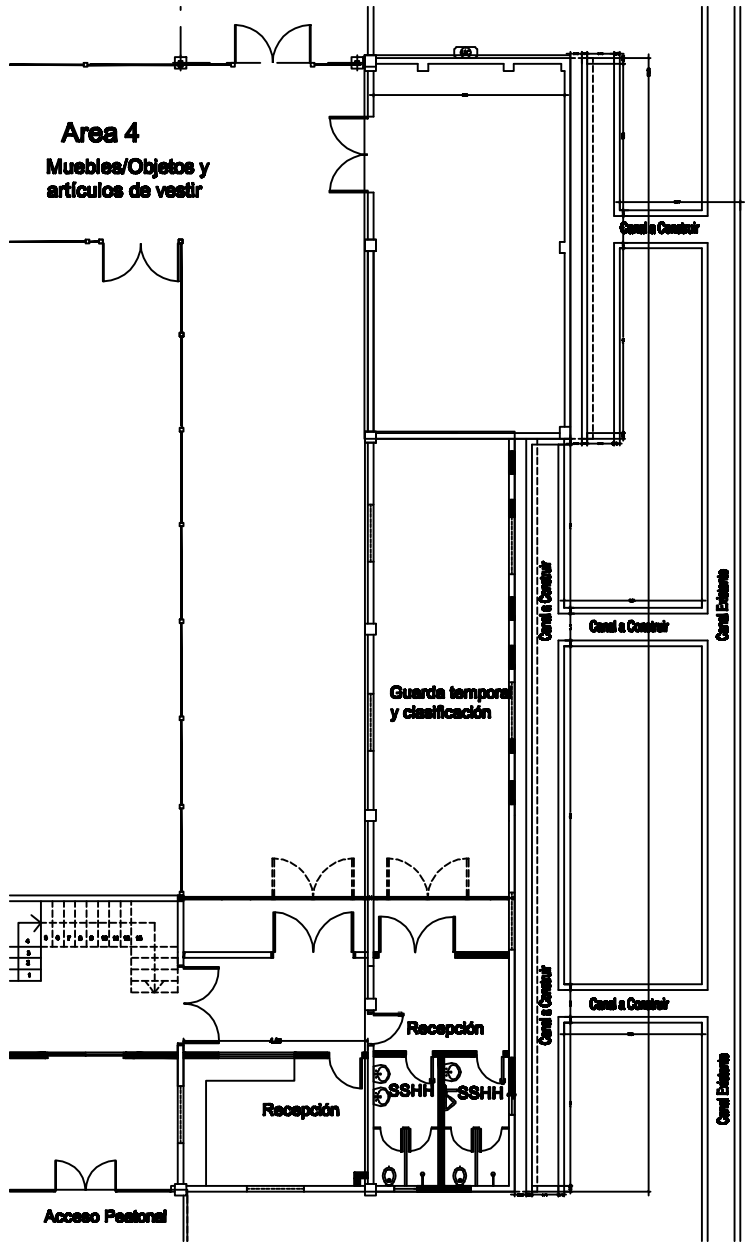

Planta General - escala 1/500

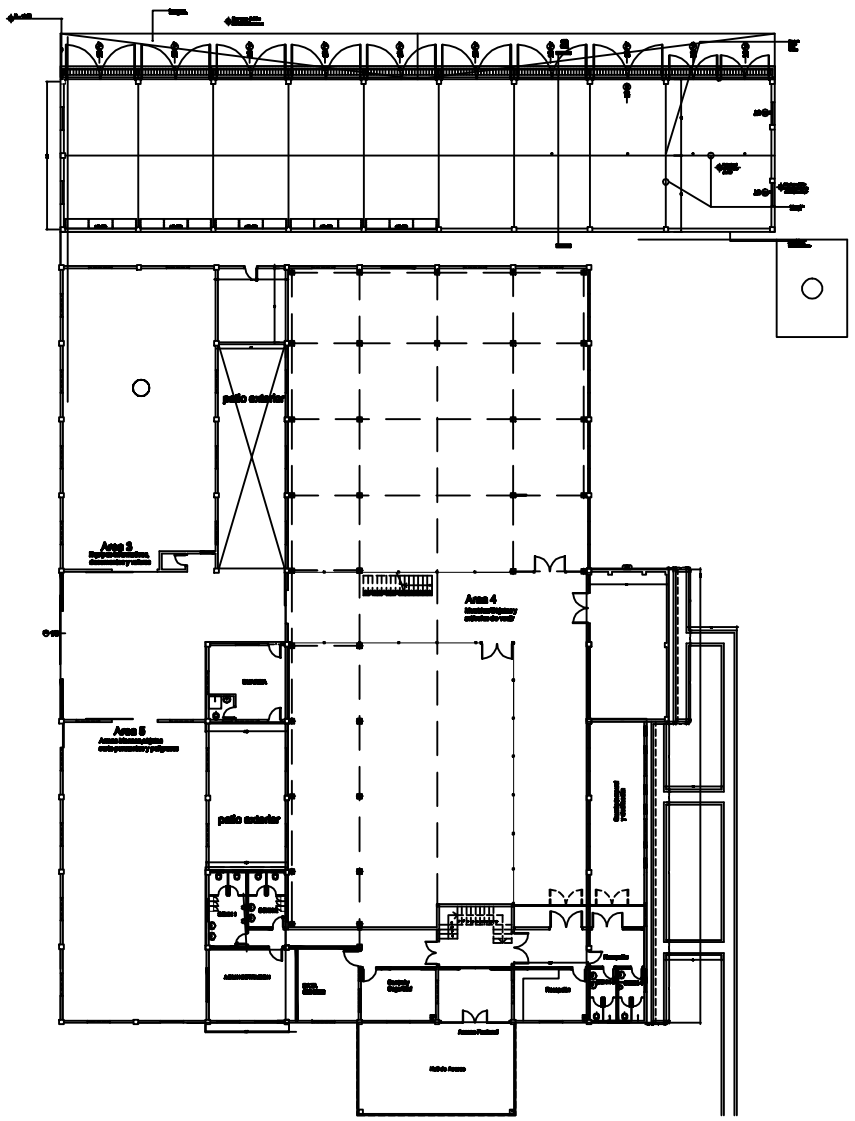

Detalle Desague - escala 1/50

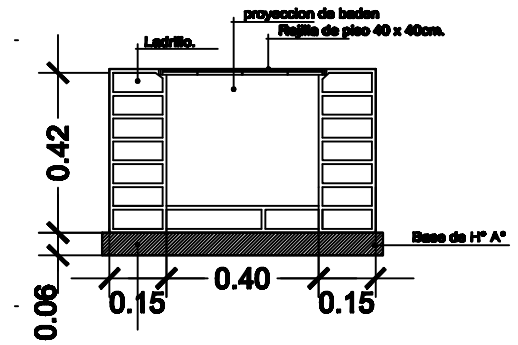

DESAGUE - AREA 2

	MINISTERIO PUBLICO DEPOSITO DE EVIDENCIAS - BLOQUE A
PROPIETARIO	MINISTERIO PUBLICO
DIRECCION	KM 9 VIA FERREA CASI TTE. PINO – ASUNCION
PROFESIONAL	DIRECCION DE OBRAS Y PROYECTOS
DIRECCION	HUMAITA E/ NTRA. SRA. DE LA ASUNCION E IND. NACIONAL
CTA CTE CTRAL N° 15–0190–45	SUP. TERRENO: 13.346 m2.
AREA TOTAL A CONSTRUIR	SUP. REGISTRADA (CONSTRUIDA): 2.209 m2
PROFESIONAL	PROPIETARIO

ESCALA

LAMINA N°