DETALLE REDUCTOR DE VELOCIDAD

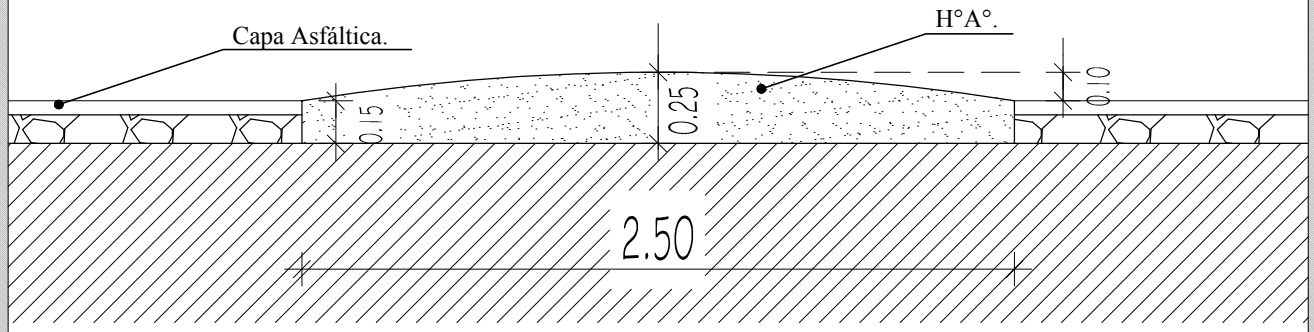
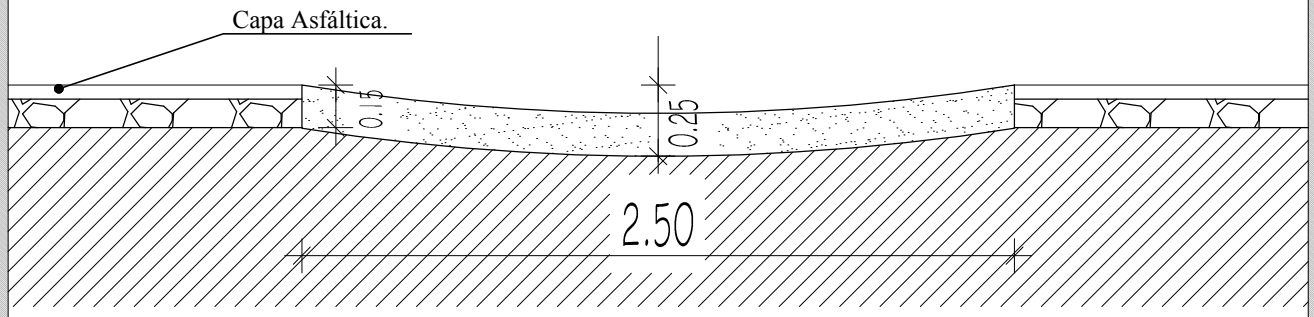
DETALLE BADÉN SOBRE AV.