ADENDA Nº 01

LICITACIÓN PÚBLICA NACIONAL N° 03/2015

"ADQUISICION DE MUEBLES Y ENSERES PARA LA NUEVA URGENCIA DEL CEM". Id. 298.334"

A los Oferentes:

La DSUOC Nº 6 del Hospital del Centro de Emergencias Médicas, cumple en comunicar que se modifican los términos del Pliego de Bases y Condiciones en las siguientes Secciones:

1- En la Sección III. Suministros Requeridos
a) Especificaciones Técnicas

DONDE DICE:

LOTE 2 – ISLAS DE ATENCIÓN Y MUEBLES DE COCINA						
19	56101520-004	MESA PARA INTERIOR DE ISLA DE TRABAJO PARA ENFERMERÍA	Escritorio, con tapa superior y laterales en 100 % MDF de 25 mm de espesor y cubre piernas en 100 % MDF de 15 mm con acabado en BP en ambas caras vistas. Dim.: (Ancho 1360mm, altura: 730 mm, profundidad: 680 mm). Con buña perimetral en la unión de la tapa superior y los laterales de la mesada. Dimensiones de buña: (10mm de altura y 10mm de profundidad). Patitas niveladoras de altura. Cantoneras en PVC de 1,5mm de espesor. Sistema de fijación de placas con ensamble de minifix. Color: Málaga. Mesada de granito pulido sobre la mesada de trabajo y la mesada de la repisa alta con cantos pulidos y redondeados, vuelo de 10cm de la mesada de granito alta del lado de atención al público y con vértices redondeados con radio de 10cm. Módulos porta teclado con tapas y laterales en 100 % MDF de 15 mm de espesor, con acabado en BP en ambas caras vistas. Dim. :(Ancho 650mm, altura: 100 mm, profundidad: 304 mm). El modulo deberá sostenerse por la tapa inferior de la mesada. Cantoneras en PVC de 1,5mm de espesor. Correderas metálicas. Sistema de fijación de placas con ensamble de minifix. Color: Nuez. Porta CPU móvil con tapa superior en 100 % MDF de 25 mm de espesor con acabado en BP en ambas caras vistas. Dim.: (Ancho 250mm, altura: 75 mm, profundidad: 450 mm). Cantoneras en PVC de 1,5 mm de espesor. Con 4 rueditas de poliuretano incoloro, 2 con traba y 2 sin traba. Color: Nuez	UNIDAD	UNIDAD	2
	DISEÑO					
	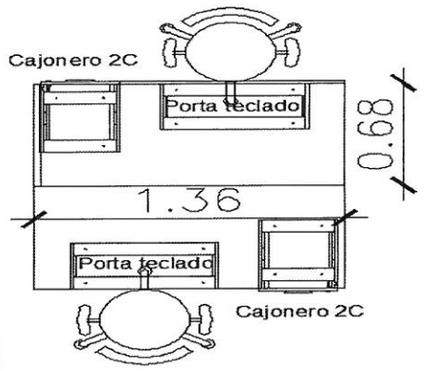					

Lic. Miriam Cáceres E.
Encargada de Compras
Hospital de Emergencias Médicas

20	56101520-004	MESA PARA INTERIOR DE ISLA DE TRABAJO PARA ENFERMERÍA	1 Escritorio, con tapa superior y laterales en 100 % MDF de 25 mm de espesor y cubre piernas en 100 % MDF de 15 mm con acabado en BP en ambas caras vistas. Dim.: (Ancho 1200mm, altura: 730 mm, profundidad: 600 mm). Con buña perimetral en la unión de la tapa superior y los laterales de la mesada. Dimensiones de buña: (10mm de altura y 10mm de profundidad). Patitas niveladoras de altura. Cantoneras en PVC de 1,5mm de espesor. Sistema de fijación de placas con ensamble de minifix. Color: Málaga. Mesada de granito pulido sobre la mesada de trabajo y la mesada de la repisa alta con cantos pulidos y redondeados, vuelo de 10cm de la mesada de granito alta del lado de atención al público y con vértices redondeados con radio de 10cm. Modulo porta teclado con tapas y laterales en 100 % MDF de 15 mm de espesor, con acabado en BP en ambas caras vistas. Dim.: (Ancho 650mm, altura: 100 mm, profundidad: 304 mm). El modulo deberá sostenerse por la tapa inferior de la mesada. Cantoneras en PVC de 1,5mm de espesor. Correderas metálicas. Sistema de fijación de placas con ensamble de minifix. Color: Nuez. Porta CPU móvil con tapa superior en 100 % MDF de 25 mm de espesor con acabado en BP en ambas caras vistas. Dim.:(Ancho 250mm, altura: 75 mm, profundidad: 450 mm). Cantoneras en PVC de 1,5 mm de espesor. Con 4 rueditas de poliuretano incoloro, 2 con traba y 2 sin traba. Color: Nuez	UNIDAD	UNIDAD	2
	DISEÑO					
	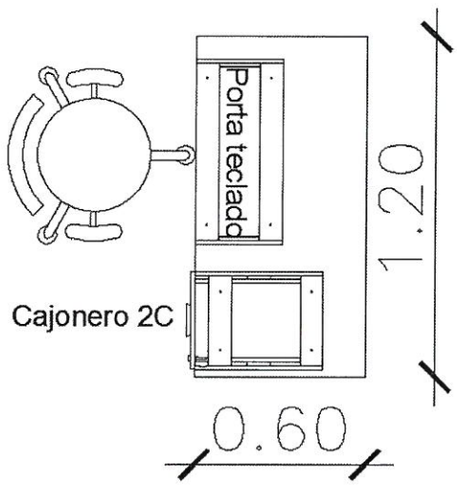					
24	56101520-009	MUEBLE DE COCINA CON MESADA DE GRANITO	Mueble bajos empotrados con mesada de granito y zócalo. Tapa inferior, puertas, laterales, fondo y estante en 100% MDF de 15mm de espesor y acabado en BP en ambas caras vistas. Sostenido rígidamente a la pared, 1 estante interno. Cantoneras en PVC de 1,5 MM de espesor. Tiradores en aluminio. Sistema de fijación de placas con ensamble de minifix. Color: Nuez. Mueble de cocina, con un estante interno, dos puertas DIM 700 x 560 x 670mm. Mesada de granito pulido sobre la mesada de trabajo con cantos pulidos y redondeados, vuelo de 10cm de la mesada de granito alta del lado de atención al público y con vértices redondeados con radio de 10cm.	UNIDAD	UNIDAD	4
	DISEÑO					

Lic. Marlon Cáceres E.
Encargado de Compras
Hospital de Emergencias Médicas

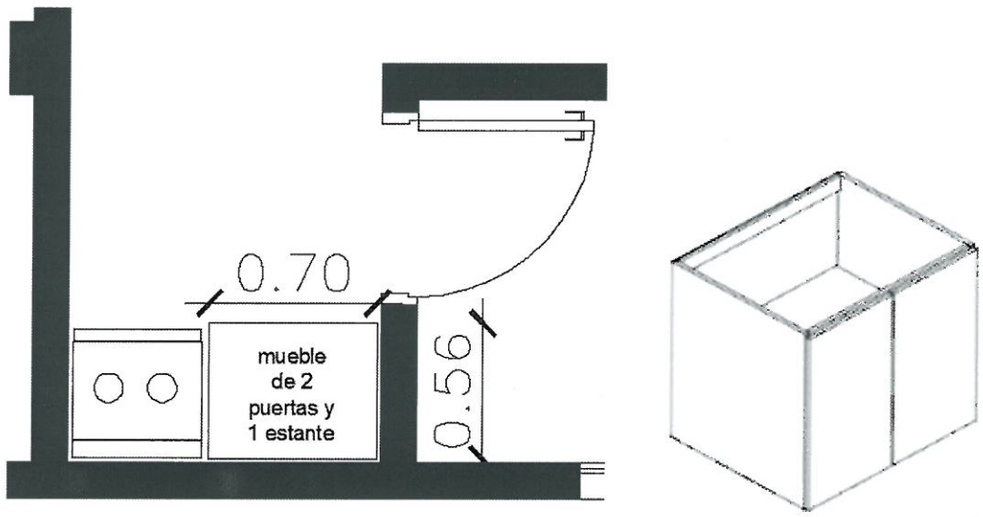

LOTE 4 - ARMARIOS, ESCRITORIOS, SILLONES Y OTROS

4	56101520-005	CAJONERA C/ 4 CAJONES Y LLAVE	Módulo de 4 cajones. Primer cajón con llave - Tiradores color gris metálico. Estructura general: Travesaños verticales de soporte y fondo en MDF-BP 09mm. Mesada en MDF-BP 25mm. Travesaños internos de cajones y base inferior en MDF-BP 15mm. Apoyo al piso: (4) Ruedas. Dimensiones: (Alto: 655mm, Ancho: 490mm, Profundidad: 470mm). Color Nuez. Los muebles deberán ser similares a los ya existentes en nuestras oficinas.	UNIDAD	UNIDAD	2
7	56101706-001	MESA DE REUNIONES OVAL	Tapa superior y 3 laterales (patas) en 100 % MDF de 44 mm de espesor y cuatro paneles inferiores centrales en 100 % MDF de 15 mm con acabado en BP en ambas caras vistas. Dim. :(Ancho 2000mm, altura: 764 mm, profundidad: 1050 mm) Sistema de fijación de placas con ensamble de minifix. Patitas reguladoras de altura. Color: nuez	UNIDAD	UNIDAD	2

DEBE DECIR:

LOTE 2 – ISLAS DE ATENCIÓN Y MUEBLES DE COCINA

19	56101520-004	MESA PARA INTERIOR DE ISLA DE TRABAJO PARA ENFERMERÍA	Escritorio, con tapa superior y laterales en 100 % MDF de 25 mm de espesor y cubre piernas en 100 % MDF de 15 mm con acabado en BP en ambas caras vistas. Dim.: (Ancho 1360mm, altura: 730 mm, profundidad: 680 mm). Con buña perimetral en la unión de la tapa superior y los laterales de la mesada. Dimensiones de buña: (10mm de altura y 10mm de profundidad). Patitas niveladoras de altura. Cantoneras en PVC de 1,5mm de espesor. Sistema de fijación de placas con ensamble de minifix. Color: Málaga. **2 Módulos de doble cajón sostenido a la mesada, la estructura del cajón deberá ser independiente a la de la mesa de trabajo. Tapa inferior, frente de cajones, laterales y fondo en 100% MDF de 15mm con acabado en BP en ambas caras vistas. Dim. de ambos cajones: (Ancho 350mm, altura: 260 mm, profundidad: 465 mm). Cantoneras en**	UNIDAD	UNIDAD	2

Lic. Myriam Cáceres E.
Encargada de Compras
Hospital de Emergencias Médicas

			PVC de 1,5mm de espesor. Correderas metálicas. Cerradura de primera calidad en el primer cajón con traba automática en los demás. Tiradores en 100 % MDF de 15 mm con acabado en BP en una cara vista, Dim.: (120mm de ancho, altura 45mm y profundidad 15mm), con corte a 45 grados en las aristas, cantos vistos en MDF y acabado con resina semi brillo. Detalle en el centro de la cara frontal del tirador en lámina de aluminio de 65mm de ancho y 10mm de alto. Sistema de fijación de placas con ensamble de minifix. Color: Nuez. Módulos porta teclado con tapas y laterales en 100 % MDF de 15 mm de espesor, con acabado en BP en ambas caras vistas. Dim.:(Ancho 650mm, altura: 100 mm, profundidad: 304 mm). El módulo deberá sostenerse por la tapa inferior de la mesada. Cantoneras en PVC de 1,5mm de espesor. Correderas metálicas. Sistema de fijación de placas con ensamble de minifix. Color: Nuez. Porta CPU móvil con tapa superior en 100 % MDF de 25 mm de espesor con acabado en BP en ambas caras vistas. Dim.: (Ancho 250mm, altura: 75 mm, profundidad: 450 mm). Cantoneras en PVC de 1,5 mm de espesor. Con 4 rueditas de poliuretano incoloro, 2 con traba y 2 sin traba. Color: Nuez			
	DISEÑO					
	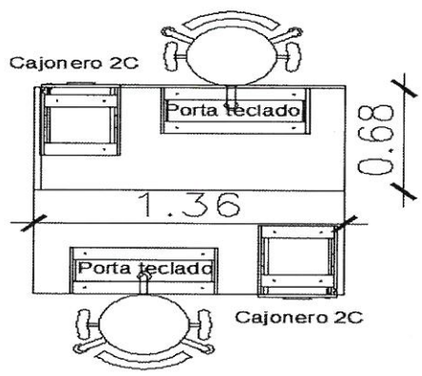					
20	56101520-004	MESA PARA INTERIOR DE ISLA DE TRABAJO PARA ENFERMERÍA	1 Escritorio, con tapa superior y laterales en 100 % MDF de 25 mm de espesor y cubre piernas en 100 % MDF de 15 mm con acabado en BP en ambas caras vistas. Dim.: (Ancho 1200mm, altura: 730 mm, profundidad: 600 mm). Con buña perimetral en la unión de la tapa superior y los laterales de la mesada. Dimensiones de buña: (10mm de altura y 10mm de profundidad). Patitas niveladoras de altura. Cantoneras en PVC de 1,5mm de espesor. Sistema de fijación de placas con ensamble de minifix. Color: Málaga. **1 Módulo de doble cajón sostenido a la mesada, la estructura del cajón deberá ser independiente a la de la mesa de trabajo. Tapa inferior, frente de cajones, laterales y fondo en 100% MDF de 15mm con acabado en BP en ambas caras vistas. Dim. de ambos cajones: (Ancho 350mm, altura: 260 mm, profundidad: 465 mm). Cantoneras en PVC de 1,5mm de espesor. Correderas metálicas. Cerradura de primera calidad en el primer cajón con traba automática en los demás. Tiradores en 100 % MDF de 15 mm con acabado en BP en una cara vista, Dim.: (120mm de ancho, altura 45mm y profundidad 15mm), con corte a 45 grados en las aristas, cantos vistos**	UNIDAD	UNIDAD	**1**

Lic. Luis Cáceres E.
Encargado de Compras
Hospital de Emergencias Médicas

			en MDF y acabado con resina semi brillo. Detalle en el centro de la cara frontal del tirador en lámina de aluminio de 65mm de ancho y 10mm de alto. Sistema de fijación de placas con ensamble de minifix. Color: Nuez. Módulo porta teclado con tapas y laterales en 100 % MDF de 15 mm de espesor, con acabado en BP en ambas caras vistas. Dim.: (Ancho 650mm, altura: 100 mm, profundidad: 304 mm). El modulo deberá sostenerse por la tapa inferior de la mesada. Cantoneras en PVC de 1,5mm de espesor. Correderas metálicas. Sistema de fijación de placas con ensamble de minifix. Color: Nuez. Porta CPU móvil con tapa superior en 100 % MDF de 25 mm de espesor con acabado en BP en ambas caras vistas. Dim.:(Ancho 250mm, altura: 75 mm, profundidad: 450 mm). Cantoneras en PVC de 1,5 mm de espesor. Con 4 rueditas de poliuretano incoloro, 2 con traba y 2 sin traba. Color: Nuez			
	DISEÑO					
	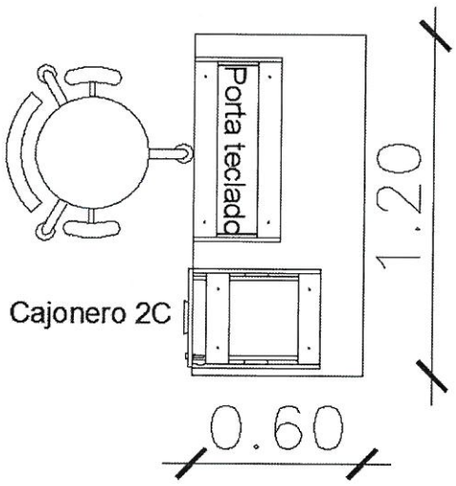					
24	56101520-009	MUEBLE DE COCINA CON MESADA DE GRANITO	Mueble bajos empotrados con mesada de granito y zócalo. Tapa inferior, puertas, laterales, fondo y estante en 100% MDF de 15mm de espesor y acabado en BP en ambas caras vistas. Sostenido rígidamente a la pared, 1 estante interno. Cantoneras en PVC de 1,5 MM de espesor. Tiradores en aluminio. Sistema de fijación de placas con ensamble de minifix. Color: Nuez. Mueble de cocina, con un estante interno, dos puertas DIM 700 x 560 x 670mm. Mesada de granito pulido sobre la mesada de trabajo con cantos pulidos y redondeados, vuelo de 10cm de la mesada de granito alta del lado de atención al público y con vértices redondeados con radio de 10cm.	UNIDAD	UNIDAD	**1**
	DISEÑO					

Lic. Marlin Cáceres E.
Encargado de Compras
Centro de Emergencias Médicas

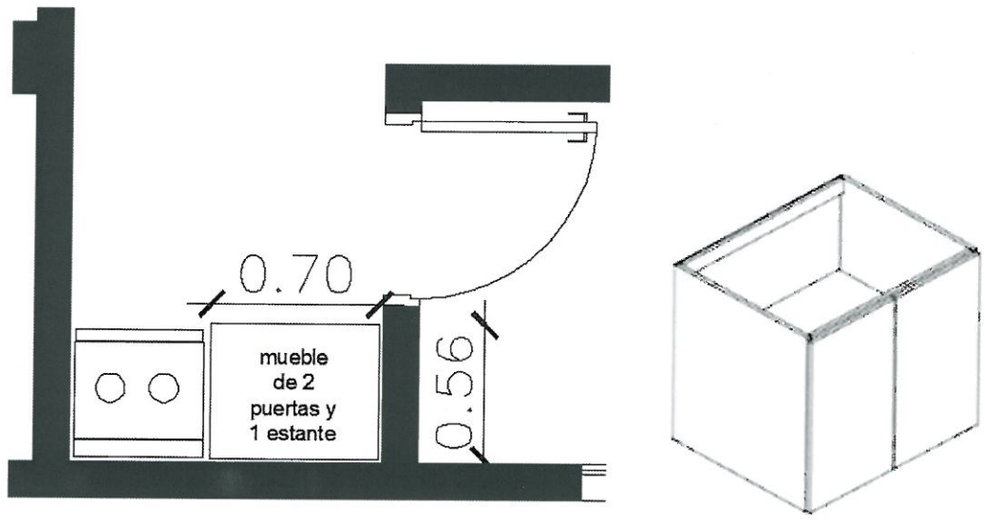

LOTE 4 - ARMARIOS, ESCRITORIOS, SILLONES Y OTROS

4	56101520-005	CAJONERA C/ 4 CAJONES Y LLAVE	Módulo de 4 cajones. Primer cajón con llave - Tiradores color gris metálico. Estructura general: Travesaños verticales; **tapa, respaldo, laterales, base y frente de cajones en MDF de 15mm.** Apoyo al piso: (4) Ruedas. Dimensiones: (Alto: 655mm, Ancho: 490mm, Profundidad: 470mm). Color Nuez. Los muebles deberán ser similares a los ya existentes en nuestras oficinas.	UNIDAD	UNIDAD	2
7	56101706-001	MESA DE REUNIONES OVAL	Tapa superior y **2 laterales (patas) en 100 % MDF de 44 mm de espesor y un panel inferior central (cubre piernas) en 100 % MDF de 15 mm con acabado en BP en ambas caras vistas**. Dim.: (Ancho 2000mm, altura: 764 mm, profundidad: 1050 mm) Sistema de fijación de placas con ensamble de minifix. Patitas reguladoras de altura. Color: nuez	UNIDAD	UNIDAD	2

Desde el momento de la difusión de la presente Adenda a través del Portal de Contrataciones Públicas, la misma forma parte integral de la Carta Invitación, asumiéndose que los Oferentes aceptan de plena conformidad los términos contenidos en la misma.

Atentamente,

Lic. Iván Cáceres E.
Encargado de Compras
Hospital de Emergencias Médicas

LIC. LISA ARÉVALOS
Directora SUOC N° 6