Tóner Xerox 108R00909 - Negro

Modelo: 108R00909

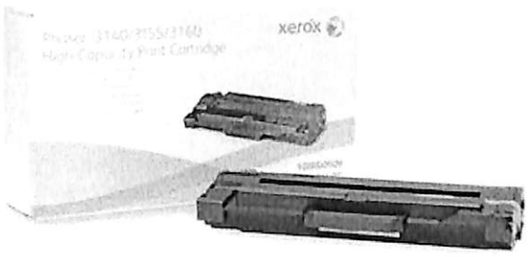

$2,199.00

IVA Incluido

Envío Estándar Gratis

Disponibles para envío: 6

Paga hoy y recibelo entre el 26 y el 31 de Mayo

Ver opciones de entrega

Hasta 18 MSI
en compras mayores a **$3,000**

Precios por volumen

- 1 +

Añadir al

(6 disponibles)

Inserta las cotizaciones en tu página

En Maxicambios te damos la opción de mantener actualizada tu web con nuestras cotizaciones del día

Copiar

CONVERSOR DE MONEDA

Selecciona las monedas y el monto de cotización.

Tengo esta moneda		Quiero esta moneda	
PESO MX	2.199,00	GUARANI	219.900,00

** Ultima actualización: 24/05/2021 - 08:21.*

Cotizaciones meramente de referecia.

Chatea con nosotros en WhatsApp

Ink NDM
NANO DISPLAY MATERIAL

LA EMPRESA SERVICIO DE LEASING PREGUNTAS FRECUENTES CONTACTO MI CUENTA

CATEGORIAS

Toner ¿Qué estás buscando? BUSCAR

Inicio > Toner > TONER GENERICO CANON 9436B003 / GPR-54 (IMAGE RUNNER 1435) [17,6K] – TPJ

TONER GENERICO CANON 9436B003 / GPR-54 (IMAGE RUNNER 1435) [17,6K] – TPJ

₲280.000 ~~₲350.000~~

PRECIO EXCLUSIVO PARA COMPRAS VIA WEB.

Codigo: 520

1

CATEGORÍAS: Generico, Toner

Canon

COMPARTIR ESTE PRODUCTO

MARCA

CANON

Tóner Canon T06 - Negro

Modelo: 3526C001

$3,209.00

IVA Incluido

Envío Estándar Gratis

Agotado

Para ordenar sobre pedido comuníquese con nosotros y con gusto lo atenderemos.

Hasta 18 MSI
en compras mayores a **$3,000**

Canon

Solicitar información

Características principales

- **Colores de impresión:** Negro
- **Rendimiento:** 20500 páginas
- **Tipo:** Original
- **Compatibilidad:** imageRUNNER 1643i, imageRUNNER 1643iF
- **Marca compatible:** Canon

Calidad de la ficha técnica: Creada/Estandarizada por Icecat

(https://www.maxicambios.com.py)

INICIO EMPRESA SERVICIOS RRHH NOTICIAS NOTICIAS SUCURSALES CONTACTO

Fecha:

Comparte esta cotización

ASUNCIÓN | CDE | CHEQUES Y TRANSF.

ARBITRAJE

	Compra	Venta	
Dólar	6600 ▲	6700 ▲	Peso Arg
Real	1190 ▼	1280 ▲	Peso Uru
Euro	7300 ▼	8100 ▲	Libra
Yen	35 ▼	62 ▲	Peso Chi

Inserta las cotizaciones en tu página

En Maxicambios te damos la opción de mantener actualizada tu web con nuestras cotizaciones del día

Copiar

CONVERSOR DE MONEDA

Selecciona las monedas y el monto de cotización.

Tengo esta moneda		Quiero esta moneda	
PESO MX	3.209,00	GUARANI	320.900,00

** Ultima actualización: 24/05/2021 - 08:21.*

Cotizaciones meramente de referecia.

Chatea con nosotros en WhatsApp

Unidad de Imágenes Samsung MLT-R116 - (SV135A)

Modelo: SV135A

4.8/5 - 5 Opiniones

Ahorras $330.00 (20%)

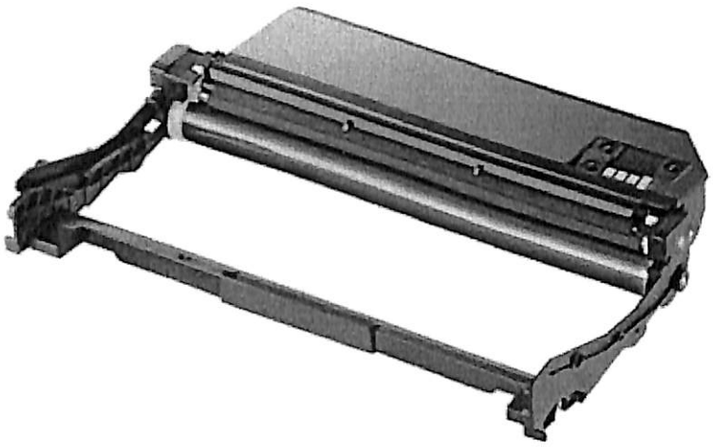

~~$1,619.00~~

$1,289.00

IVA Incluido

Envío Estándar Gratis

Disponibles para envío: 39

Paga hoy y recibelo entre el 26 y el 31 de Mayo

Ver opciones de entrega

Hasta 18 MSI

- 1 +

Añadir al

(39 disponibles)

(https://www.maxicambios.com.py)

INICIO EMPRESA SERVICIOS RRHH NOTICIAS NOTICIAS SUCURSALES CONTACTO

Fecha:

Comparte esta cotización

ASUNCIÓN | CDE | CHEQUES Y TRANSF.

ARBITRAJE

	Compra	Venta	
Dólar	6600 ▲	6700 ▲	Peso Arg
Real	1190 ▼	1280 ▲	Peso Uru
Euro	7300 ▼	8100 ▲	Libra
Yen	35 ▼	62 ▲	Peso Chi

Inserta las cotizaciones en tu página

En Maxicambios te damos la opción de mantener actualizada tu web con nuestras cotizaciones del día

Copiar

CONVERSOR DE MONEDA

Selecciona las monedas y el monto de cotización.

Tengo esta moneda		Quiero esta moneda	
PESO MX	1.289,00	GUARANI	128.900,00

** Ultima actualización: 24/05/2021 - 08:21.*

Cotizaciones meramente de referecia.

Chatea con nosotros en WhatsApp

Donde están los mejores precios!

Informática > Insumos > Cinta Original Epson ERC-38B

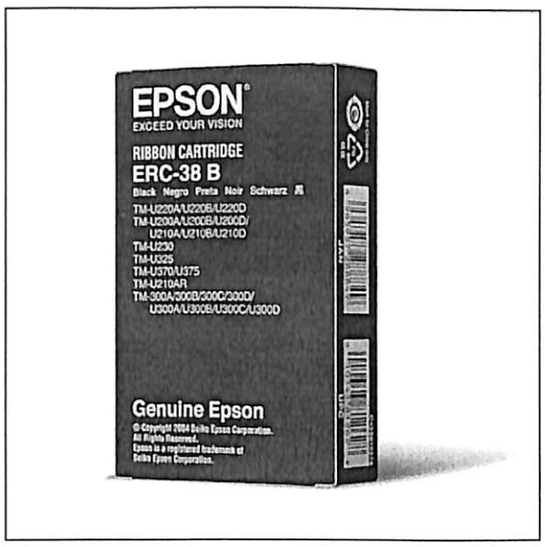

Cinta Original Epson ERC-38B

SKU: ERC-38B

Condición: Nuevo

Las tintas, cintas y las impresoras Epson están diseñadas para trabajar juntas y lograr los mejores resultados.

Me gusta

A Moni Medina y a 4585 personas más les gusta esto.

Gs. 45.360 IVA Incl.

--Gs. 45.360

Cantidad

10

Obs.: La cantidad mínima en el pedido de compra para este producto es de: **10**

- **II) PRECIOS PUBLICADOS POR ORGANISMOS DEL SECTOR PRIVADO**

COORDINACIÓN ADMINISTRATIVA

DGREC

DIRECCION GENERAL DEL REGISTRO DEL ESTADO CIVIL
REPUBLICA DEL PARAGUAY
Coordinación Administrativa

Cartucho De Toner ION (48A) CF248A Para Impresora HP - Negro

| Sea El Primero En Dejar Una Reseña Para Este Artículo SKU: 53076

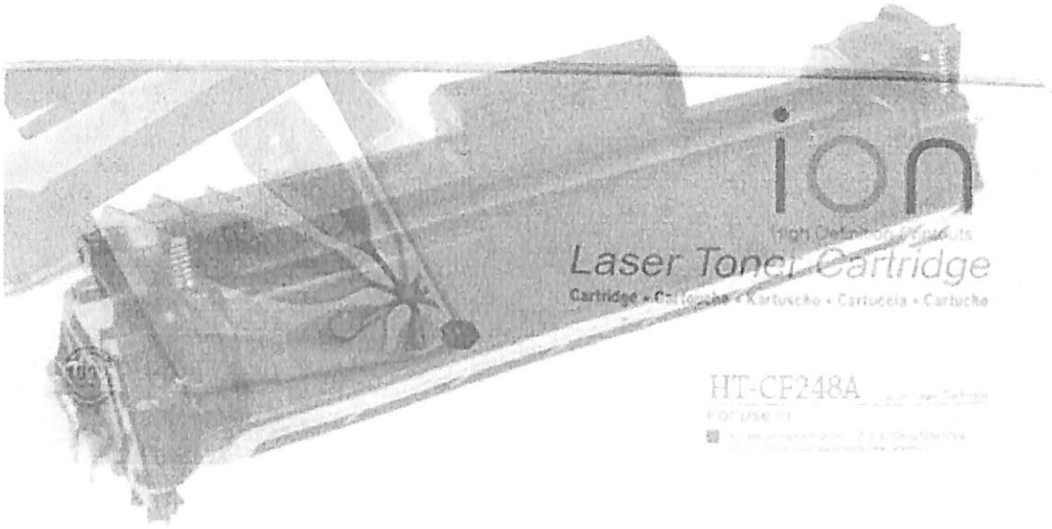

Gs. 164.780

En stock
Sólo queda **4**

Aceptamos **todas las tarjetas de crédito**
Pagá en **12 cuotas sin intereses** con tu tarjeta de crédito **Atlas, Basa, Continental, Cabal, Panal, Interfisa, Sudameris, Visión** y **6 cuotas sin intereses con BNF** primer pago a los 60 días

Utilizamos cookies para mejorar la experiencia.
Para cumplir con la nueva ley, al utilizar este sitio estás de acuerdo con la política de uso de cookies.

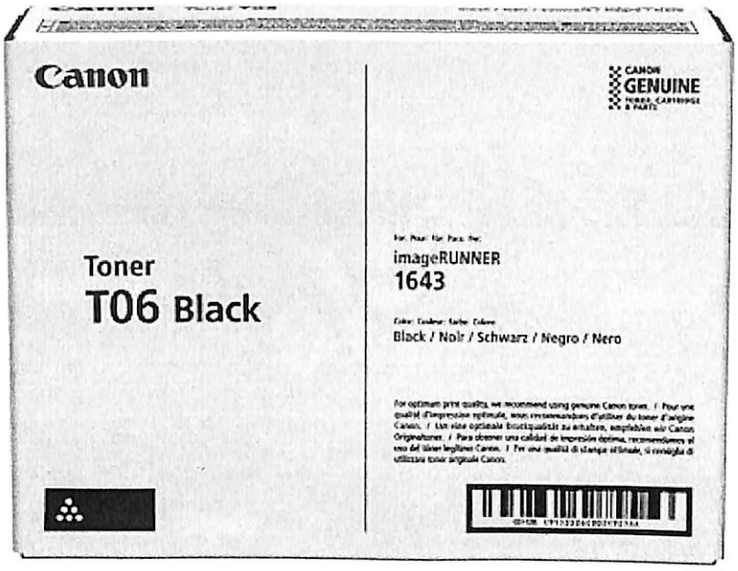

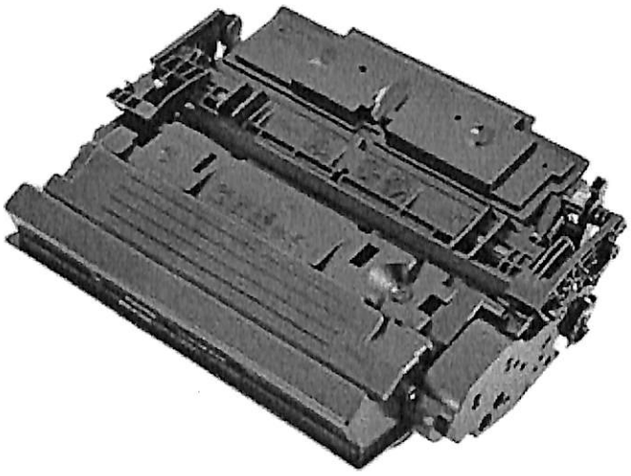

MXN USD

(https://www.seiton.mx/tiendaenlinea/wp-content/uploads/2020/06/3526C001AA.jpg)

TONER T06 NEGRO CANON IR 1643

MXN3,335.00 IVA incluido

1 AÑADIR AL CARRITO

SKU: 3526C001AA **CATEGORÍAS:** CONSUMIBLES (https://www.seiton.mx/tiendaenlinea/categoria-producto/consumibles/), Monocromática (https://www.seiton.mx/tiendaenlinea/categoria-producto/consumibles/oem/multifuncionales/monocromatica-multifuncionales/), Multifuncionales (https://www.seiton.mx/tiendaenlinea/categoria-producto/consumibles/oem/multifuncionales/), OEM (https://www.seiton.mx/tiendaenlinea/categoria-producto/consumibles/oem/)

DESCRIPCIÓN

DESCRIPCIÓN

(https://www.maxicambios.com.py)

INICIO EMPRESA SERVICIOS RRHH NOTICIAS NOTICIAS SUCURSALES CONTACTO

Fecha:

Comparte esta cotización

ASUNCION | CDE | CHEQUES Y TRANSF.

ARBITRAJE

	Compra	Venta	
Dólar	6600 ▲	6700 ▲	Peso Arg
Real	1190 ▼	1280 ▲	Peso Uru
Euro	7300 ▼	8100 ▲	Libra
Yen	35 ▼	62 ▲	Peso Chi

Inserta las cotizaciones en tu página

En Maxicambios te damos la opción de mantener actualizada tu web con nuestras cotizaciones del día

Copiar

CONVERSOR DE MONEDA

Selecciona las monedas y el monto de cotización.

Tengo esta moneda		Quiero esta moneda	
PESO MX	3.335,00	GUARAN	333.500,00

** Ultima actualización: 24/05/2021 - 08:21.*

Cotizaciones meramente de referecia.

Chatea con nosotros en WhatsApp

COMPUPAR S.R.L.
DISTRIBUIDOR DE INFORMÁTICA

(https://compupar.com.py/wp/)

Estoy buscando...

Home (https://compupar.com.py/wp) / Tienda (https://compupar.com.py/wp/shop/) / CINTA (https://compupar.com.py/wp/product-category/cinta/) / 28451- CINTA/EPSON/P/ IMPRESORA/ERC-38-TM-220

28451- CINTA/EPSON/P/ IMPRESORA/ERC-38-TM-220

SKU: 28451

(https://compupar.com.py/wp/wp-content/uploads/2021/03/28451.jpg)

Roll over image to zoom in

₲68.000