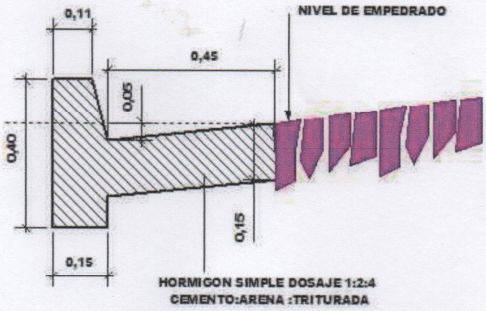

DETALLE DE CORDON CUNETA

ESCALA 1 / 10

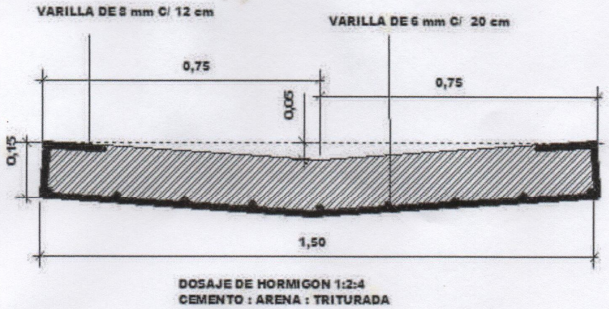

DETALLE DE BADEN

ESCALA 1 / 10

Miguel Almada
Arquitecto
Director de Obras
Municipalidad Cnel. Bogado

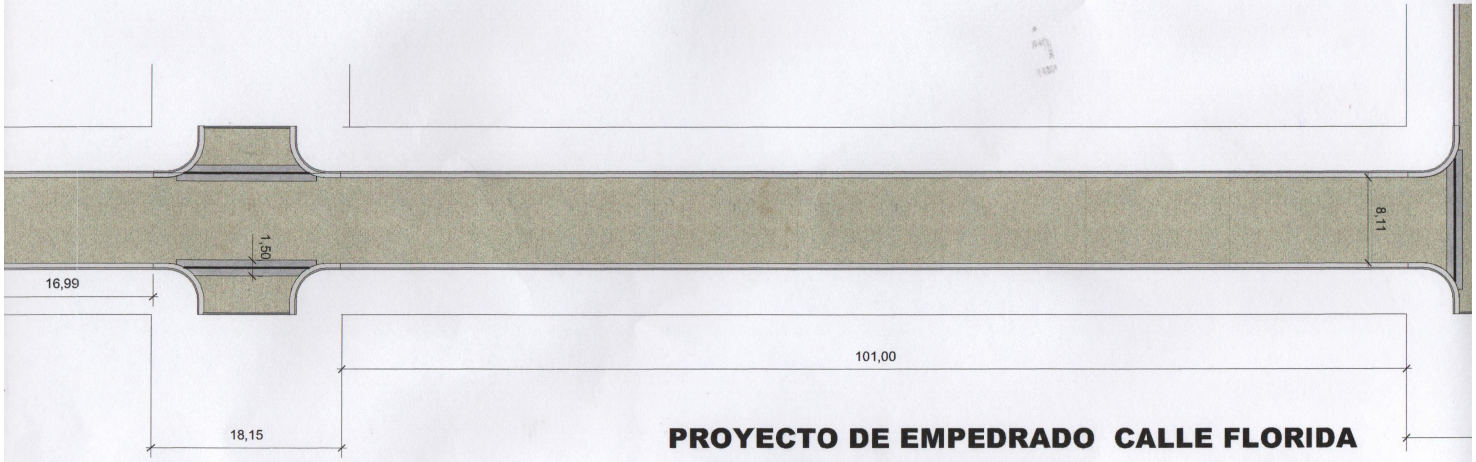

PROYECTO DE EMPEDRADO CALLE FLORIDA
ENTRE MCAL ESTIGARRIBIA Y JULIA CUETO

1 CUADRAS

Miguel Almada
Arquitecto
Director de Obras
Municipalidad Cnel. Bogado