ESTIMACION DE COSTOS

MERCADO MUNICIPAL

AREA DE TINGLADO NUEVO PARA REUBICACION DE VENDEDORES

Items	codigo de catalogo	rubros	unidad de medida	cant	precio unit.	Precio total
1	72131601-009	movimiento de tierra para nivelar area, rellenos y compactacion	m3	1.200		
2	72131601-002	excavacion y carga de zapatas para pilares	m3	7		
3	72131601-002	excavacion y carga de cimientos de piedra bruta	m3	48		
4	72131601-005	mamposteria de nivelacion de ladrillos comunes de 0,30	m2	60		
5	006	aislacion horizontal de paredes	ml	197		
6	72131601-005	mamposteria de ladrillos huecos a la vista exterior	m2	215		
7	72131601-002	viga cadena de Ho. Ao. Sobre mamposteria	m3	6		
8	72131601-005	mamposteria de ladrillos huecos colocados en convoco	m2	95		
9	72131601-005	mamposteria de ladrillos comunes sobre convoco y divisorias de puestos	m2	160		
10	72131601-008	revoques tipo loneados de toda la mamposteria en interior galpon	m2	540		
11	72131601-007	techo de estructura de hierro reticulada, incluye pilares, con chapas onduladas de zinc.	m2	445		
12	72131601-010	canaletas y bajadas de chapa	ml	112		
13	72131601-009	contrapisos y pisos de Ho. Alisados en interior galpon	m2	360		
14	72131601-002	puertas de acceso al tinglado de bastidores metalicos y malla metalica	un	4		
15	72131601-015	construccion de mesadas de material revestida de azulejos para cocinas y carnicerias y puestos de ventas	m2	35		
16	72131601-008	revestimiento de azulejos sobre mesadas	m2	50		
17	72131601-010	construccion de paneles metalicos con malla metalica para divisorias de puestos	m2	100		
18	72131601-009	contrapisos y pisos de baldosones de Ho.en veredas y camineros perimetrales	m2	335		
19	72131601-001	instalacion electrica para todo el tinglado y exteriores incluye un tablero , y extension hasta toma existente	bocas	100		
20	72131601-001	provision y colocacion de 43 artefactos flurescentes 2x40 y 16 ventiladores de	un	1		
21	72131601-011	instalacion de desagues cloacales con registros y red hasta camara	un	1		
22	72131601-011	provision y colocacion de piletas con inst de agua y desagues para carnicerias y	un	12		
23	011	camara septica y pozo ciego	un	1		
24	72131601-011	instalacion de desagues pluviales con registros tapa rejillas de 30x30 y caños de 100 hasta la calle	un	1		
25	72131601-009	area de estacionamiento pavimento tipo empedrado	m2	500		
26	72131601-002	cerco divisorio de estacionamiento con postes de Ho. Y alambre tejido	ml	65		
27	72131601-012	pinturas en gral de paredes	m2	540		
28	012	tratamiento exterior de ladrillos	m2	215		
28	002	limpieza final de obra	un	1		
		TOTAL				

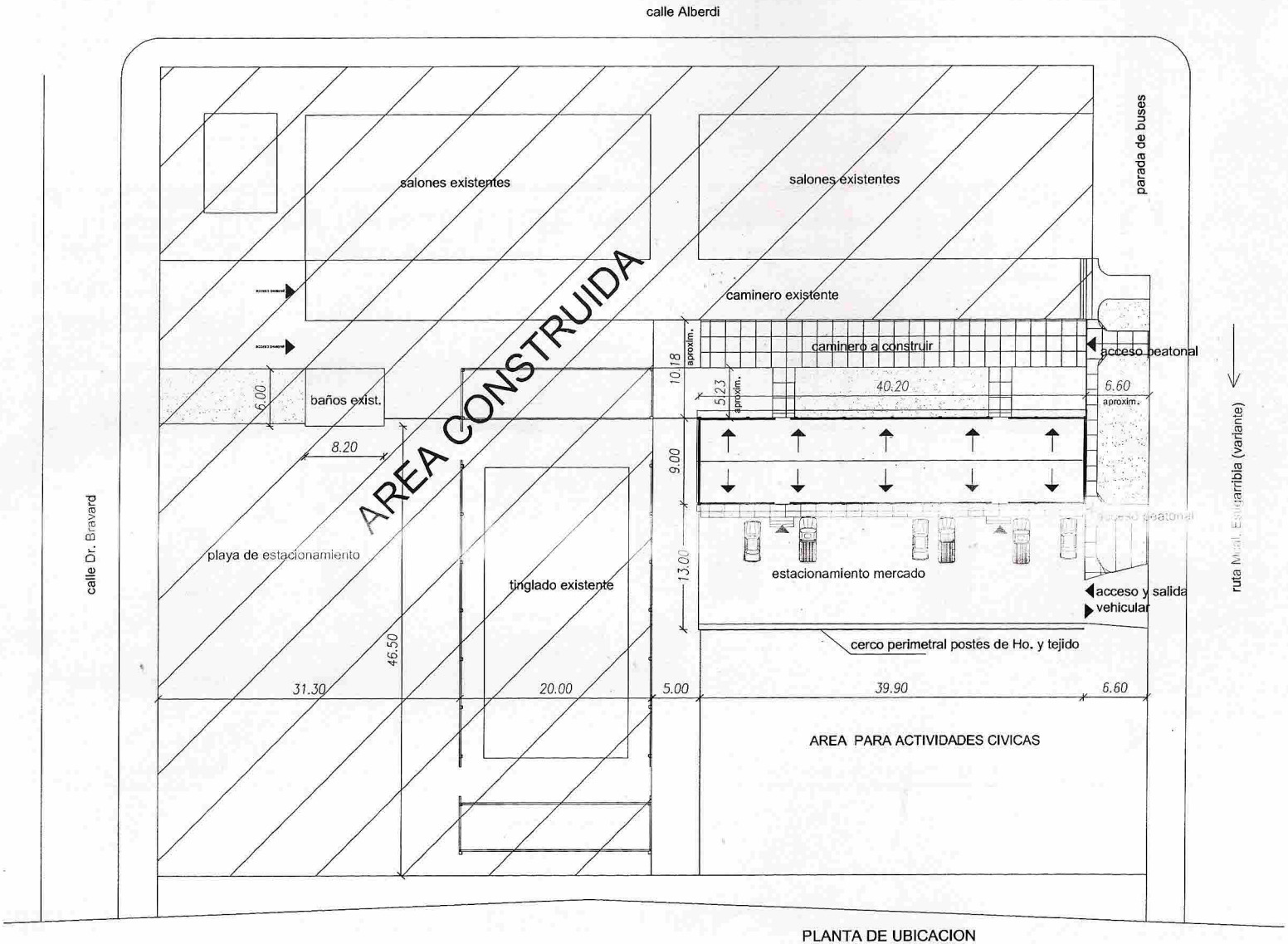

PLANTA DE UBICACION

PROPUESTA - RE UBICACION VENDEDORES
MERCADO MUNICIPAL

escala 1/ 500

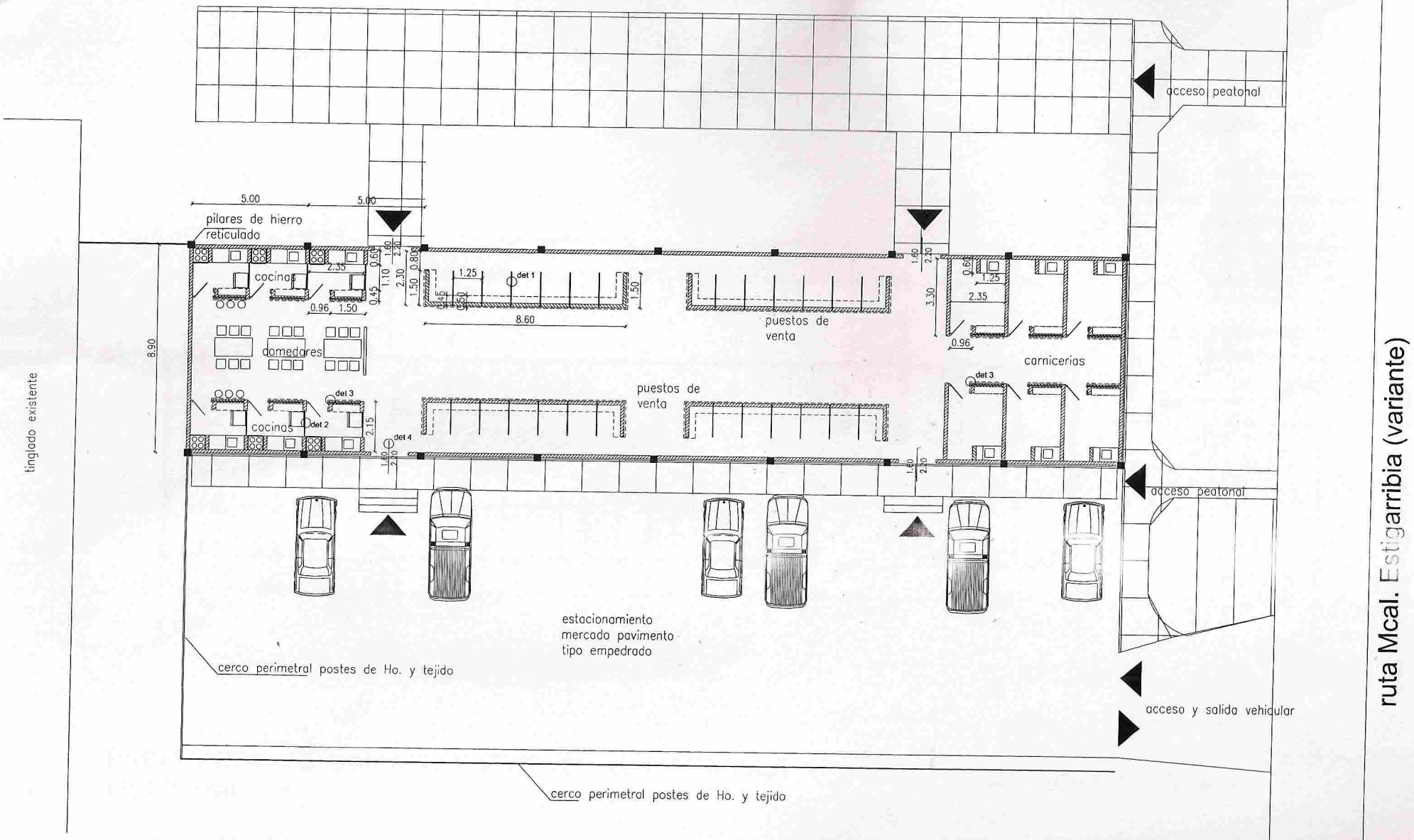

PROPUESTA - RE UBICACION VENDEDORES MERCADO MUNICIPAL

escala 1/ 200

planta arquitectura

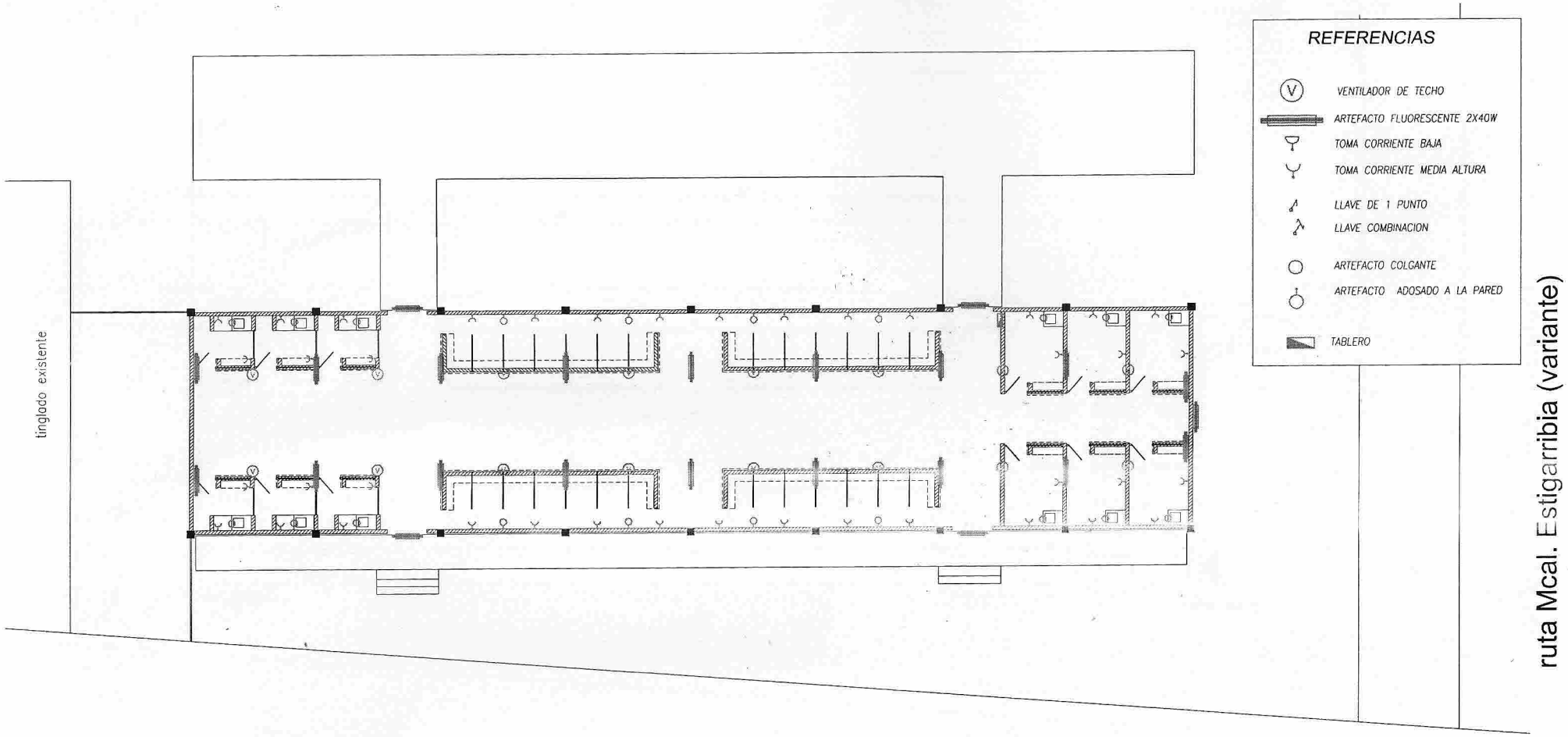

PROPUESTA - RE UBICACION VENDEDORES MERCADO MUNICIPAL

instalacion electrica

escala 1/ 200

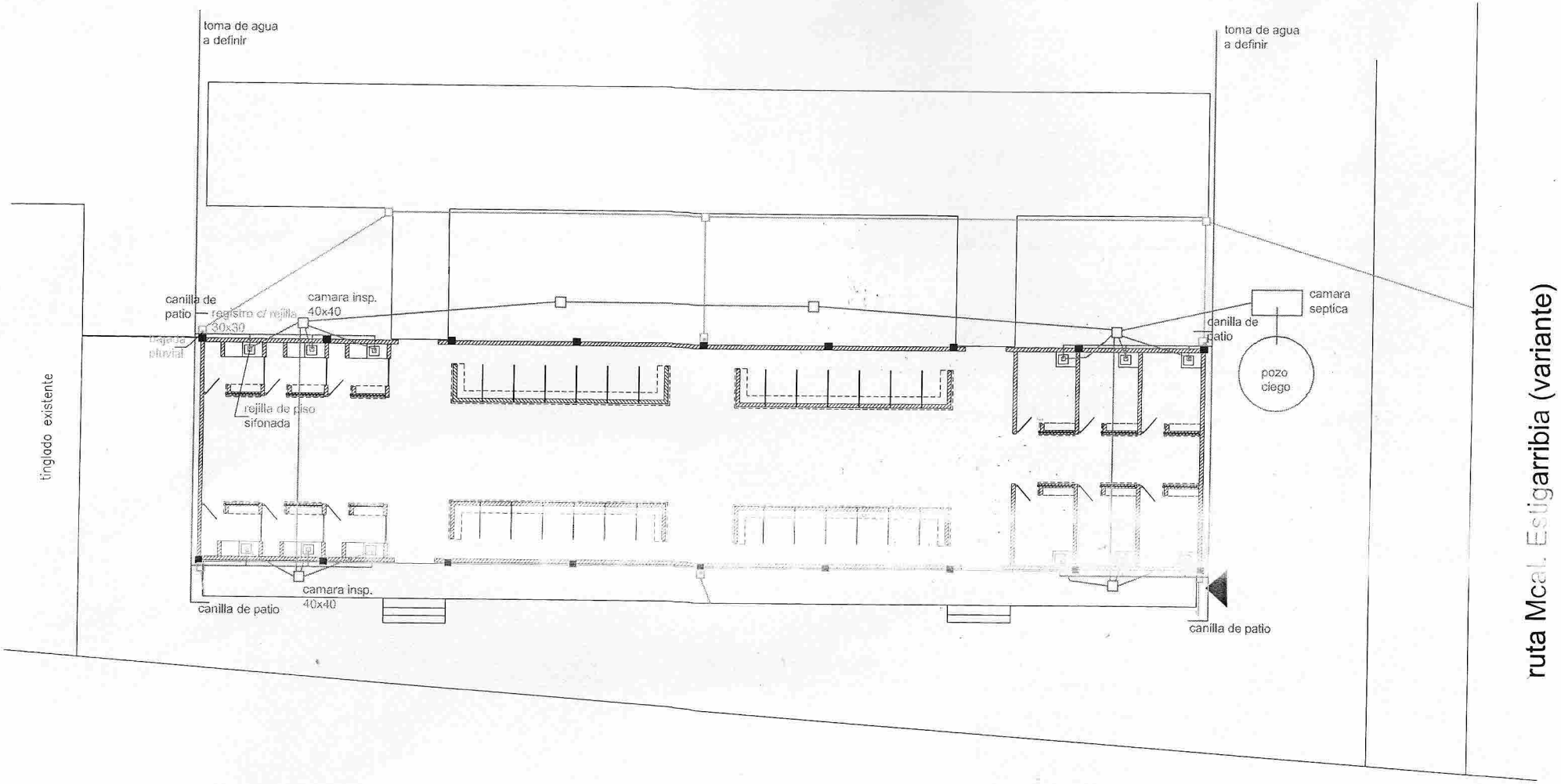

PROPUESTA - RE UBICACION VENDEDORES MERCADO MUNICIPAL

instalacion sanitaria

escala 1/ 200

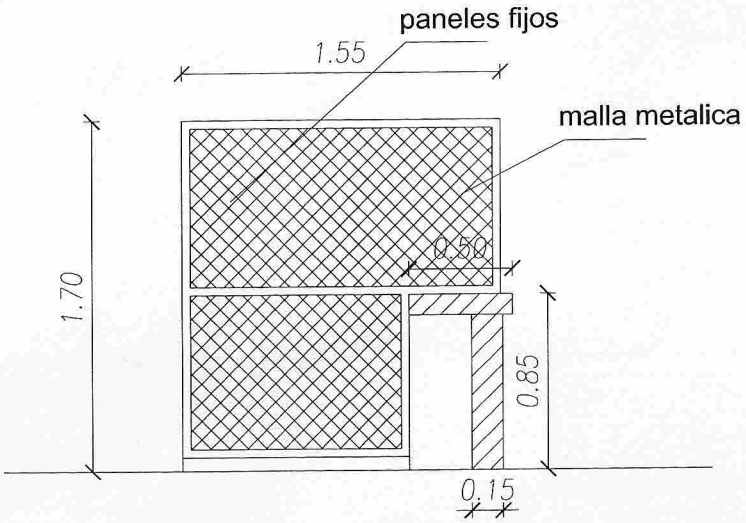

detalle 1

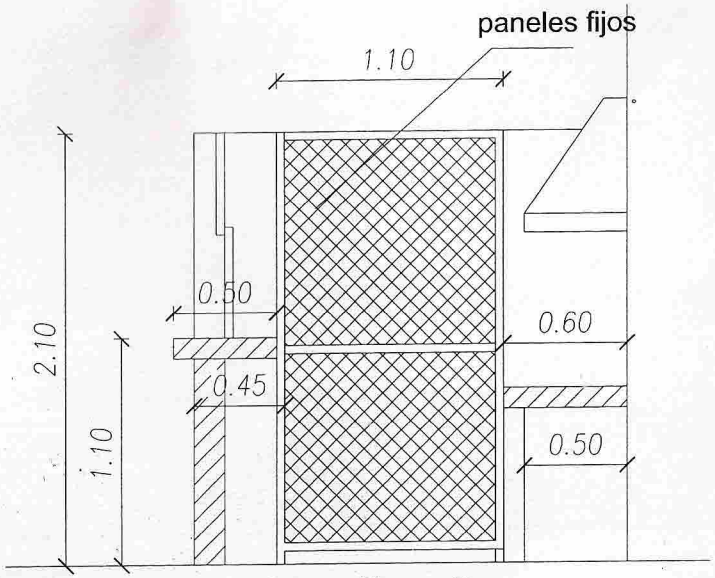

detalle 2

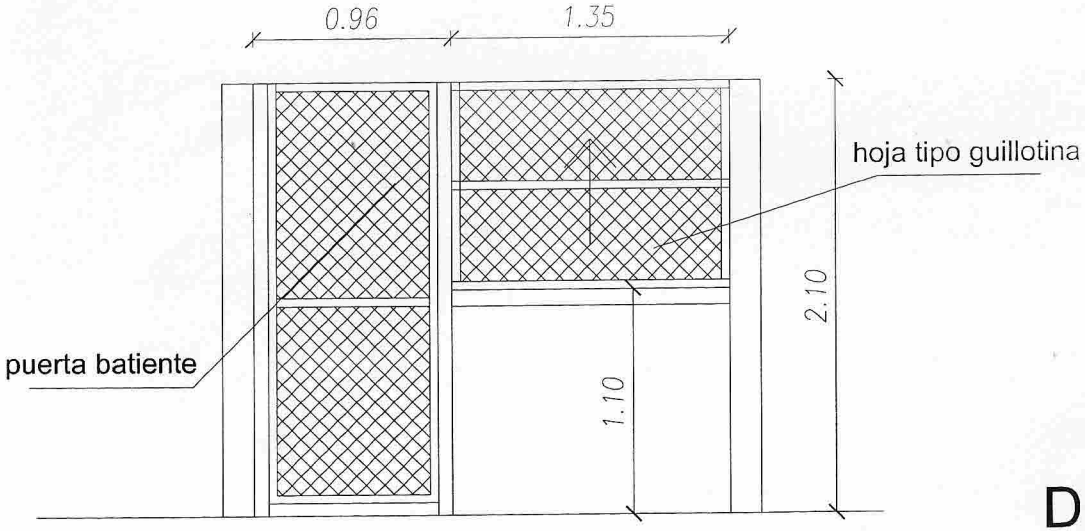

detalle 3

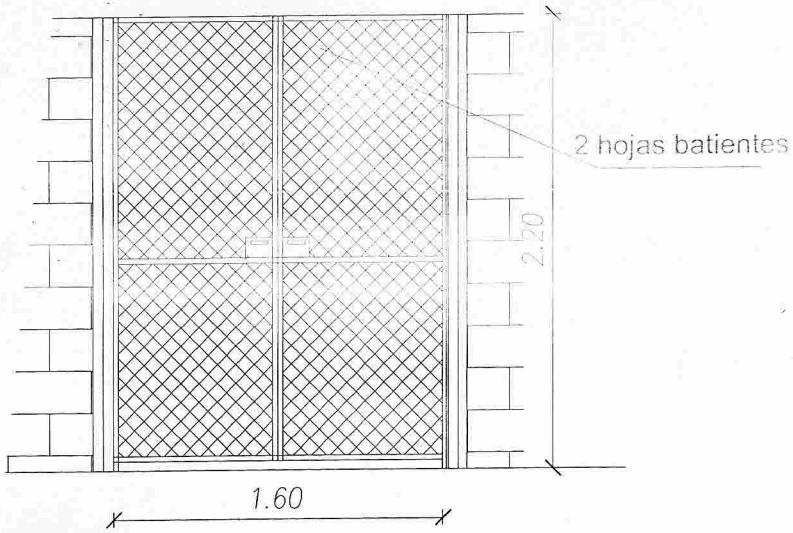

detalle 4

DETALLES PANELES METALICOS
escala 1 / 25

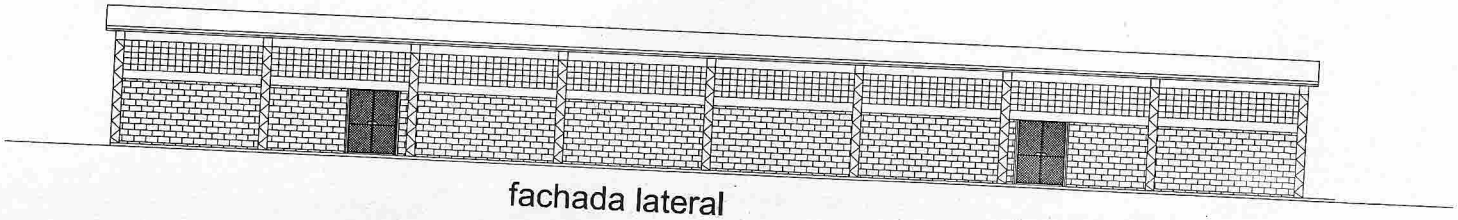

fachada lateral

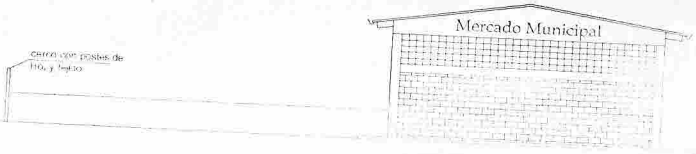

fachada frontal

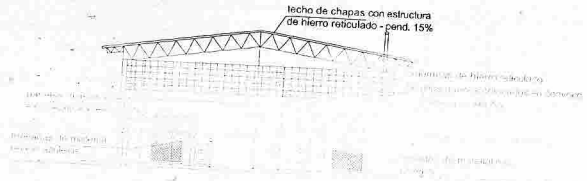

corte tranversal

PROPUESTA - RE UBICACION VENDEDORES MERCADO MUNICIPAL

escala 1/ 200