Gobernación del Ñeembucú

Trabajando contigo, construyendo el futuro...

PLANOS DEL LLAMADO A LICITACIÓN POR CONCURSO DE OFERTAS Nº 02/2012

Contratación de Obras

CONSTRUCCION DE PUESTOS DE SALUD

2012

Aprobado por Resolución GDÑ
Nº 262/2012 de fecha 06 de Julio de 2.012

PLANOS DEL LOTE 1

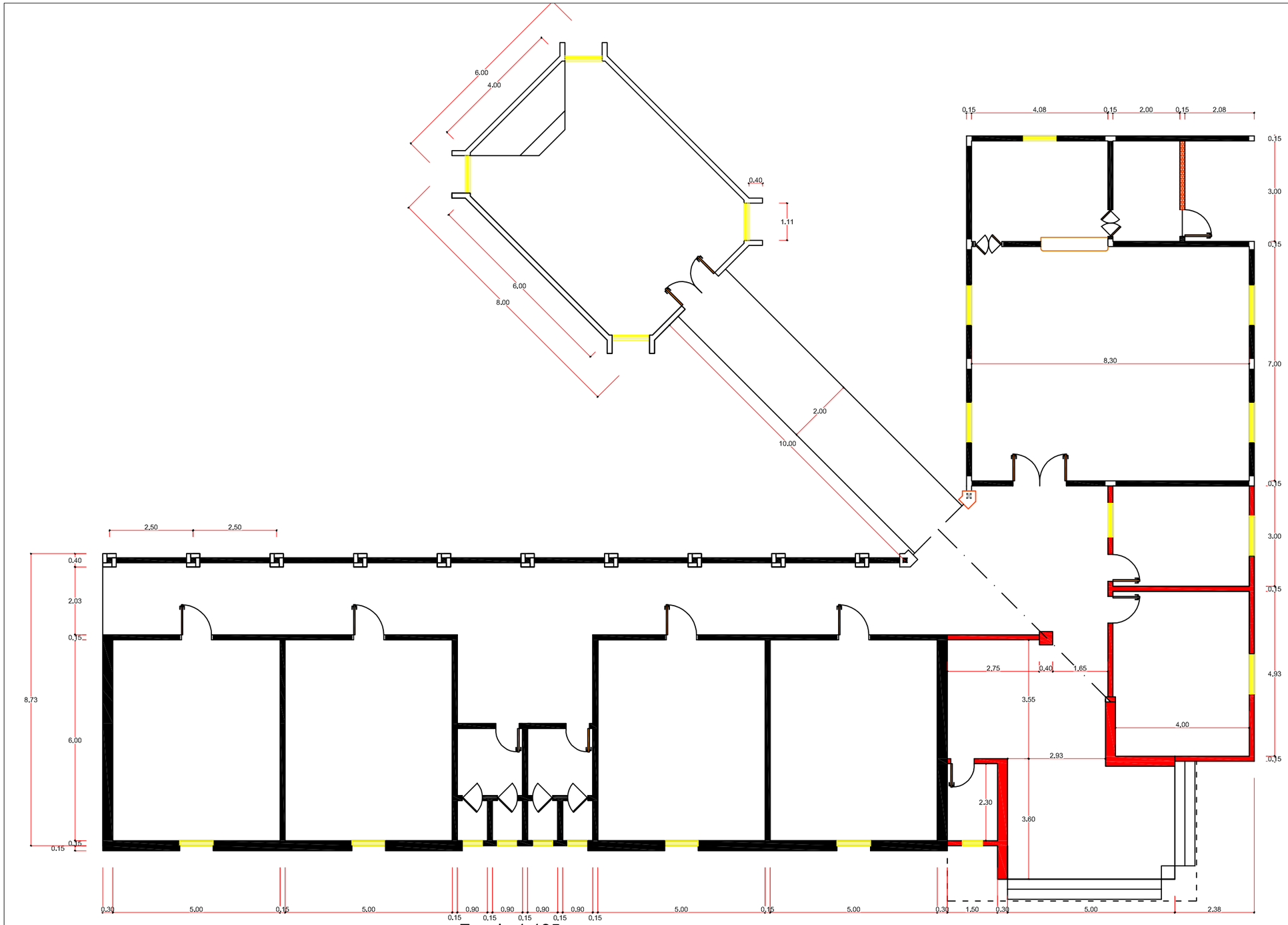

Escala 1:125

Planta Acotada

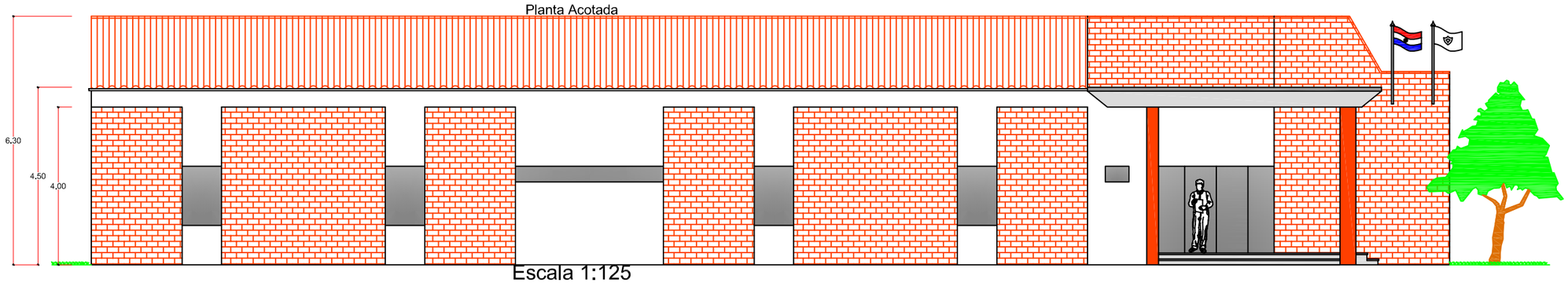

Escala 1:125

Fachada

REFERENCIA

- A CONSTRUIR
- PROXIMA ETAPA
- EXISTENTE

GOBERNACIÓN DE ÑEEMBUCÚ

OBRA: ALBERGUE PARA REHABILITACIÓN DE ENFERMOS
UBICACION: HOSPITAL REGIONAL DE PILAR
SOLICITANTE:

RESPONSABLE	ESCALA:	DIGITALIZADOR: MARÍANO SAUCEDO
ARQUITECTO LUIS AYALA	1:200	R0

GOBERNACIÓN DE ÑEEMBUCÚ

OBRA: ALBERGUE PARA REHABILITACIÓN DE ENFERMOS
UBICACION: HOSPITAL REGIONAL DE PILAR
SOLICITANTE:

RESPONSABLE	ESCALA:	DIGITALIZADOR: MARIANO SAUCEDO	
ARQUITECTO LUIS AYALA	1:125	PLANO Nº:	R0

REFERENCIA

- A CONSTRUIR
- PROXIMA ETAPA
- EXISTENTE

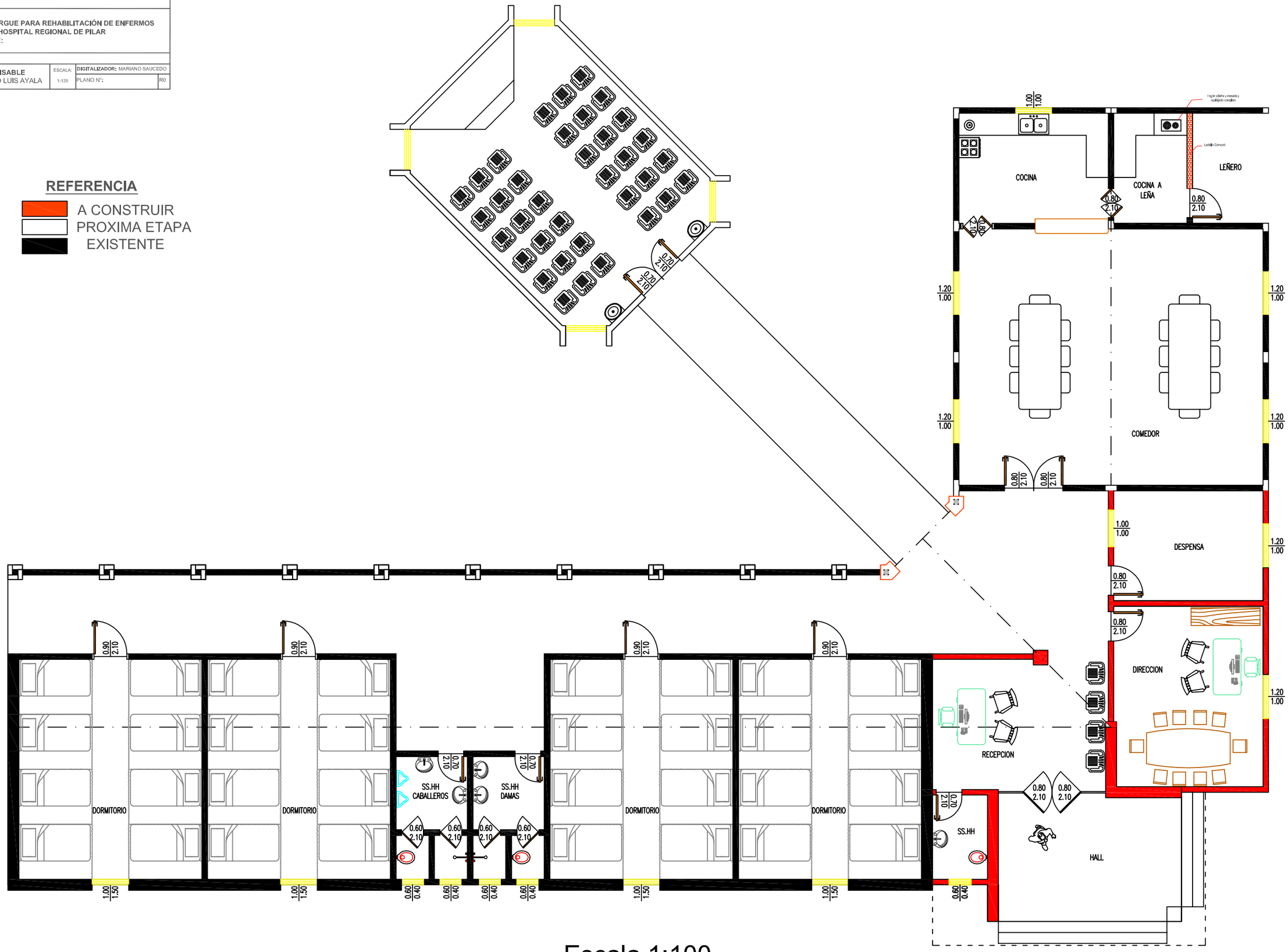

Escala 1:100

Planta Arquitectónica

GOBERNACIÓN DE ÑEEMBUCÚ

OBRA: ALBERGUE PARA REHABILITACIÓN DE ENFERMOS
UBICACION: HOSPITAL REGIONAL DE PILAR
SOLICITANTE:

RESPONSABLE	ESCALA:	DIGITALIZADOR: MARIANO SAUCEDO	
ARQUITECTO LUIS AYALA	1:125	PLANO N°:	R0

REFERENCIA

- A CONSTRUIR
- PROXIMA ETAPA
- EXISTENTE

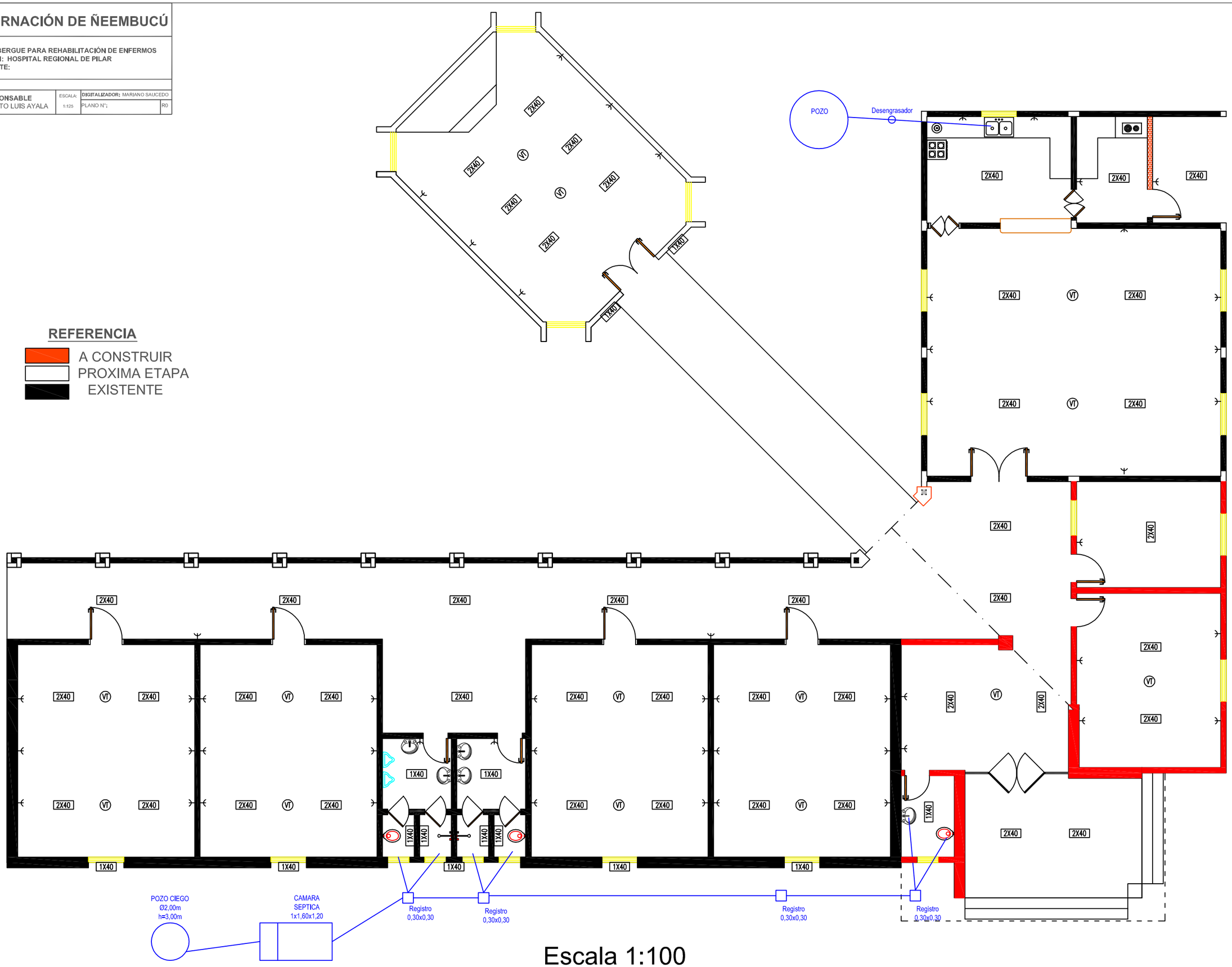

Escala 1:100

Esquema de Instalación Electrica y Sanitaria

GOBERNACIÓN DE ÑEEMBUCÚ

OBRA: ALBERGUE PARA REHABILITACIÓN DE ENFERMOS
UBICACION: HOSPITAL REGIONAL DE PILAR
SOLICITANTE:

RESPONSABLE	ESCALA:	DIGITALIZADOR: MARIANO SAUCEDO	
ARQUITECTO LUIS AYALA	1:125	PLANO Nº:	R0

REFERENCIA

- A CONSTRUIR
- PROXIMA ETAPA
- EXISTENTE

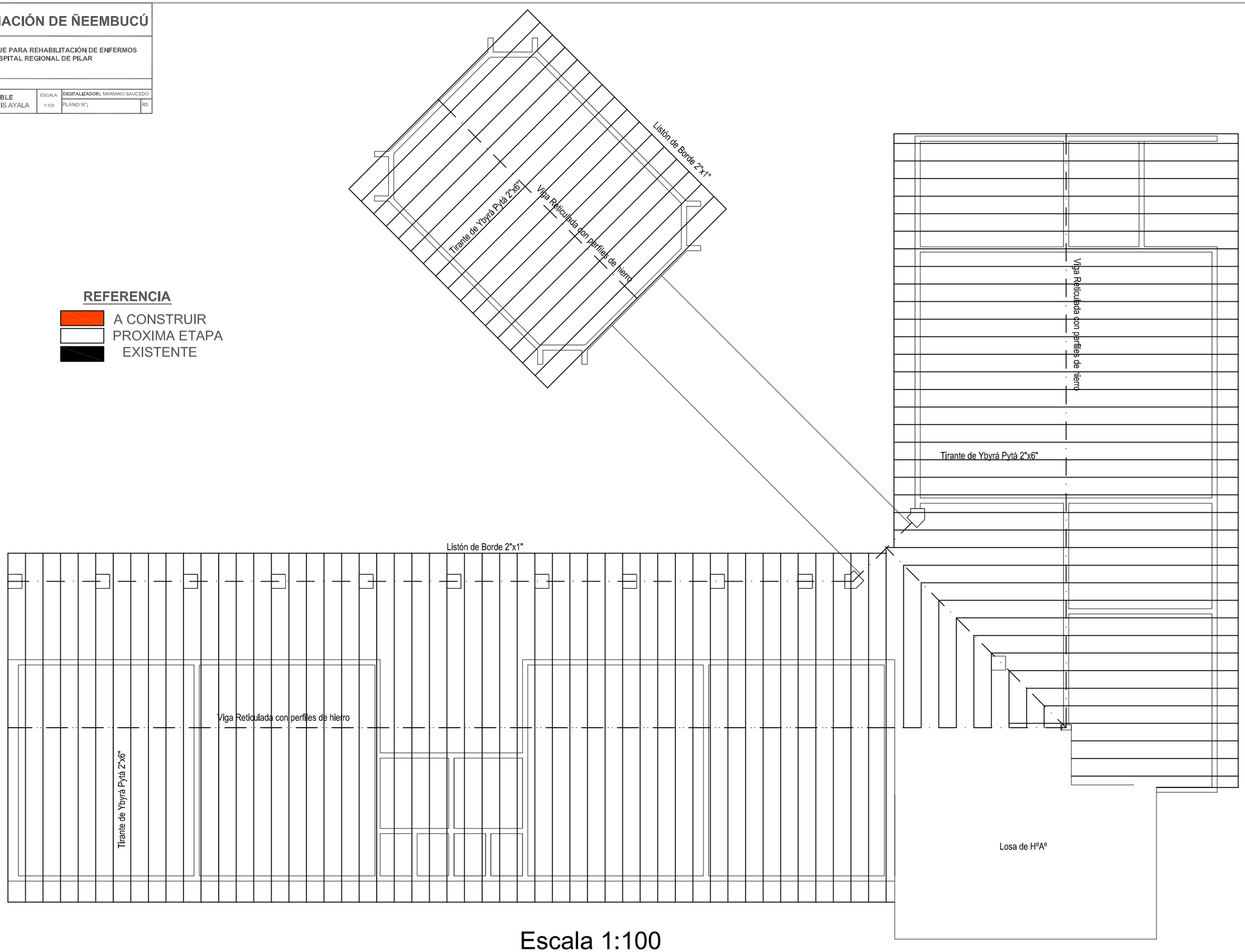

Escala 1:100

Planta de Techo

VIGA CUMBRERA

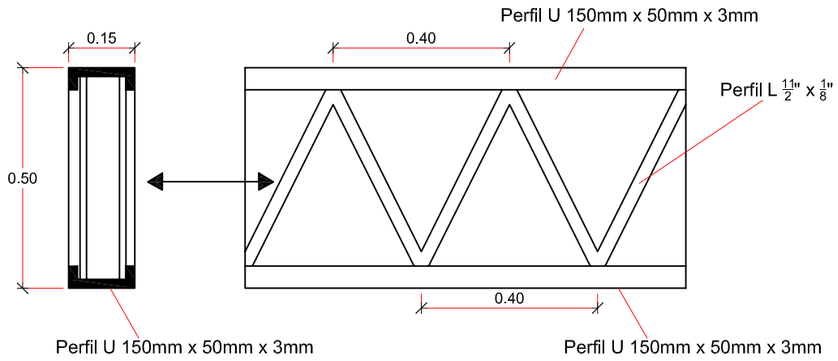

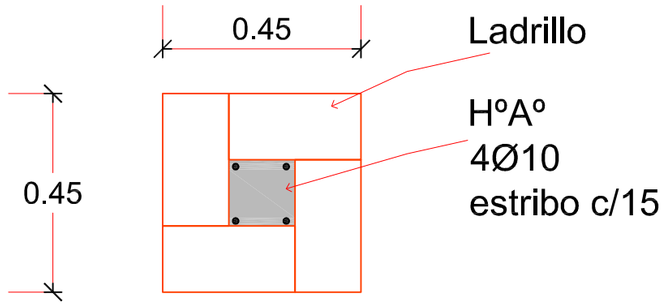

Detalle de Cimentación

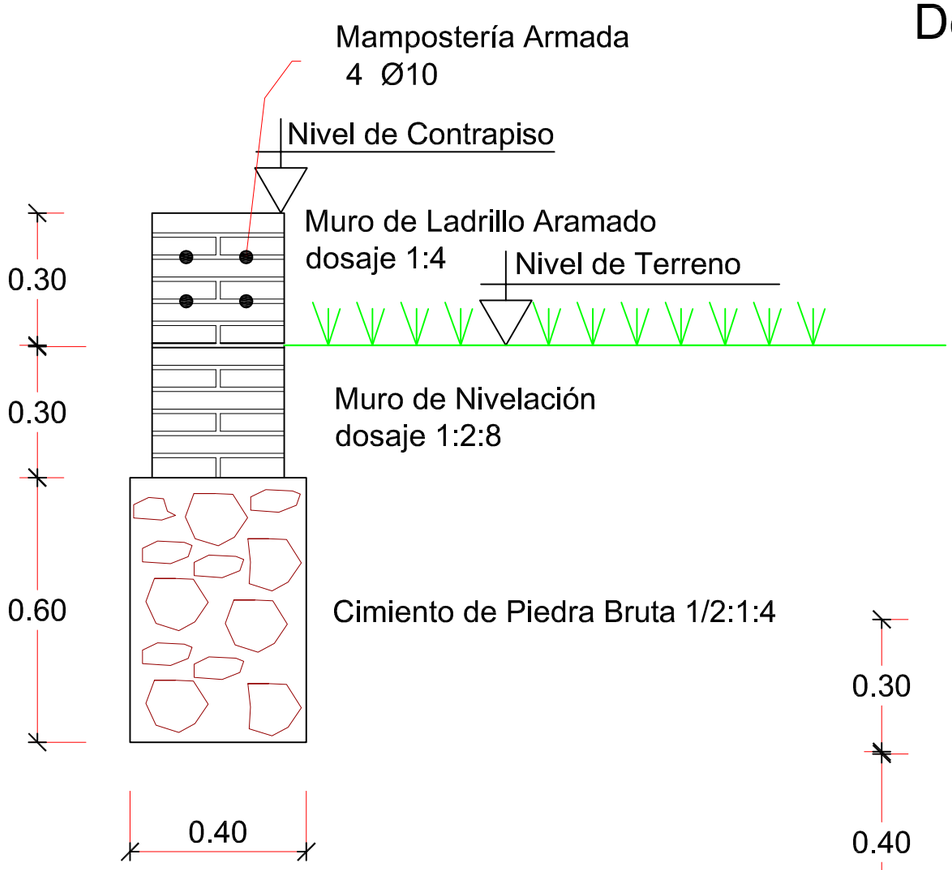

Detalle de Pilar de 0,45

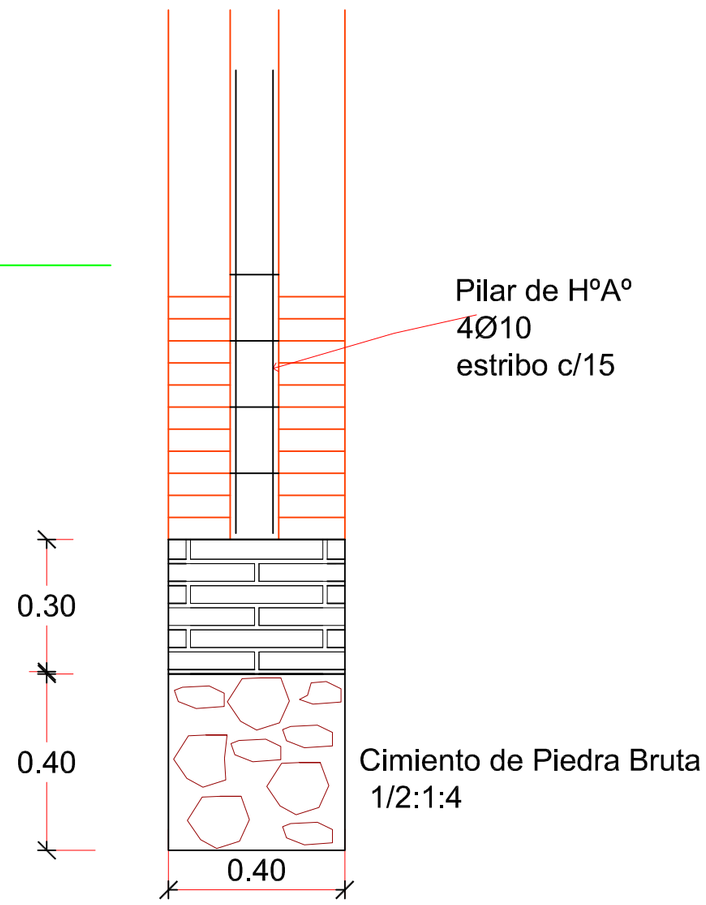

DADO DE HºAº

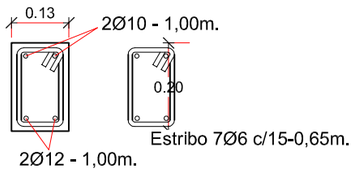

Escala 1:100

Planta de Techo

PLANOS DEL LOTE 2

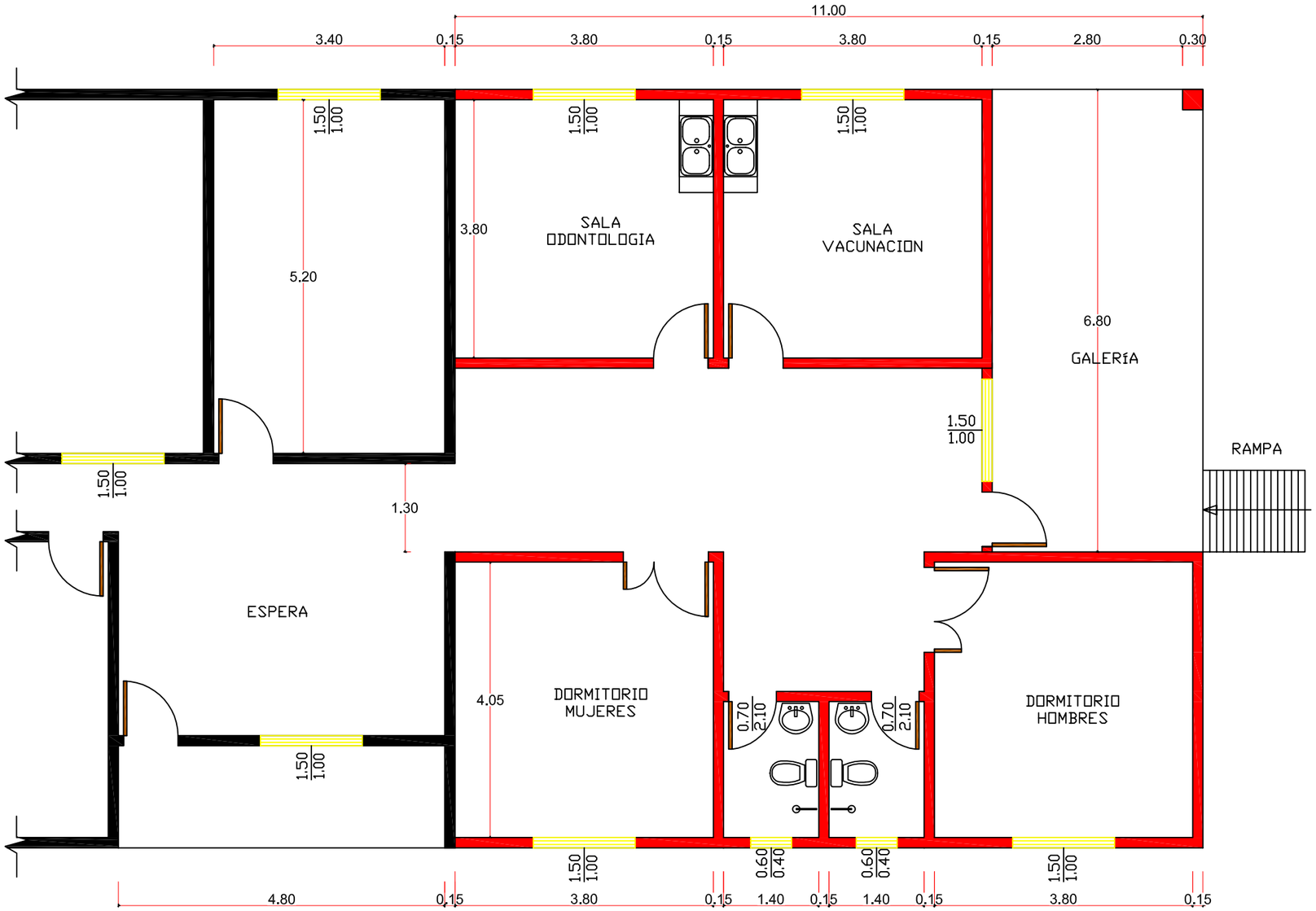

Planta General

Escala 1:75

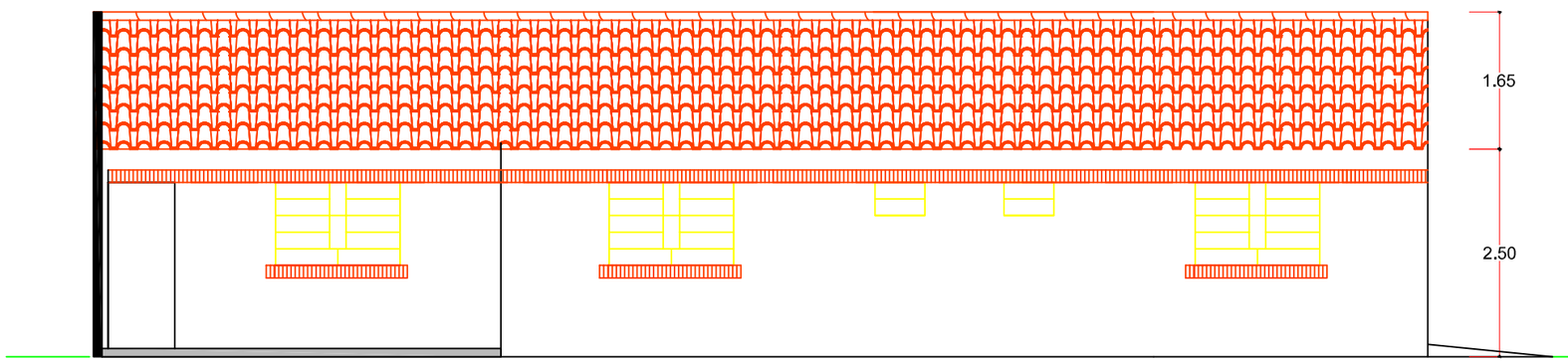

VISTA LATERAL

Escala 1:75

GOBERNACIÓN DE ÑEEMBUCÚ

OBRA: AMPLIACIÓN PUESTO DE SALUD.
UBICACION:PUESTO DE SALUD - MAYOR MARTINEZ

RESPONSABLE: ARQ. LUIS AYALA.	ESCALA: 1:50	DIGITALIZADOR: MARIANO SAUCEDO

Detalle de Cimentación

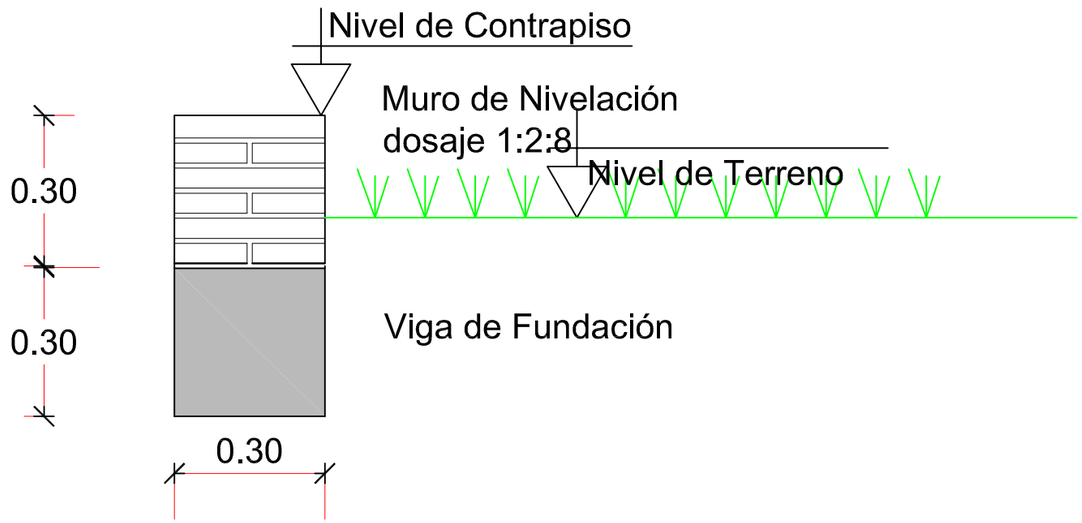

Detalle de Pilar de 0,30

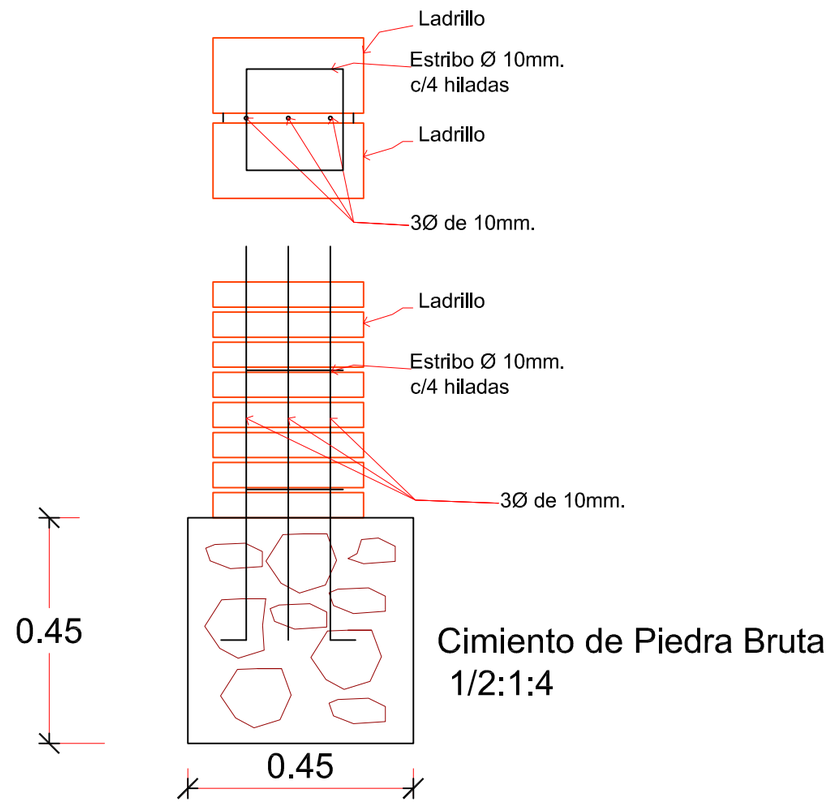

Escala 1:20

GOBERNACIÓN DE ÑEEMBUCÚ

OBRA: AMPLIACIÓN PUESTO DE SALUD.
UBICACION:PUESTO DE SALUD - MAYOR MARTINEZ

RESPONSABLE: ARQ. LUIS AYALA.	ESCALA: 1:50	DIGITALIZADOR: MARIANO SAUCEDO SUPERFICIE A CONSTRUIR 44 m²

PLANOS DEL LOTE 3

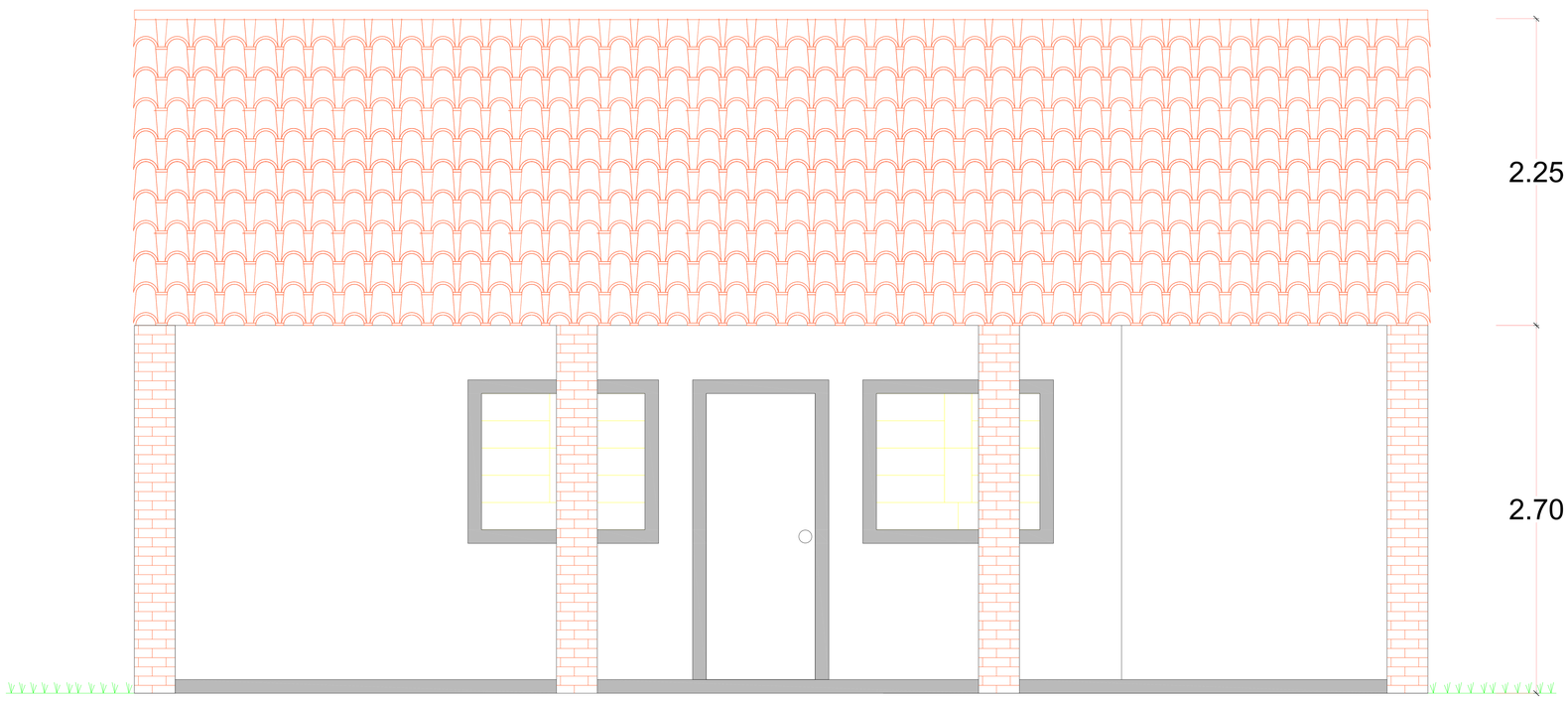

Fachada Frontal

Escala 1:50

GOBERNACIÓN DE ÑEEMBUCÚ

OBRA: CONSTRUCCIÓN DE BAÑO
UBICACION: PUESTO DE SALUD TACUARA´I
SOLICITANTE:

RESPONSABLE: ARQ. LUIS AYALA.	ESCALA: 1:75	CADISTA: An. MARIANO SAUCEDO
		SUPERFICIE A CONSTRUIR 44 m²

REFERENCIA

EXISTENTE

A CONSTRUIR

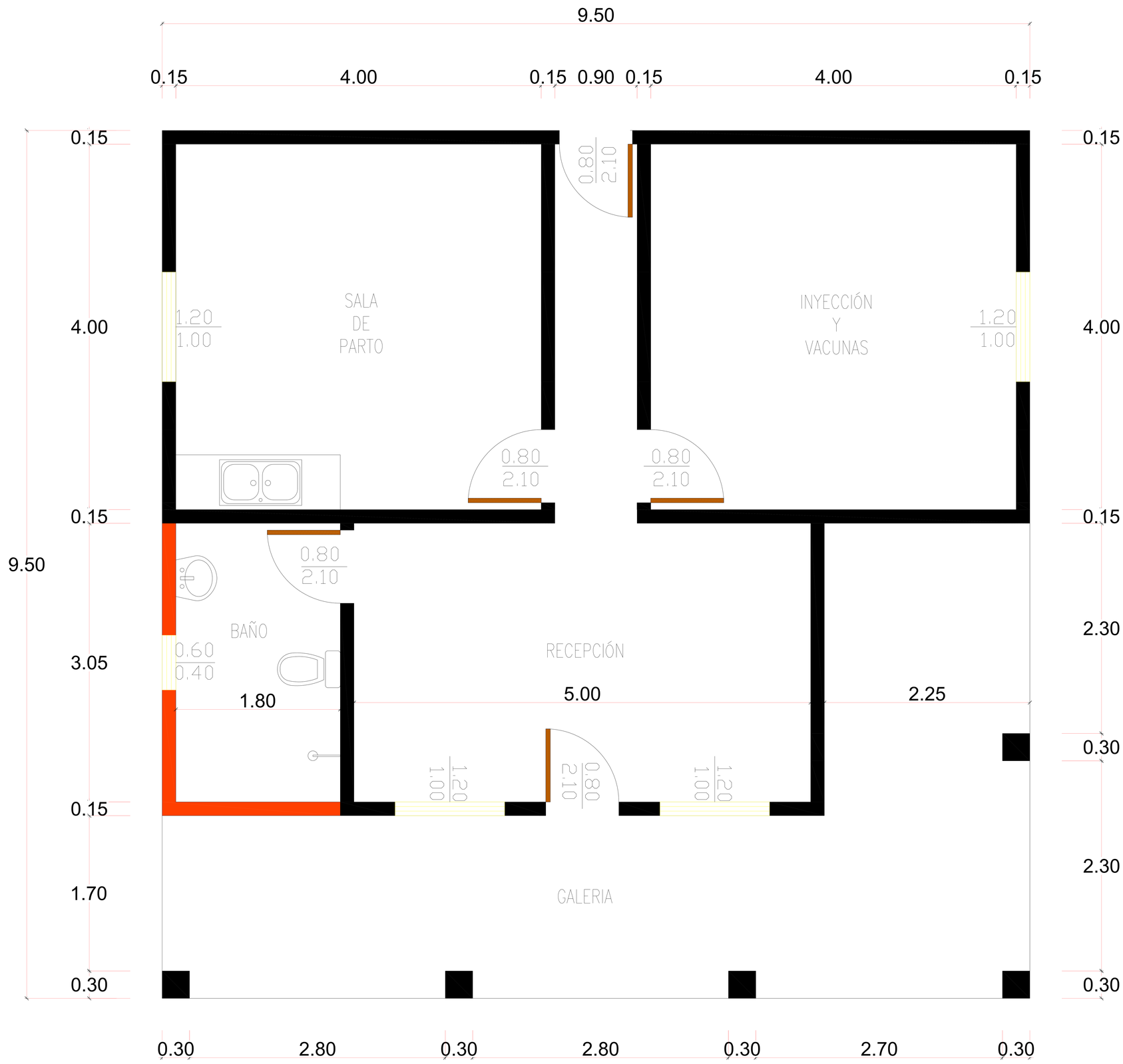

Planta General

Escala 1:50

GOBERNACIÓN DE ÑEEMBUCÚ

OBRA: CONSTRUCCIÓN DE BAÑO
UBICACION: PUESTO DE SALUD TACUARA´I
SOLICITANTE:

RESPONSABLE: ARQ. LUIS AYALA.	ESCALA: 1:75	CADISTA: An. MARIANO SAUCEDO

PLANOS DEL LOTE 4

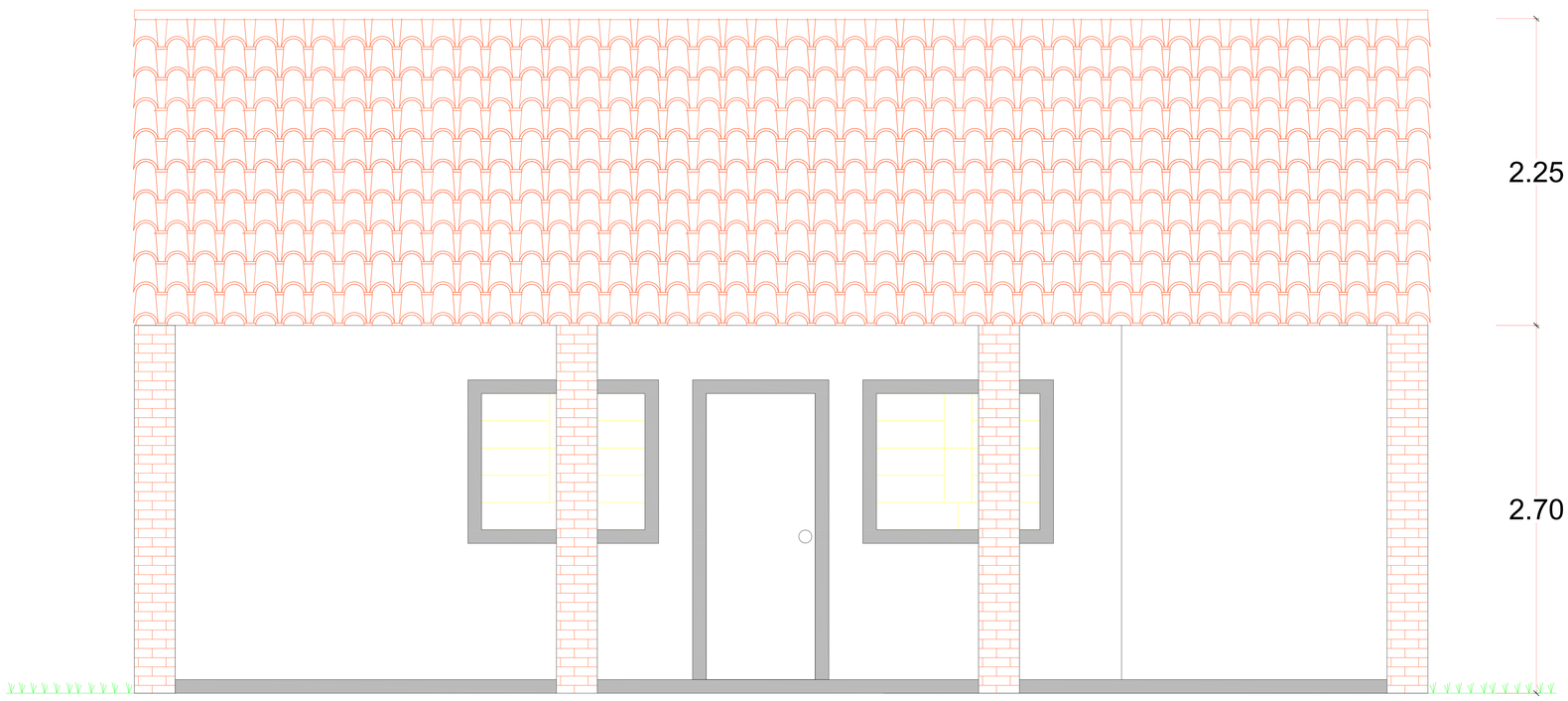

Fachada Frontal

Escala 1:50

GOBERNACIÓN DE ÑEEMBUCÚ

OBRA: CONSTRUCCIÓN DE BAÑO
UBICACION: PUESTO DE SALUD
YAGUARÓN-TACUARAS
SOLICITANTE:

RESPONSABLE: ARQ. LUIS AYALA.	ESCALA: 1:75	CADISTA: An. MARIANO SAUCEDO
		SUPERFICIE A CONSTRUIR 44 m²

REFERENCIA

EXISTENTE

A CONSTRUIR

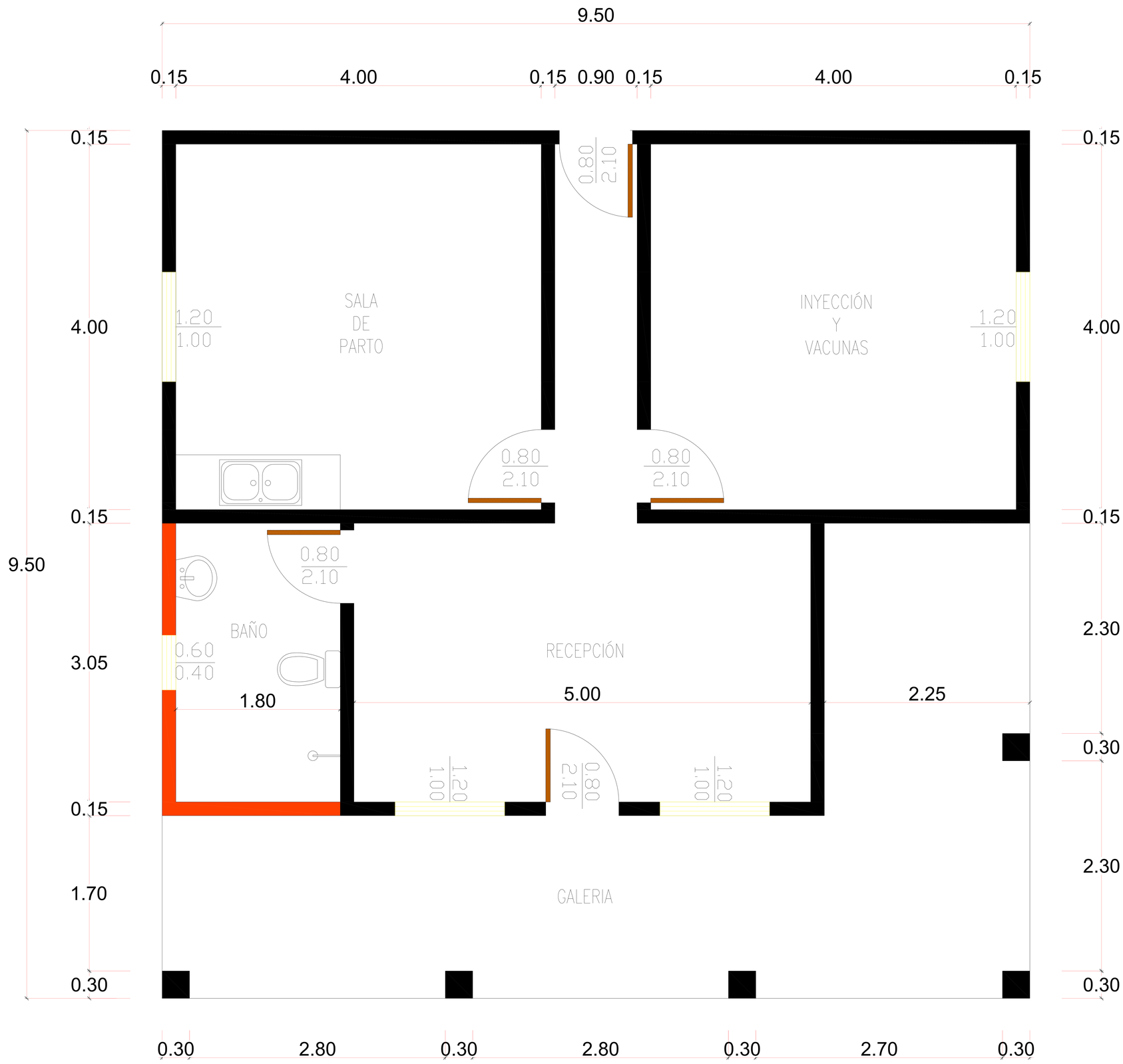

Planta General

Escala 1:50

GOBERNACIÓN DE ÑEEMBUCÚ

OBRA: CONSTRUCCIÓN DE BAÑO
UBICACION: PUESTO DE SALUD
YAGUARÓN-TACUARAS
SOLICITANTE:

RESPONSABLE: ARQ. LUIS AYALA.	ESCALA: 1:75	CADISTA: An. MARIANO SAUCEDO

PLANOS DEL LOTE 5

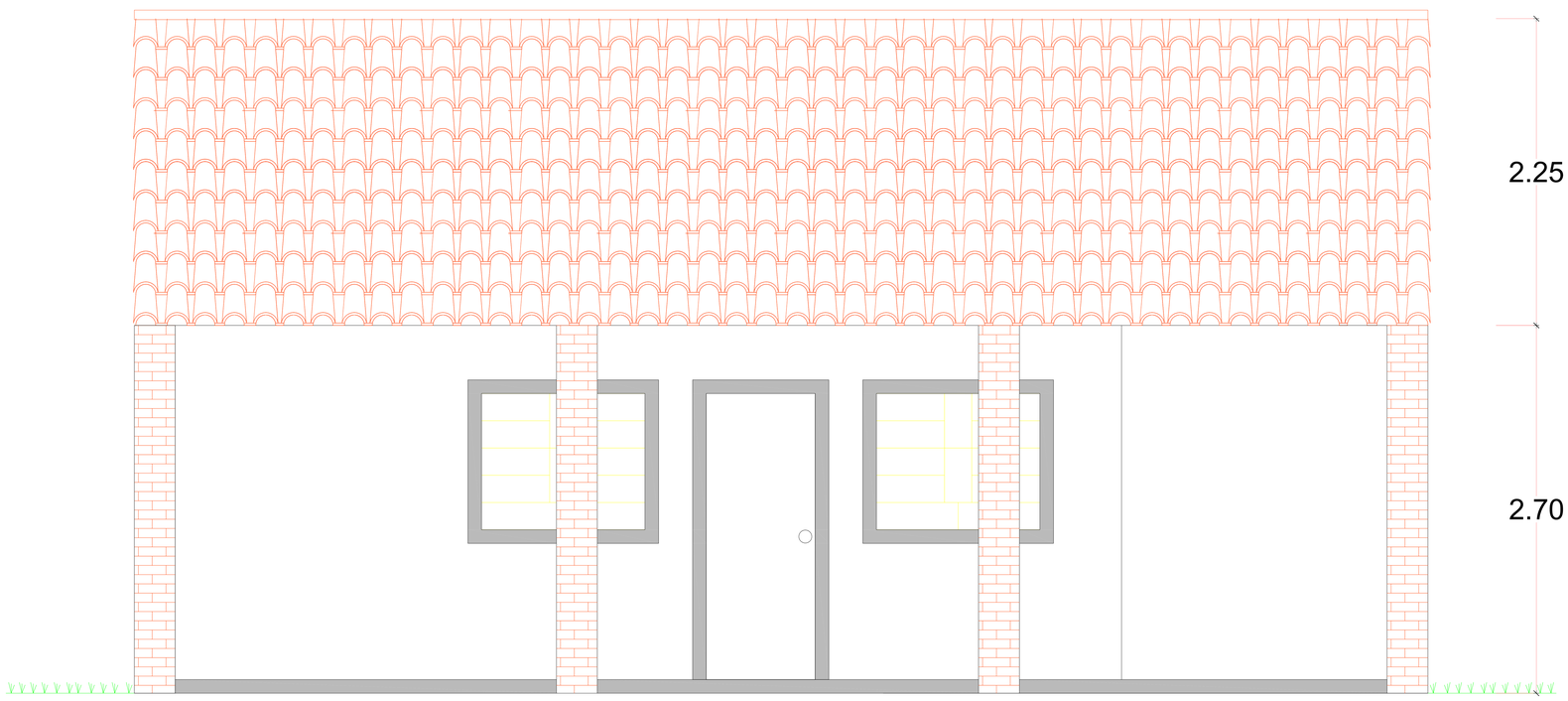

Fachada Frontal

Escala 1:50

GOBERNACIÓN DE ÑEEMBUCÚ

OBRA: CONSTRUCCIÓN DE BAÑO
UBICACION: PUESTO DE SALUD YBYCUÍ - GRAL DIAZ
SOLICITANTE:

RESPONSABLE: ARQ. LUIS AYALA.	ESCALA: 1:75	CADISTA: An. MARIANO SAUCEDO SUPERFICIE A CONSTRUIR 44 m²

REFERENCIA

EXISTENTE

A CONSTRUIR

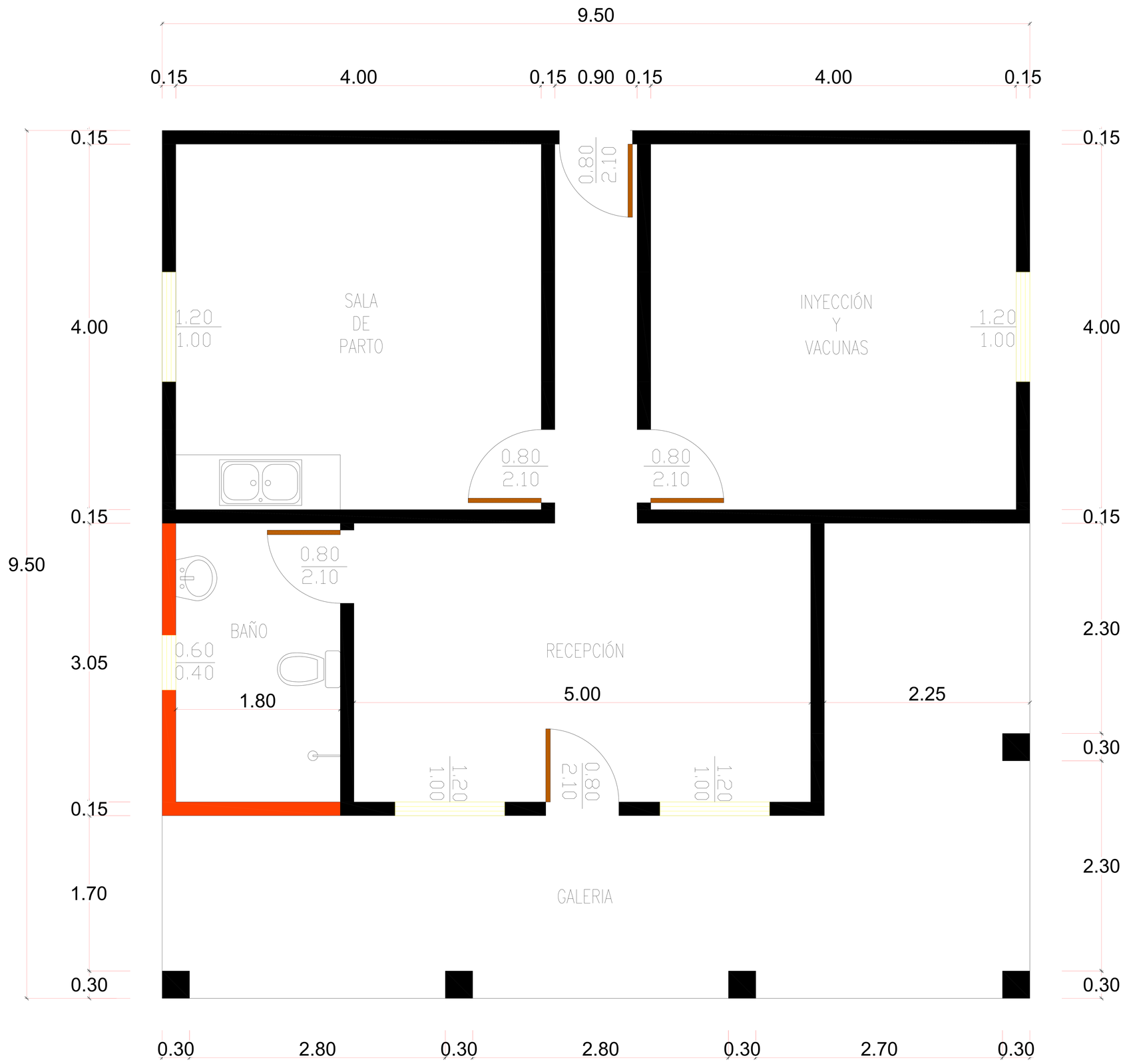

Planta General

Escala 1:50

GOBERNACIÓN DE ÑEEMBUCÚ

OBRA: CONSTRUCCIÓN DE BAÑO
UBICACION: PUESTO DE SALUD YBYCUÍ - GRAL DIAZ
SOLICITANTE:

RESPONSABLE: ARQ. LUIS AYALA.	ESCALA: 1:75	CADISTA: An. MARIANO SAUCEDO