DICTAMEN UOC /CD Nº 02

	Fecha: **24 de julio 2020.-**
DICTÁMEN UOC/CD N°:	**02/2020.- ELABORACION PRECIO DE REFERENCIA Y SU PUBLICIDAD**
C.D. N°:	**02/2020.-**
I.D. Nº:	**383.426.-**
DESCRIPCIÓN:	**ADQUISICION DE EQUIPOS, HERRAMIENTAS Y ACCESORIOS PARA VEHICULOS.-**

Según los Artículos de la Ley 2051/03 "DE CONTRATACIONES PÚBLICAS"	
15°	*Que obliga a los Organismos, Entidades y Municipalidades a la realización de la Estimación del Costo de cada contrato, a fin de determinar el procedimiento de contratación y la afectación especifica de los créditos presupuestarios. Para la construcción de la Estimación del Costo de cada operación, las Convocantes deberá considerar todas las formas de erogación, incluyendo el costo principal, el mantenimiento, las refacciones, los insumos para la operación, los fletes, los seguros, las comisiones, los costos financieros, los tributos, los derechos, las primas y cualquier otra suma que deba erogarse como consecuencia de la contratación.*

Antecedentes:

El Memorándum GTT Nº 42/20 *y* ***43/20,*** *de fecha 10 de marzo de 2020, El Señor Pedro Esteban Delvalle, Gerente de Transporte y Talleres, solicita al Lic. José Luis Larangeira Subdirector de Administración y Finanzas, la realización de los trámites pertinentes para el inicio del Llamado de "Adquisición de Equipos, Herramientas y Accesorios para Vehículos.-*

Visto:

***LA* RESOLUCIÓN DNCP N°1890/2020** de fecha 7 de mayo de 2020 menciona en su art. 2° - PUBLICACIÓN DE LA ESTIMACION DE COSTOS Y SUS ANTECEDENTES:

"Los Organismos, Entidades Sociedades Anónimas con Participación Accionaria Mayoritaria del Estado y Municipalidades deberán al momento de la comunicación de los llamados los Precios Referenciales, los documentos respaldatorios respectivos y un dictamen firmado por el Encargado de la UOC en el que se detalle la metodología utilizada para la obtención de los Precios Referenciales y Cualquier otra característica del mercado, de la producción, la comercialización o distribución de bienes y servicios que puedan afectar el precio de referencia..."

Considerando:

Que la mencionada disposición establece los métodos para la Elaboración de Precios Referenciales a ser utilizados por Organismos, Entidades y Municipalidades en la contrataciones reguladas por la Ley 2051 "DE CONTRATACIONES PUBLICAS".-

Se ha solicitado por Nota a la Gerencia de Transporte y Talleres, ámbito responsable en elaborar las especificaciones técnicas y precios de referencia de dicha contratación, la remisión del método que han utilizado dentro del marco Normativo para la obtención de los precios referenciales.

La Gerencia de Transporte y Talleres en virtud a lo establecido en la normativa vigente ha optado por utilizar la metodología del Promedio de los Precios obtenidos de los presupuestos de potenciales oferentes.

Por tanto: *en base a los antecedentes expuestos en el presente Dictamen, la Unidad Operativa de Contrataciones de la DINAC, avala que el Precio Referencial establecido en el presente proceso se adecua a la disposición transcrita en la Resolución DNCP 1890/2020 atendiendo a los principios de Economía y Eficiencia y al criterio de Razonabilidad.*

Obs: Se adjuntan documentos respaldatorios.-

DIRECCION NACIONAL DE AERONAUTICA CIVIL
Unidad Operativa de Contrataciones
Coordinación

Lic. Freddy Noguera
Coordinador – U.O.C.
DINAC

DINAC

DIRECCIÓN NACIONAL DE AERONÁUTICA CIVIL

GOBIERNO NACIONAL

Paraguay de la gente

GERENCIA DE TRANSPORTE Y TALLERES -SDAF - DPTO. ADMINISTRATIVO GTT
CUADRO COMPARATIVO PRECIO PROMEDIO DE ARTÍCULOS VARIOS PARA LA GTT

ITEM	RUBRO	DESCRIPCIÓN DEL BIEN	CAN	MELLA S.A.		LINCOLN S.A.		LAUNCH PARAGUAY S.A.		CHISPA S.A.		Baterías ARCA		WINDS TRADING PARAGUAY		TOTAL GENERAL	PPRECIO PROMEDIO
				Precio Unitario	P. TOTAL IVA INCLUIDO	Precio Unitario	P. TOTAL IVA INCLUIDO	Precio Unitario	P. TOTAL IVA INCLUIDO	Precio Unitario	P. TOTAL IVA INCLUIDO	Precio Unitario	P. TOTAL IVA INCLUIDO	Precio Unitario	P. TOTAL IVA INCLUIDO		
1	540	SCANNER P/VEHÍCULO	1	-	-	-	-	12.000.000	12.000.000	20.800.000	20.800.000			14.400.000	14.400.000	47.200.000	15.733.333
2	340	CARGADOR DE BATERÍA 100 A 12/24V	1	1.200.000	1.200.000	-	-	1.600.000	1.600.000	-	-	1.700.000	1.700.000	-	-	4.500.000	1.500.000
3	390	PISTOLA DE IMPACTO 1/2 720 C/KIT DE 90 PSI	1	470.000	470.000	1.350.000	1.350.000	800.000	800.000	-	-		-	-	-	2.620.000	873.333
4	390	DESARMADOR DE CUBIERTAS AUTO 380 V22	1	9.700.000	9.700.000	-	-	9.500.000	9.500.000	-	-		-	10.560.000	10.560.000	29.760.000	9.920.000
5	390	GATO YACARÉ DE 3 TN CORTO MANGO LARGO	1	1.850.000	1.850.000	2.690.000	2.690.000	2.500.000	2.500.000	-	-		-	1.530.000	1.530.000	8.570.000	2.142.500
6	390	GATO HIDRÁULICO DE 10 TN	1	400.000	400.000	707.000	707.000	550.000	550.000	-	-		-	-	-	1.657.000	552.333
7	390	GATO HIDRÁULICO DE 12 TN	1	450.000	450.000	449.000	449.000	650.000	650.000	-	-		-	-	-	1.549.000	516.333
8	390	GATO HIDRÁULICO DE 15 TN	1	500.000	500.000	901.000	901.000	690.000	690.000	-	-			-	-	2.091.000	697.000
9	530	COMPRESOR DE AIRE 200 L	1	6.500.000	6.500.000	-	-	4.000.000	4.000.000	-	-	5.200.000	5.200.000	6.090.000	6.090.000	21.790.000	5.447.500
10	530	HIDROLAVADORA 1700 W	1	1.100.000	1.100.000	1.310.000	1.310.000	3.800.000	3.800.000	-	-	-	-	-	-	6.210.000	2.070.000
11	530	LAVADORA INDUSTRIAL 450 PSI	1	3.300.000	3.300.000	4.310.000	4.310.000	7.500.000	7.500.000	-	-	-	-	3.900.000	3.900.000	19.010.000	4.752.500
12	540	ASPIRADORA 60L 0 70 L	1	2.000.000	2.000.000	-	-	2.300.000	2.300.000	-	-	-	-	2.220.000	2.220.000	6.520.000	2.173.333
TOTAL					27.470.000		11.717.000		45.890.000		20.800.000	-	6.900.000		38.700.000	151.477.000	46.378.165

Lic. Mateo E. Ortiz G.
Jefe Dpto. Administrativo GTT
DINAC

Pedro Esteban Delvalle D.
Gerente Gral. De Transportes y Talleres
DINAC

MELLA S.A.
80049455-5

M.ROQUE ALONSO
RUTA TRANSCHACO KM 13.5
Tel. 0986639966
e-mail: derlysamarilla@outlook.com
www.casadeloscompresores.com.py

CASA DE LOS COMPRESORES
Máquinas y Herramientas

SCHULZ COMPRESORES Mitutoyo DEWALT GEDORE GROZ

Cotización de venta

TE		Dinac 80000423-0	VENDEDOR	Derlys Amarilla 0986639966	
CION			SOLICITANTE	Mateo Ortiz 0986193592	
.	COD. INT	DESCRIPCION	MARCA	PRECIO UNITARIO	TOTAL
1	21923	CARGADOR DE BATERIA 100A 12/24V STARTER	Msa	Gs 1.200.000	Gs 1.200.000
1	27570	PISTOLA DE IMPACTO 1/2"720Nm C/KIT90PSI	MSa	Gs 470.000	Gs 470.000
1	22185	DESARMADOR DE CUBIERTAS AUTOS 380V 22´	Dunlop	Gs 9.700.000	Gs 9.700.000
1	25963	GATO YACARE 3TON CORTO MANGO LARGO	Bovenau	Gs 1.850.000	Gs 1.850.000
1	29688	GATO HIDRAULICO 10 TONELADAS	Bovenau	Gs 400.000	Gs 400.000
1	12321	GATO HIDRAULICO 12 TONELADAS	Bovenau	Gs 450.000	Gs 450.000
1	12322	GATO HIDRAULICO 15 TONELADAS	Bovenau	Gs 500.000	Gs 500.000
1	30891	HIDROLAVADORA 1700W 1885PSI 7L/MIN Uso ligero	B & Decker	Gs 1.100.000	Gs 1.100.000
		Especificaciones			
		Potencia	1700 W		
		Presion	130 Bar (1885 PSI)		
		Caudal	7 L/min		
		Auto Stop	Automático		
		Bomba	Metálica		
		Manguera	6m		
		Cable	5m		
		LAVADORA MAXXI ZM 25L 450PSI	ZM	Gs 3.300.000	Gs 3.300.000
		Modelo Industrial 12 horas uso continuo			
		incluye			
		10 metros manguera alta presion			
		5 metros manguera de succion			
		1 filtro de agua			
2	21660	ASPIRADORA DE POLVO 70L 2000W 220V 50/60	MSA	Gs 2.000.000	Gs 4.000.000
		Especificaciones			
		Modelo	70I2ECTRC		
		Potencia	2000 W (2x1000)		
		Tensión	220V-240V		
		Frecuencia	50/60 hz		
		Capacidad	70 Litros		
			SUBTOTAL		Gs 22.970.000
		precio ya incluye descuento	DESCUENTO		
ECHA		19/06/2020	TOTAL		Gs 22.970.000
		0%			

LOS PRECIOS ESTAN EN GUARANIES

Lic. Mateo E. Ortiz G.
Jefe Dpto. Administrativo GTT
DINAC

Pedro Esteban Delvalle D.
Director Gral. De Transporte y Talleres
DINAC

MELLA S.A.
80049455-5

M.ROQUE ALONSO
RUTA TRANSCHACO KM 16
Tel. 0986 639 966
e-mail: derlysamarilla@outlook.com
www.casadeloscompresores.com.py

CASA DE LOS COMPRESORES
Máquinas y Herramientas

bambozzi

SCHULZ COMPRESORES Mitutoyo DEWALT GEDORE GROZ

Cotización de venta

TE		Dinac	VENDEDOR	Derlys Amarilla 0986639966	
CION			SOLICITANTE	Mateo Ortiz	
	COD. INT	DESCRIPCION	MARCA	PRECIO UNITARIO	TOTAL
1	03790	COMPRESOR MSV-20MAX/250 5.5HP 2P S/MOTOR	Schulz	Gs 9.500.000	Gs 9.500.000
		Especificaciones			
		Modelo	MSV 20MAX/250		
		Desplazamiento Teórico	20 piés³/min / 566 l/min		
		Presión de Trabajo (MÁXIMA)	175 lbf/pol² / 12 bar		
		Nº Etapas	2		
		Nº Pistones	2 - V		
		Potencia del Motor	5,5 hp Trifásico		
		Opciones de tensión	380 / 50 Hz		
		Nº de Polos	2		
		Vol. del Reserv.	250 (litros)		
		Peso Neto	170 Kg		
		Peso Bruto	221 Kg		
		Ancho X Altura X Largo	540 x 1020 x 1700 mm		
1	32084	MOTOCOMPRESOR MCSV20AP 5HP380 AUDAZ 200L	Schulz	Gs 6.500.000	Gs 6.500.000
		Especificaciones			
		Modelo	Audaz MCSV 20/200		
		Desplazamiento Teórico	20 piés³/min / 566 l/min		
		Presión de Trabajo (MÁXIMA)	175 lbf/pol² / 12 bar		
		Nº Pistones	2		
		Potencia del Motor	5 Hp		
		Nº de Polos	2		
		Vol. del Reserv.	200 (litros)		
		Peso Neto	107 Kg		
		Ancho X Altura X Largo	510 x 965 x 1.355 (mm)		
			SUBTOTAL		Gs 16.000.000
		precio ya incluye descuento	DESCUENTO		
ECHA		20/06/2020	TOTAL		Gs 16.000.000
		0%			

LOS PRECIOS ESTAN EN GUARANIES

Lic. Mateo E. Ortiz G.
Jefe Dpto. Administrativo GTT
DINAC

Pedro Esteban Delvalle D.
Gerente Gral. De Transporte y Talleres
DINAC

LINCOLN S.A.

BULONES • HERRAMIENTAS Y RUEDAS INDUSTRIALES

ORTADORES

CENTRAL:	Ruta Gral. Aquino Km. 11 ½ esq. Felipe González	Tel./fax: 653 325 654 500 / 654 666 (RA) Luque
SUCURSALES	Salones de Venta	
GUARANI:	Av. Eusebio Ayala 598 esq. 1811	- Tel./Fax: 204 436 / 206 042 - Asunción
TEMBETARY:	Av. Eusebio Ayala 3116	- Tel./Fax: 553 875 / 557 971 - Asunción
CAAGUY RORY:	Av. Eusebio Ayala 4586	- Tel./Fax: 500 737 / 515 017 - Asunción
SAN LORENZO:	Ruta Mcal. Estigarribia 3499	- Tel./Fax: 584 576 / 582 320 - San Lorenzo
LOMA PYTA:	Ruta Transchaco esq. Mayor Allana	- Tel./Fax: 283 562 / 283 563 - Asunción
NAZARETH:	Nazareth c/ Eusebio Ayala	- Tel./Fax: 553 875 / 557 971 - Asunción
VILLA ELISA:	Acceso Sur Km. 3 esq. Colonia Elisa	

RUC: 80003398-1

NOTA DE PRESUPUESTO

"No válido como comprobante de Venta"

N° 117200

A: 19 de Junio de 2020

VENDEDOR: Alberto Llano

FR 61.002.639 PF 724.574

R(ES): DINAC

RUC: 80000427-0

CIÓN: 22 de Setiembre y Mcal Lopez Fax 644 083

TELEFONO: 644 083/90

COTIZAMOS EL PRESENTE PRESUPUESTO PARA VENTA: AL CONTADO

ULO	DESCRIPCIÓN	CANTIDAD	EMPAQUE	PRECIO UNITARIO	DTO.	NETO EXENTO	NETO GRAVADO
	GATO P/CAMION Bovenau MT-12 12Tn	1 UNI	1				449.000,00
	GATO HIDRAULICO Bahco BH4-10Tn	1 UNI	1				707.000,00
	GATO HIDRAULICO Bahco BH4-15Tn	1 UNI	1				901.000,00
	GATO MACARE Bahco BH1-3Tn	1 UNI	1				2.690.000,00
	JG.LLAV.INP.+TUBOS Puma 5005-1/2	1 UNI	1				1.350.000,00
	LAVADORA ALTA PRESIO.ZM LR29-3Hp	1 UNI	1				4.310.000,00
	HIDROLAVADO 2000w Gama G2515	1 UNI	1				1.310.000,00
	HIDROLA.PRO 2300w AMDvi G3215	1 UNI	1				2.620.000,00

Lic. Mateo E. Ortiz G.
Jefe Dpto. Administrativo GTT
DINAC

Pedro Esteban Delvalle D.
Gerente Int. De Transporte y Talleres
DINAC

.....% DESCUENTO ADICIONAL POR VOLUMEN PARA COMPRAS MAYORES A Gs. .....

CIONES: 500.000,00

- Los precios NO incluyen I.V.A.
- El precio unitario puede tener un descuento individual, que varía en relación a la cantidad pedida
- El total de la compra puede tener un descuento adicional por volumen, que varía en relación al monto total de la compra y a la forma de pago.
- Ante cualquier cambio, en las cantidades o en la forma de pago sírvase solicitar un nuevo Presupuesto.
- Los precios están sujetos a variación sin previo aviso.

* Amigo Cliente: Valorice su dinero y planifique sus compras, A MAYOR CANTIDAD obtendrá MENOR PRECIO, y A MAYOR VOLUMEN de compra un MAYOR DESCUENTO.

LAUNCH PARAGUAY S.A.

IMPORTACIÓN – EXPORTACION
Pedro Getto e/ Las Residentas y Gral. Caballero Tel: 528664
Fndo. de la Mora - Paraguay

R.U.C.: 80078162-7

NOTA DE PRESUPUESTO
NO VALIDO COMO COMPROBANTE DE VENTA

N° 32857

FECHA EMISIÓN: 22/06/2020
NOMBRE:
DIRECCIÓN:
VENDEDOR:

R.U.C. / C.I.:
TELEFONO:
EMAIL:
NOTA DE REMISIÓN:

ART. /COD.	CANT.	PRODUCTO / DESCRIPCIÓN	P.UNITARIO	TOTAL
	1	CARGADOR DE BATERIA 100 AMP 12/24		1.600.000
	1	PISTOLA DE IMPACTO DE ½ 720		800.000
	1	DESARMADOR DE CUBIERTAS		9.500.000
	1	GATO YAKARE 3 TON		2.500.000
	1	GATO HIDRAULICO 10		550.000
	1	GATO HIDRAULICO 12		650.000
	1	GATO HIDRAUILICO 15		690.000
	1	HIDROLAVADORA 1700 WATS		3.800.000
	1	LAVADORA INDUSTRIAL 450 PSI		7.500.000
	1	ASPIRADORA 70 LITROS		2.300.000
	1	COMPRESOR		4.000.000
	1	ESCANER		12.000.000
TOTAL				

DIRECCIÓN NACIONAL DE AERONÁUTICA CIVIL DINAC
GERENCIA DE TRANSPORTE Y TALLERES
REPÚBLICA DEL PARAGUAY
Dirección de Aeropuertos

Lic. Mateo E. Ortiz G.
Jefe Dpto. Administrativo GTT
DINAC

Pedro Esteban Denaill D.
Gerente Int. De Transporte y Talleres
DINAC

Forma de pago: Contado

Validez de la oferta: Esta oferta es válida por el término de 30 a 60 días a partir de esta fecha.

Tiempo de entrega: Según disponibilidad inmediata o en un plazo de 48 a 70 hs luego de la confirmación del pedido.

Garantía: 1 año de garantía y full soporte técnico post venta. Cualquier información adicional requerida, por favor no dude en solicitar.

ESCÁNER MULTIMARCA PROFESIONAL

Asunción, 23 de junio de 2020

Equipos para taller y Diagnosis

Cliente: Dirección Nacional de Aeronáutica Civil (DINAC). **RUC. 80000423-0**

Características:

- Escáner multimarca para vehículos asiáticos-japoneses, europeos, americanos, brasileros, etc. (ISO, SAE, CAN).
- Para automóviles, camionetas y vehículos industriales.
- Interfaz inalámbrico por Bluetooth.
- Diagnóstico ECU completo, lectura y borrado de errores, visualización de valores reales, motor, airbag, ABS, sensores, etc.
- Osciloscopio y multímetro de dos canales: para visualizar señales de sensores y activadores de sistemas.
- Manual de ayuda para mantenimiento y reparaciones dentro del programa *ESI [tronic]*.
- Además, *ESI [tronic] 2.0* es una enciclopedia de productos Bosch (Parte Diésel y Naftero) en donde se puede obtener el despiece de cada producto (inyector, bomba, alternador, motor de arranque, parte eléctrica, etc.) y su forma correcta de armado.
- Colocando los datos del vehículo, se puede obtener el equipamiento completo que posee.
- Colocando el código de una pieza Bosch se puede obtener sus aplicaciones en diversos vehículos.
- Soporte y asistencia técnica permanente.
- Volumen de suministro: adaptador Bluetooth, cable OBD II, USB, cable de corriente y medición, manual, maletín.
- Procedencia: Alemania.
- Idioma: Multilenguaje (Español, Inglés, Portugués, Alemán, etc.)
- Requiere notebook/computadora (preferentemente Windows 10) para instalación del programa *ESI [tronic] 2.0* que funciona conjuntamente con el módulo KTS mediante conexión Bluetooth o por cable USB, para visualizar los resultados del escaneo en directo desde la PC.
- No requiere conexión a internet para su funcionamiento.
- Requiere renovación anual de licencia Bosch (Gs. 2.800.000): el monto ya incluye la actualización del módulo KTS + actualización de la base de datos del programa *ESI [tronic]* + renovación de licencia.

PRECIO: 20.800.000 Gs. (IVA incl.) Todo incluido: Escáner + *ESI [tronic]* + Licencia + Actualización.

Lic. Mateo E. Ortiz G.
Jefe Dpto. Administrativo GTT
DINAC

Pedro Esteban Delvalle D.
Ingeniero Inf. De Transporte y Talleres
DINAC

Baterias ARCA **De Teovaldo Atilio Cabrera** Dirección Leonardo González y Cap. Bado **Tel.: 0991 839 774** **Luque –Paraguay**	RUC: 1440513 – 0 NOTA DE PRESUPUESTO Nº 020.- **FECHA:** 24/06/2020.-

SEÑORES
DINAC
PRESENTE

POR LA PRESENTE REMITO COTIZACIÓN DE LOS SIGUIENTES ARTÍCULOS QUE SE DETALLA MAS ABAJO:

CANT	DESCRIPCIÓN	PRECIO UNITARIO	TOTAL IVA INCLUIDO
01	Cargador de Batería de 100 A 12/24V	1.700.000	1.700.000
01	Compresor de Aire de 200L	5.200.000	5.200.000
	TOTAL		**6.900.000**

ATENTAMENTE

"BATERÍAS ARCA"
Tel: 0991-839 774

Teovaldo Atilio Cabrera
Propietario
Cel Nº 0991 839 774

"BATERÍAS ARCA"
RUC: 1.440.513-0
Gob. Irala e/ Cap. Bado
Tel: 0991-839 774

OBS: Valides del presupuesto 60 días a partir de la fecha.

Lic. Mateo E. Ortiz G.
Jefe Dpto. Administrativo GTT
DINAC

Rubén Esteban Delvalle D.
Gerente Gral. De Transporte y Talleres
DINAC

Asunción 25-06-2020

s:

te

ncia: PRESUPUESTO DE EQUIPOS DUNLOP®:

Tenemos el agrado de dirigirnos a su prestigiosa empresa a efectos de presentarle nuestra mejor ón de equipos de desarmadores de cubiertas de la prestigiosa marca Dunlop® con Certificación a, para su amable consideración:

SARMADOR DE CUBIERTAS DUNLOP® ARO 22- PARA AUTOS MONOFASICO UTOMATICA- APROBADO POR LA COMUNIDAD EUROPEA

cidad de bloqueo (diámetro interior): 12 "- 22"

) ESPECIAL CON DCTOS. POR PAGO EN EFVO. 10.560.000 Gs. I.V.A. incluido.

desde: 30 x 528.000 Gs., 24 x 663.000 Gs, 18 x 810.000 Gs , 12 x 1.113.000 Gs

TIA ESCRITA POR UN AÑO!

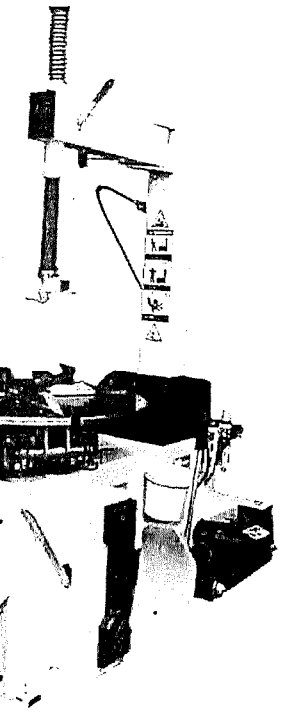

Es un desarmador de neumáticos **semi-automática** que presenta un diseño compacto de brazo oscilante.
Accesorios incluidos: Palanca de neumáticos, Cubo de jabón
Kit de protección de plástico (plataforma giratoria). Inserciones de plástico
Especifaciones:
Capacidad de sujeción (exterior / diám. de la llanta): 11" - 22"
Capacidad de sujeción (diámetro interior): 13" - 24"
Anchura de la llanta: 3" - 12"
Diámetro máximo de la rueda (incluido el neumático): 960 mm
RPM: 7 RPM-
Presión operacional: 8 - 10 BAR/
Aire requerido: Sí
Fuerza destalonador: 2500 Kg-
Nivel de ruido máximo: 70 DB
Tamaño del eje de desmontaje: 36 mm
Peso neto de la máquina: 190 Kg
Dimensiones de la máquina (Ancho x Profundidad x Altura): 1200mm x 1150mm x 2000mm
Especificaciones técnicas: Aprobado por la CE
La capacidad de bloqueo (fuera / diámetro de la llanta):10 "- 21"

FORMA DE PAGO:

Contado: contra entrega de la factura correspondiente.
ıanciado: en plazos a convenir, sin entrega inicial desde 6 a 24 cuotas.

DE ENTREGA ESTIMATIVO:

las 24 a 48 hs., contados a partir de la confirmación formal de su pedido.

A TODO EL PAIS!

os la pronta concreción del proyecto solicitado con el mayor de los éxitos!. Saludos cordiales.

TAS CON:PABLO 0982-648435 / 0984-972919 / 0981-365707 / 0981-844233

Pedro Esteban Delvalle D.
Gerente Ant. De Transporte y Talleres

25-06-2020

OCION DE HIDROLAVADORAS INDUSTRIALES BRASILERAS, CON CARRITO PORTADOR- 10 MTS. DE MANGUERA DE ALTA PRESION- TRABAJAN HASTA 12 HS. NUAS- GARANTIA ESCRITA POR UN AÑO!

N CON MOTOR DE 2 HP MONOFASICO O TRIFASICO:

O ESPECIAL CON DCTO. POR PAGO EN EFVO. 3.900.000 Gs.

acion sugerida desde: 24 x 264.000 Gs., 18 x 324.000 Gs., 12 x 445.000 Gs.

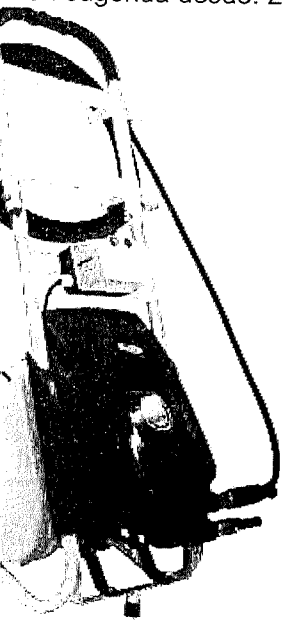

Atiende diversas aplicaciones, con productos de excelente calidad, utilizados en la limpieza de implementos y máquinas agricolas, lavaderos, estaciones de servicio, salas de ordeñe, criaderos de cerdos, limpieza de barracas, instalaciones comerciales, industriales, industrias, construcciones y mucho más. **Trabajan hasta 12 horas contínuas!** Características del producto: Tension: 220 V. Frecuencia: 60 ~ Hz.Flujo de agua necesaria: 25 Lts. por minuto. Presión nominal del trabajo: 420 (2895) PSI (Kpa). Presión máxima permitida: 462 (3185) PSI (Kpa). **Caudal de agua: 25 lts. por minuto**. Dimensiones: Largo: 43.6cm.x Altura: 104cm.x Ancho: 49.5cm. Peso: 42.5 Kg. Potencia de motor 2 CV. 3 Pistones.

CON MOTOR DE 3 HP MONOFASICO O TRIFASICO:

ESPECIAL CON DCTO. POR PAGO EN EFVO. 5.100.000 Gs.

cion sugerida desde: 24 x 333.000 Gs., 18 x 408.000 Gs., 12 x 564.000 Gs.

CON MOTOR DE 5,5 HP TRIFASICO:

ESPECIAL CON DCTO. POR PAGO EN EFVO. 7.200.000 Gs.

ion sugerida desde: 24 x 462.000 Gs., 18 x 564.000 Gs., 12 x 774.000 Gs.

IA ESCRITA POR UN AÑO.

DE PAGO:

ntado, contraentrega de la factura correspondiente.

nanciado, en plazos a convenir, desde 6 a 24 cuotas, sin entrega inicial.

E ENTREGA:

las 24 hs. contados a partir de la confirmación formal de su pedido.

. TODO EL PAIS.

DE LA OFERTA: CINCO DIAS.

A TODO EL PAIS!!

TAS: PABLO 0981-365707 MIRTHA 0982-648435

Seguinos en: winds.paraguay

DIRECCIÓN NACIONAL DE AERONÁUTICA CIVIL (DINAC) GERENCIA DE TRANSPORTE Y TALLERES

DIRECCIÓN NACIONAL DE AERONÁUTICA CIVIL (DINAC) DIRECCIÓN ADMINISTRACIÓN Y FINANZAS

GATOS HIDRAULICOS MEXICANOS EN PROMOCION

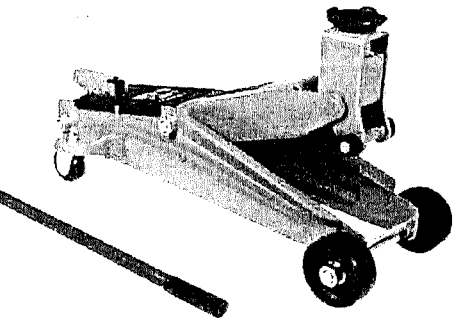

GATO YACARE DE 3 TN.
Altura máxima: 540mm
Altura mínima: 192mm
Capacidad: 3 toneladas
Longitud: 635mm
Peso neto: 19kg. 14947
PRECIO ESPECIAL DE CONTADO 966.000 GS. I.V.A. INCLUIDO. Cuotas desde: 24 x 72.000 Gs. 12 x 117.000 G

YACARE DE 3 TN. PROFESIONAL: (llantas as giratorias para fácil manejo y válvula de dad que evita las sobrecargas)
3 Tn.
máxima: 520mm
minima: 135mm
ud: 660mm
neto: 35.8 kg.14949
IO ESPECIAL DE CONTADO 1.530.000 GS. INCLUIDO
s desde: 24 x 108.000 Gs. 12 x 180.000 G

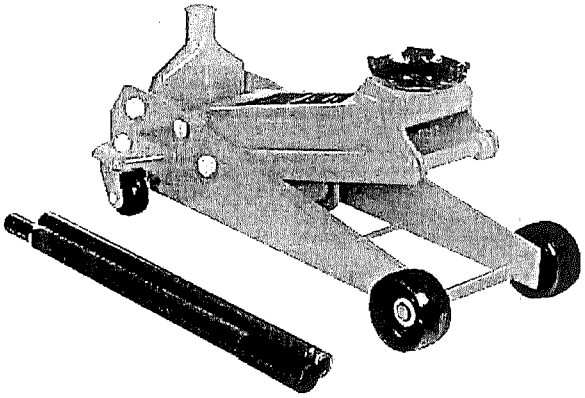

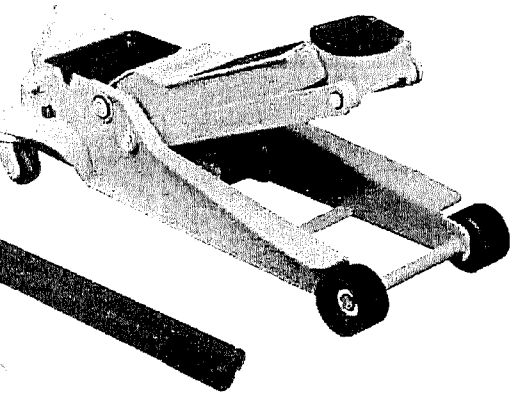

GATO YACARE DE 3,5 TN. PROF.: (llantas traseras giratorias para fácil manejo)
Carga: 3.5 Tn.
Altura max. 550 mm
Altura min. 95 mm
Longitud: 790mm
Peso: 44 Kg. 14802
PRECIO ESPECIAL DE CONTADO 2.040.000 GS. I.V.A. INCLUIDO
Cuotas desde: 24 x 144.000 Gs. 12 x 240.000 G

GARANTIA ESCRITA POR UN AÑO.

- **ENVIOS A TODO EL PAIS.**

FORMA DE PAGO:
Contado, contraentrega de la factura correspondiente.
Financiado, en plazos desde 6 a 24 cuotas, sin entrega inicial/ 1ra. paga a los 30 dias.
PLAZO DE ENTREGA:
Dentro de las 24 Hs. a partir de la confirmación formal de su pedido.
ENVIOS A TODO EL PAIS.

CONTACTOS: PABLO 0982-648435// 0981-365707 // 0981-844233 //0984-972919

Seguinos en: Winds Trading - Equipamientos integrales - Proyectos

DIRECCIÓN NACIONAL DE AERONÁUTICA CIVIL (DINAC) GERENCIA DE TRANSPORTE Y TALLERES

Pedro Esteban Delvalle
Gerente Ing. De Transportes y Talleres
DINAC

DE LAS COMPUTADORAS S.A.
2020
o!

VALIDEZ: 5 DIAS

A DE COMPRESOR DE AIRE MARCA SCHULZ DE 200 LTS. CON MOTOR-PROC. BRASILERA

ciencia y alto rendimiento. Compactos, robustos, versatilidad, resistencia y larga vida útil.
ido con unidades compresoras de hierro fundido, cilindros en línea, presentan la mejor relación
beneficio del mercado. Su construcción permite alcanzar los límites de presión de trabajo más
cional en varias aplicaciones de aire comprimido. Uso: mecánica general, gomerías, taller de
, hojalatería y talleres en general.

RESOR DE AIRE MARCA SCHULZ DE 200 LTS. CON MOTOR 2 HP– 2 LINEAS- CSL-10BR
FASICO O TRIFASICO) 140 LB.

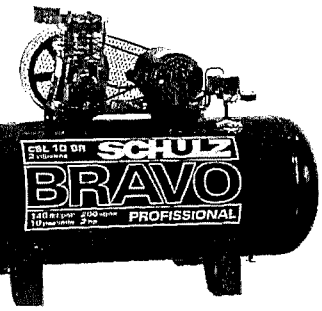

PRECIO CON DCTOS: 6.090.000 Gs. I.V.A. incl.
Cuotas desde: 24 x 387.000 G, 18 x 474.000 G, 12 x 651.000 G

Datos Técnicos: **Potencia de motor 2 hp** - 1,5 kW , Nº de Polos 2 . Tensión (V) 220/380V/60HZ **Trifásico. Volumen del tanque 200 L .** 1 etapa, 2 pistones en linea .RPM 830. Desplazamiento teórico 10 m²/min - 283 l/min .Presión de Operación **Máxima 140 lbf/in²** - 9,7 bar. Dimensiones: 500 x 920 x 1100 mm. Peso: 82 kgs.

ESOR DE AIRE MARCA SCHULZ DE 200 LTS. CON MOTOR 3 HP– 2 LINEAS- CSL-15BR
FASICO O TRIFASICO)140 LB

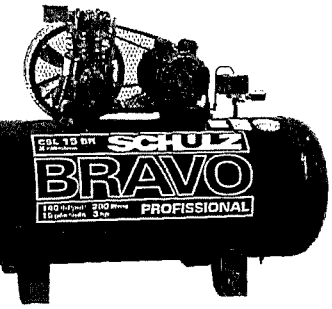

PRECIO CON DCTOS: 6.600.000 Gs. I.V.A. incl.
Cuotas desde: 24 x 424.200 G, 18 x 519.000 G, 12 x 714.000 G

Datos Técnicos: **Potencia de motor 3 hp** – 2.2 kW , Nº de Polos 2 . Tensión (V) 220/380V/60HZ **Trifásico. Volumen del tanque 200 L . 2** etapas, 2 pistones en linea .RPM 1200. Desplazamiento teórico 15 m²/min - 425 l/min .Presión de Operación **Máxima 140 lbf/in²** - 9,7 bar. Dimensiones: 500 x 920 x 1100 mm. Peso: 99 kgs.

GARANTIA ESCRITA: UN AÑO

- **Sugerimos la utilización de un guardamotor para**

roteger su equipo, para 2 a 3 hp: 400.000 Gs. I.V.A. incluido.

NVIOS A TODO EL PAIS.

ORMA DE PAGO:

- ✓ Contado, contraentrega de la factura correspondiente.
- ✓ Financiado, en plazos a convenir desde 6 a 24 cuotas, sin entrega inicial. La primera cuota se abona a los 30 dias.

LAZO DE ENTREGA:

entro de las 24 Hs. a partir de la confirmación formal de su pedido.

tacto: PABLO 0982-648435 / 0981-844233 / 0981-365707 / 0984-972919/

Seguinos en: Winds.paraguay

Dr. Esteban Detrille D.
Gerente Int. De Transporte / Talleres

PRESUPUESTO DE ASPIRADORAS INDUSTRIALES PARA SOLIDOS Y LIQUIDOS:

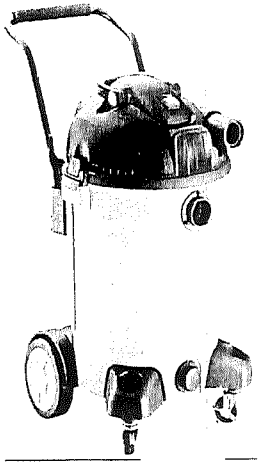

DORA INDUSTRIAL TANQUE DE 60 LTS:
especial de contado: 1.650.000 Gs. I.V.A. incluido. Financiación
a en 12 cuotas de 201.000 Gs.

ólidos y líquidos con alta eficiencia. Equipado con manija alta para mayor
lad. Ruedas traseras de gran tamaño. Facilita el movimiento en escaleras y
irregulares. Diseño antivuelco con ruedas giratorias. Depósito de 60 litros
cidad anticorrosivo. Función soplador. Equipado con filtro HEPA de alta
a. Voltaje/frecuencia 220V - 50/60Hz. Potencia nominal 1200W - 1,6HP.
a máxima 1400W - 1,87HP. Presión de vacío 15-16 KPA. Cap. del tanque
iámetro de accesorios 40 mm. Peso 11 Kg – AH960

DORA INDUSTRIAL TANQUE DE 60 LTS. INOX. DOBLE MOTOR-2800W (2 x 1400):
especial de contado: 2.220.000 Gs. I.V.A. incluido.
ación sugerida en 24 cuotas de 156.000 Gs. 18 x 192.000 Gs. ó 12 x 261.000 Gs.

Equipada con carro y ruedas de generoso tamaño, facil de transportar. Aspira sólidos y líquidos con alta eficiencia. Diseño antivuelco con ruedas giratorias aptas para terrenos irregulares.Depósito de 60 litros de capacidad anticorrosivo. Grampas de cierre metálico. Apagado automático por elevado nivel de líquido. Contiene: 1 boquilla para liquidos, 1 manguera de 4m. 1 filtro principal, 1 cepillo redondo pequeño, 1 filtro de esponja, 1 cepillo para piso y 2 tubos plásticos
Voltaje/Frecuencia: 220V - 50/60Hz.
Potencia Nominal: 2400W (2x1200W).
Potencia Maxima: 2800W (2x1400W).
Presión de Vacío 16-17KPA.
Capacidad del Tanque: 60L - 15,85Gal.Diámetro de accesorios: 40mm.Peso: 24Kg – AH1160

GARANTIA ESCRITA:UN AÑO.
FORMA DE PAGO: Contado, contra-entrega de la factura correspondiente. Financiado hasta en 12 cuotas.
PLAZO DE ENTREGA: dentro de las 24 hs, a partir de la confirmación formal de su pedido.
VALIDEZ DEL PRESENTE: CINCO DIAS

Pedro Esteban Delvalle D.
Gerente Inf. De Transporte y Talleres

A DE LAS COMPUTADORAS S.A.
20

PRESUPUESTO DE ASPIRADORAS INDUSTRIALES PARA SOLIDOS Y LIQUIDOS:

: ASPIRADORA DE 30L 1400W 220V 50/60:
O ESPECIAL DE CONTADO 1.110.000 Gs. I.V.A. incluido.
AS DESDE 24X78.000 18X95.000 12X130.000 6X239.000

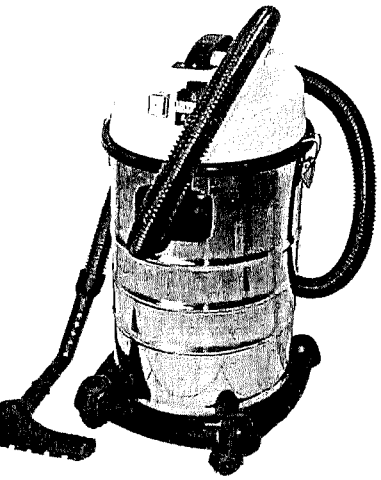

Especificaciones: Potencia-1400 W/ Tensión-220V-240V/ Frecuencia-50/60 hz/ Cap.-30 Litros.
Aspiradora accionado por un motor de 1400W, adecuado para la aspiración en húmedo y en seco. Equipado con enchufe para herramientas eléctricas. Se suministra con un filtro especial al fuego y al agua, fácil de limpiar con agua. PLP manguera de succión, Ø36 - 2,5 m de largo 1 varilla telescópica cromo / boquilla para rincones / cepillo combinado con un wet & dry boquilla / cepillo de cerdas

ASPIRADORA DE 70L 2000W 220V 50/60:
O ESPECIAL DE CONTADO 2.400.000 Gs. I.V.A. incluido.
3.000 Gs., 18 x 207.000 Gs., 24 x 282.000 Gs.

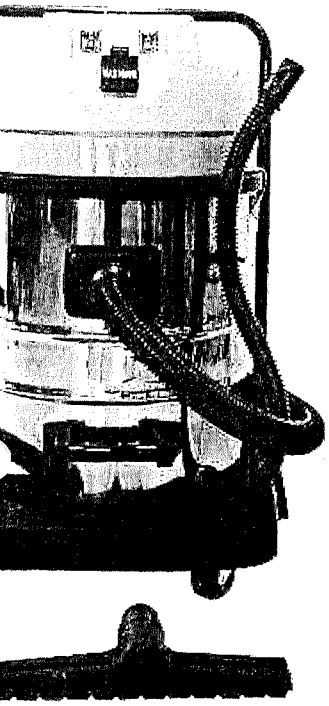

Especificaciones: Potencia-2000 W (2x1000)/ Tensión- 220V-240V
Frecuencia-50/60 hz /Cap.70 Litros.
Aspiradora accionado por 2 motores de 1000 W, adecuado para la aspiración en húmedo y en seco. Equipado con enchufé fiara herramientas eléctricas. Dotado de filtro de tela
Manguera de succión PLP, Ø45 - 4m longitudes
2 barras de cromo / boquilla estrecha cepillo con un cepillo húmedo y seco boquilla 1 / polvo
Sé suministra con manguera de desagüe.

- **GARANTIA ESCRITA POR UN AÑO**
- **FORMA DE PAGO:**

Contado, contra-entrega de la factura correspondiente.
Financiado en plazos a convenir desde 6 a 24 cuotas.

- **PLAZO DE ENTREGA:**

24 hs, contados a partir de la confirmación formal de su pedido.

- **VALIDEZ DEL PRESENTE:** CINCO DIAS

0984-972919 / 0981-365707 / 0982-648435 / 0981-844233

Pedro Esteban Delvalle D.
Gerente Inc. De Transporte y Talleres
DINAC