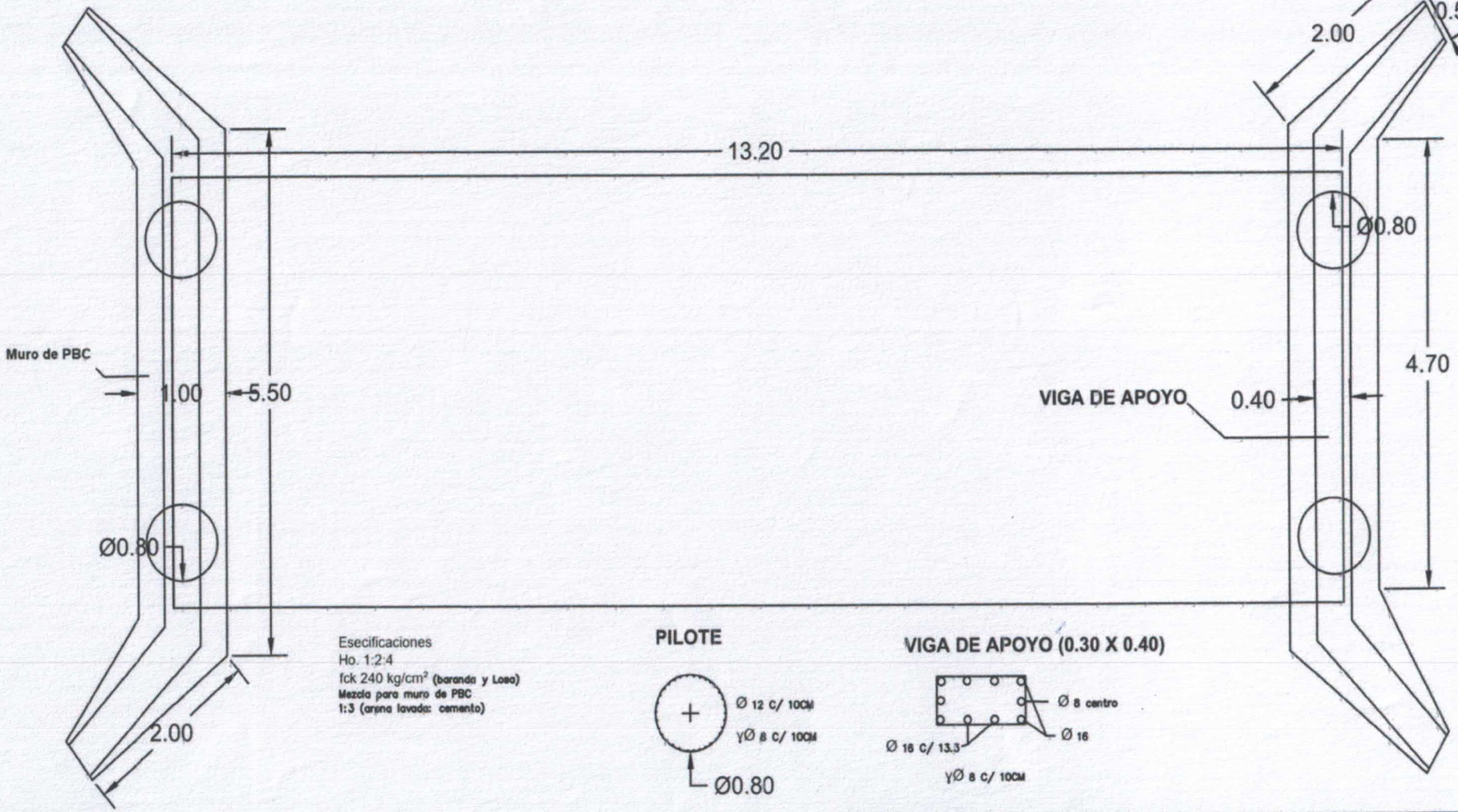

Esecificaciones
Ho. 1:2:4
fck 240 kg/cm² (baranda y Losa)
Mezcla para muro de PBC
1:3 (arena lavada: cemento)

PILOTE

VIGA DE APOYO (0.30 X 0.40)

CODIGO QR
UBICACION

PLANTA ARQUITECTONICA

Franc[illegible]
Téc. en Construcciones Civiles
Pat. Mun. N° 000104

MUNICIPALIDAD DE CARAGUATAY

OBRA: Puente de Hormigon Armado

LUGAR: Compañia Tte. Gonzalez de de la Ciudad de Caraguatay

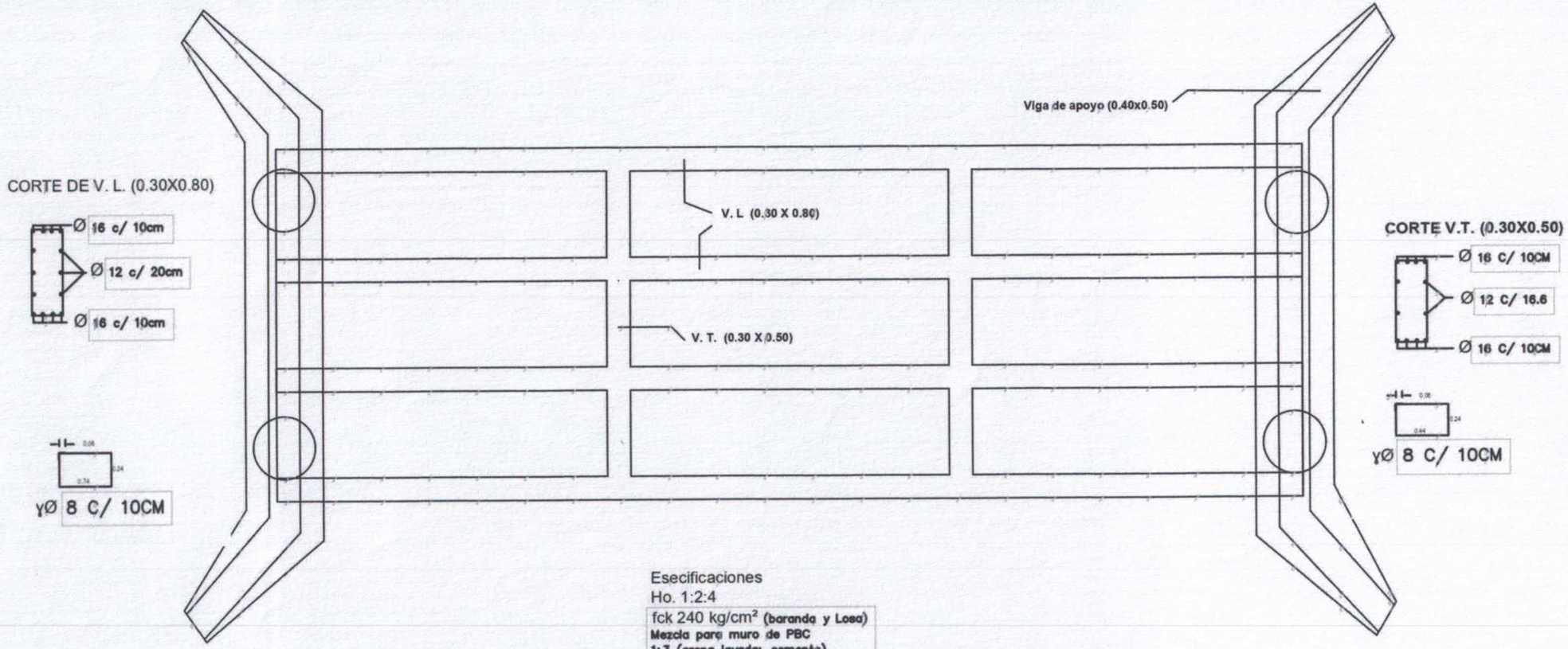

Esecificaciones
Ho. 1:2:4
fck 240 kg/cm² (baranda y Losa)
Mezcla para muro de PBC
1:3 (arena lavada: cemento)

CODIGO QR
UBICACION

PLANTA ARQ. Y DETALLES DE LA ESTRUCTURA

Franco D. Araya S.
Téc. en Construcciones Civiles
Pat. Mun. N° 000104

MUNICIPALIDAD DE CARAGUATAY

OBRA: Puente de Hormigon Armado

LUGAR: Compañia Tte. Gonzalez de de la Ciudad de Caraguatay

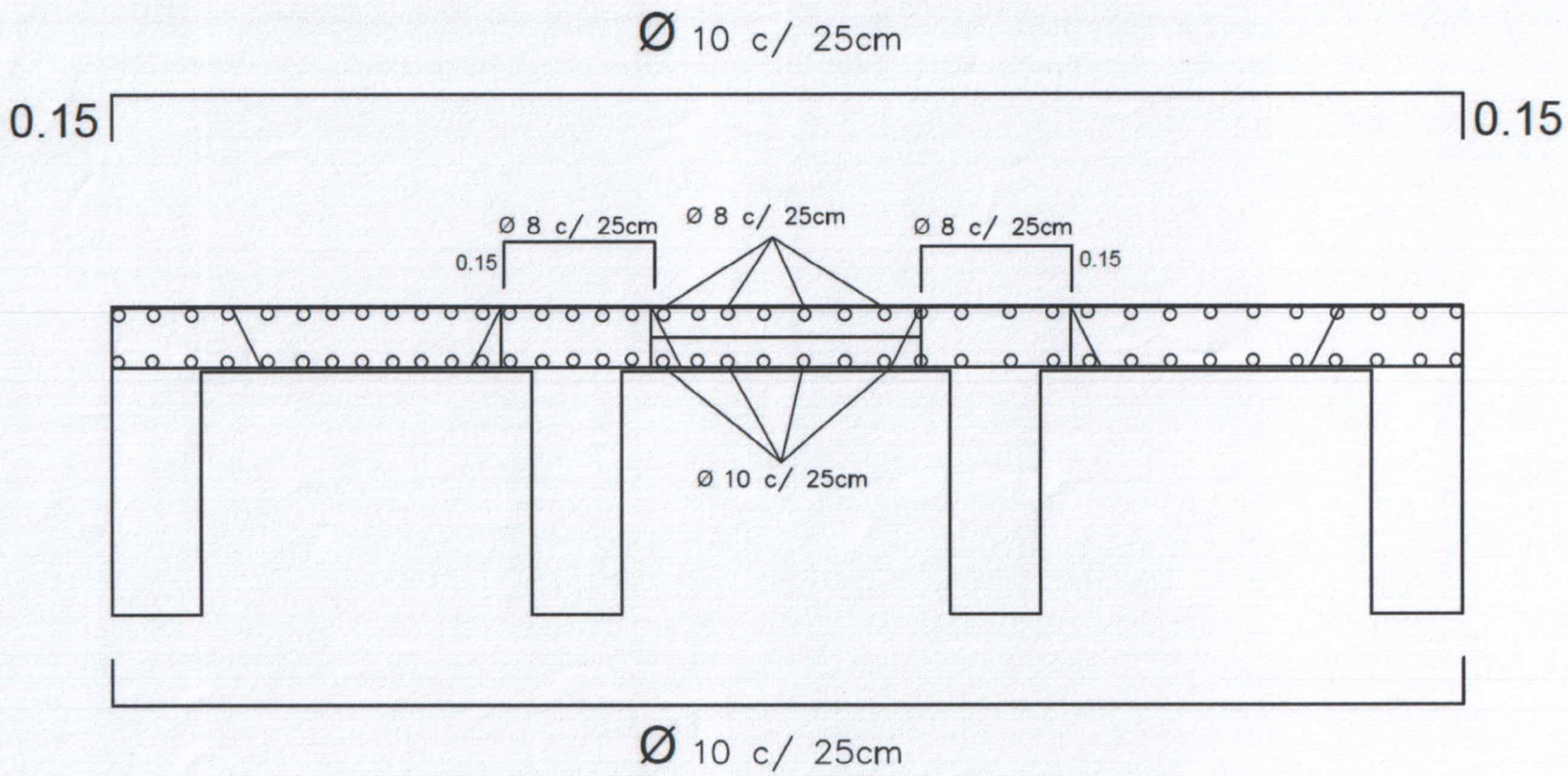

CORTE TRANSVERSAL Y DETALLE DE ARMADURA

Franco D. Arce S.
Téc. en Construcciones Civiles
Pat. Mun. N° 000104

CODIGO QR
UBICACION

MUNICIPALIDAD DE CARAGUATAY
OBRA: Puente de Hormigon Armado
LUGAR: Compañia Tte. Gonzalez de de la Ciudad de Caraguatay