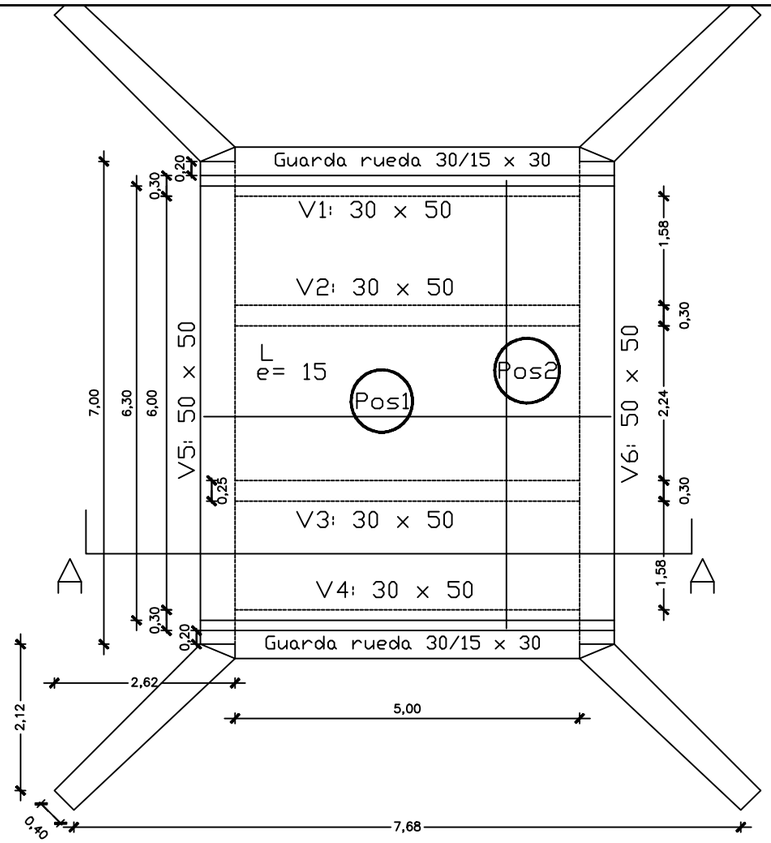


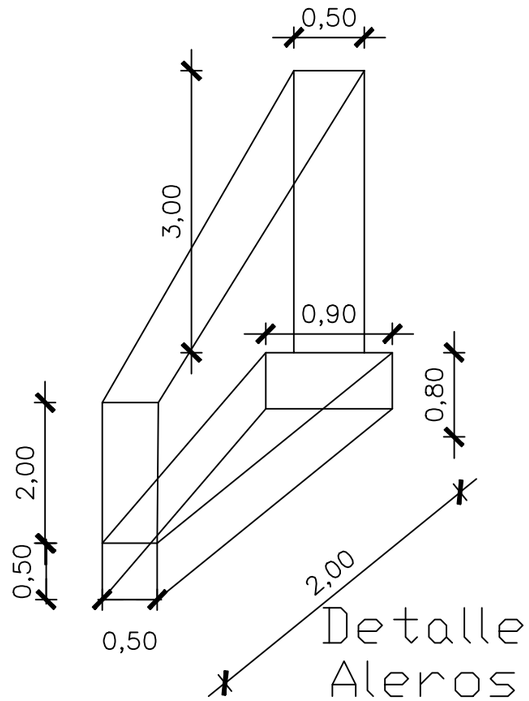


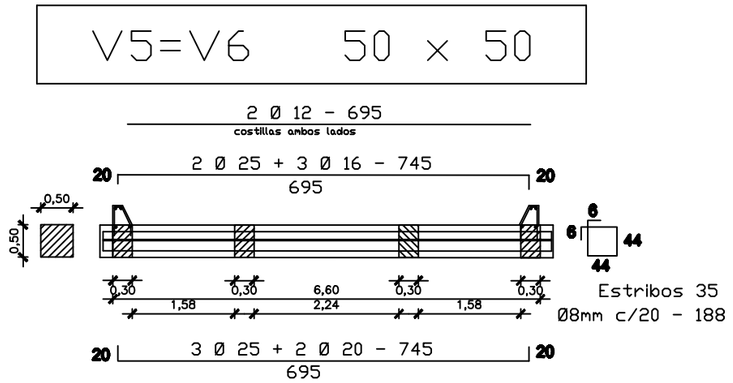


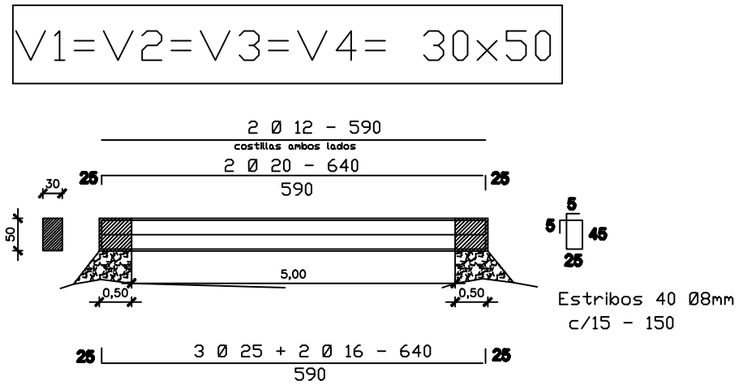


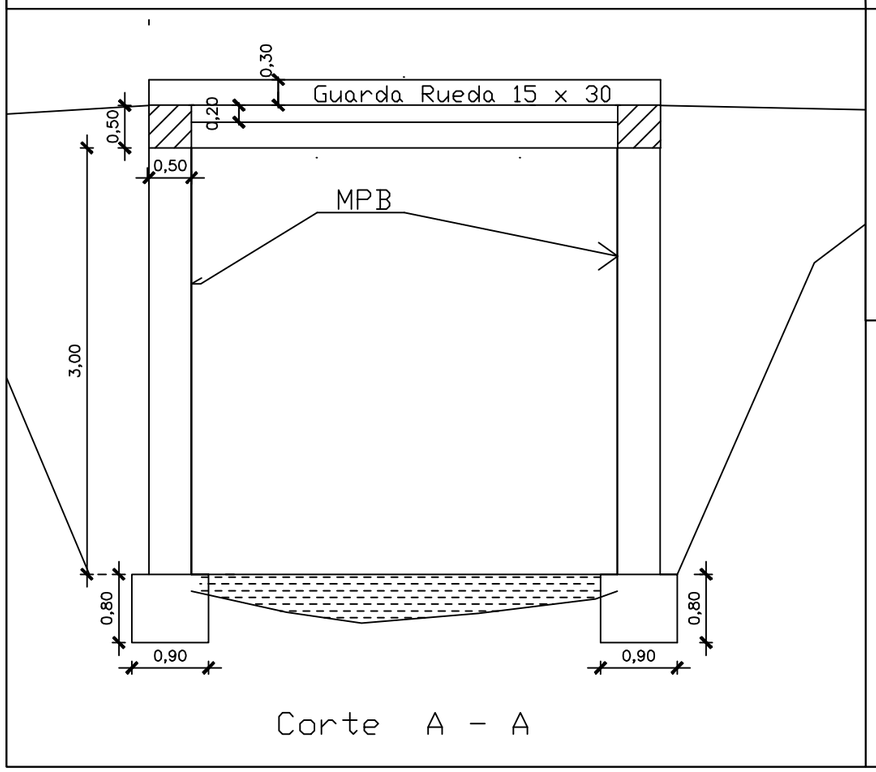


Hº 210: Dosaje 1:2:3

Cemento portland

Arena Lavada de Rio

Piedra Triturada V

Hierros AP-500

Detalle Guardarrueda

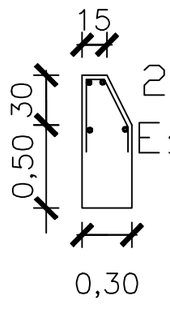


2 Ø 16 - 590

Est. 40 Ø 10mm

c/15 - 100

Armadura Losa

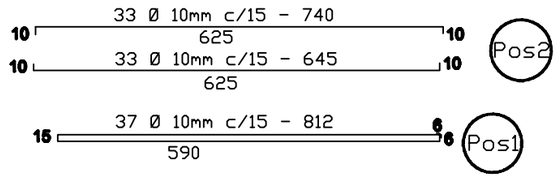


**MUNICIPALIDAD DE DR. RAUL PEÑA**

**OBRA: CONSTRUCCION DE PUENTE H° A°**

**EN EL BARRIO NUEVA ESPERANZA. DISTRITO DE DR. RAUL PEÑA**

**UBICACION:** J21 0681182

UTM 7103783

**PROYECTISTA** : ING CESAR CRISTALDO

**FECHA** : JUL / 2.018- **ESCALA** TO FIT

V° B°

PROYECTISTA