Asunción, 23 de junio del 2017

ADDENDA 04 – LICITACIÓN PUBLICA NACIONAL N°12/2016 "Adquisición de Accesorios de Plástico y Metálicos para Sectorización, Reparación, Cambio de ramales y Conexiones domiciliarias" ID N° 314499.-

1) Se modifica Sección I DDL, punto 1.1.d
Donde dice:
El Sistema de adjudicación de la presente contratación es POR LOTE.
Pasa a decir:
El Sistema de adjudicación de la presente contratación es **POR ITEM**

2) Se modifica Sección III .Suministros de Requeridos. 1. Lista de bienes
Pasa a decir:

CANTIDADES ESTIMATIVAS PARA ACCESORIOS EN ZONA PILOTO LAMBARÉ

ITEM	catalogo	Descripción	DIÁMETRO	CANT. MÍNIMA	CANT. MAXIMA	Unidad
1	40141613-001	Válvulas compuerta	2"	50	70	Unidad
2	40141613-001	Válvulas compuerta	4"	15	20	Unidad
3	40142324-999	Caja de Válvulas cuerpo corto		50	70	Unidad
4	40142324-999	Caja de Válvulas cuerpo largo		15	20	Unidad
5	31162906-002	Abrazadera o Collar de Toma En carga	2x 3/4"	1.000	1.500	Unidad
6	31162906-002	Abrazadera o Collar de Toma En carga	2x 1"	500	800	Unidad
7	40141705-002	Tuberías de PEAD	2"	10.000	15.000	ml
8	40141705-002	Tuberías de PEAD	3/4"	7.000	9.000	ml
9	4014 16 04-999	Válvulas Ventosas	1"	30	50	Unidad
10	40142320-009	Accesorio de compresión Rosca Macho 25x3/4"	3/4"	1.500	3.000	Unidad
11	40142320-009	Manguito de Reparación	3/4"	500	800	Unidad
12	40142320-009	Manguito de Reparación	2"	1.000	1.500	Unidad
13	40141705-9997	Tee estriado	2"	200	400	Unidad

3) Se modifica Sección III .Suministros de Requeridos. 3.Plan de Entrega
Donde dice:

UOC- me
Tel.: 225001/03 – 204918 – Int: 265 essapuoc@gmail.com

a) 90 (noventa) días hábiles (LOTE 1) para la primera Orden de Compra emitida y 60 (sesenta) días hábiles (LOTE 2) para la primera Orden de Compra emitida
b) 10(diez) días hábiles para las siguientes Órdenes de compra de ambos lotes.

Los plazos corren a partir de la fecha de recepción por parte de la Empresa Adjudicada, de la Orden de Compra emitida por la Unidad de Compras y Adquisiciones – Gerencia Administrativa.

Debe Decir:

a) 90 (noventa) días hábiles (Accesorios metálicos: ítem 1, 2, 3, 4, 9) para la primera Orden de Compra emitida y 60 (sesenta) días hábiles (Accesorios de plástico: 5, 6, 7, 8, 10, 11, 12, 13) para la primera Orden de Compra emitida

b) 10(diez) días hábiles para las siguientes Órdenes de compra de todos los ítems.

Los plazos corren a partir de la fecha de recepción por parte de la Empresa Adjudicada, de la Orden de Compra emitida por la Unidad de Compras y Adquisiciones – Gerencia Administrativa.

4) **Se modifica en el SICP el formulario de lista de precios** a ser descargado del SICP en Excel para ser adjuntado al formulario de oferta. a fin de ajustarse a la Sección III. Suministros Requeridos. 1. Lista de bienes punto 2) de esta Addenda.

5) **Se adjunta los planos o diseños** referentes a los ítems Caja de Válvulas Cuerpo Corto; Caja de Válvulas Cuerpo Largo

UOC- me *Tel.: 225001/03 – 204918 – Int. 265 essapuoc@gmail.com*

CAJA DE VÁLVULAS

Ø 50, Ø 100, Ø 150, Ø 200 Y Ø 250 mm

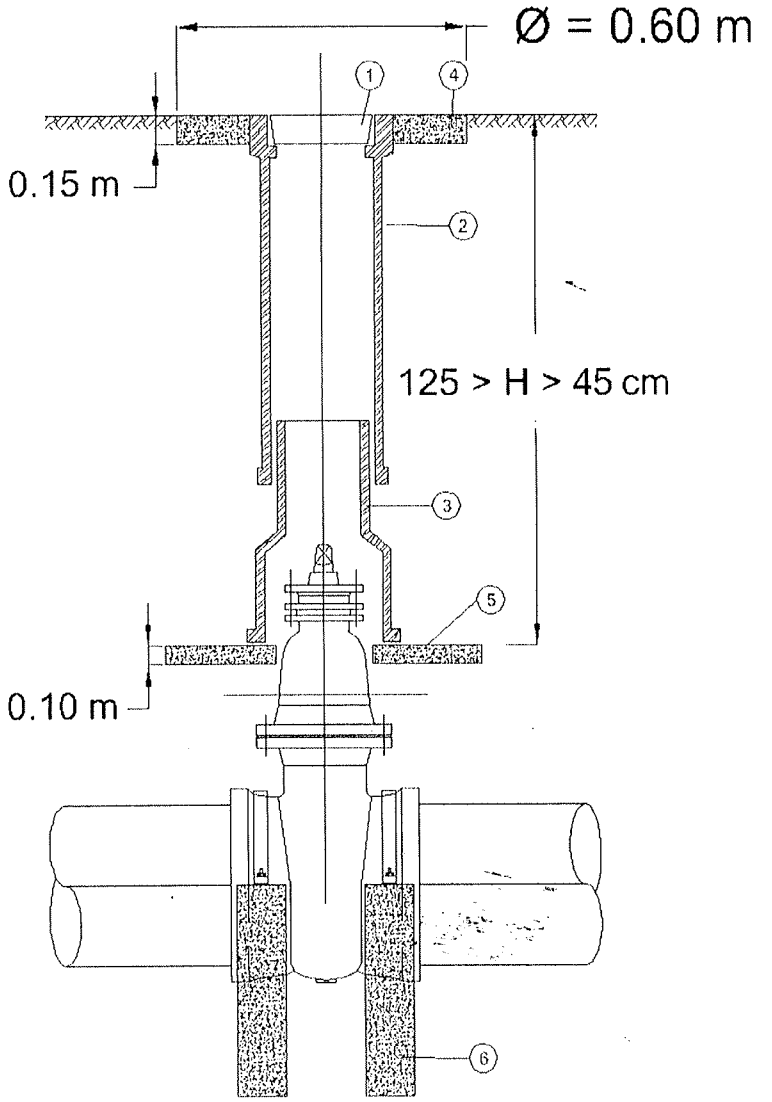

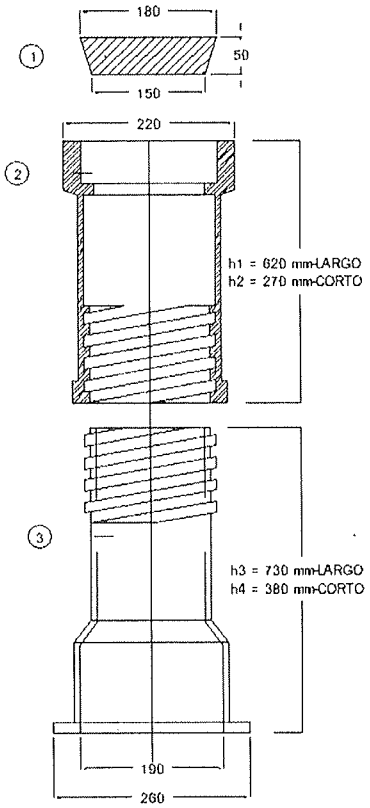

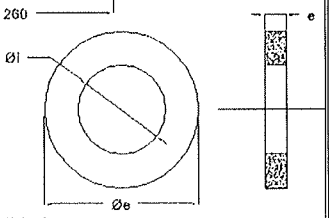

1. TAPA DE F°F°
2. CUERPO SUPERIOR DE F°F°
3. CUERPO INFERIOR DE F°F°
4. HORMIGÓN DE FIJACIÓN
   H° SIMPLE, IN SITU, fck = 180 Kg/cm²
   DIÁMETRO EXTERIOR: Øe = 0,60 m; DIÁMETRO INTERIOR: Øi = 0,20 m
   ESPESOR: e = 0,15 m
5. HORMIGÓN DE APOYO:
   H° SIMPLE, PREFABRICADO, fck = 180 Kg/cm²
   DIÁMETRO EXTERIOR Øe = 0,60 m, DIÁMETRO INTERIOR: Øi = 0,20 m
   ESPESOR: e = 0,10 m
6. BLOQUE DE ANCLAJE DE LA VÁLVULA

Arq. Omar L. Sarubbi
Intendente