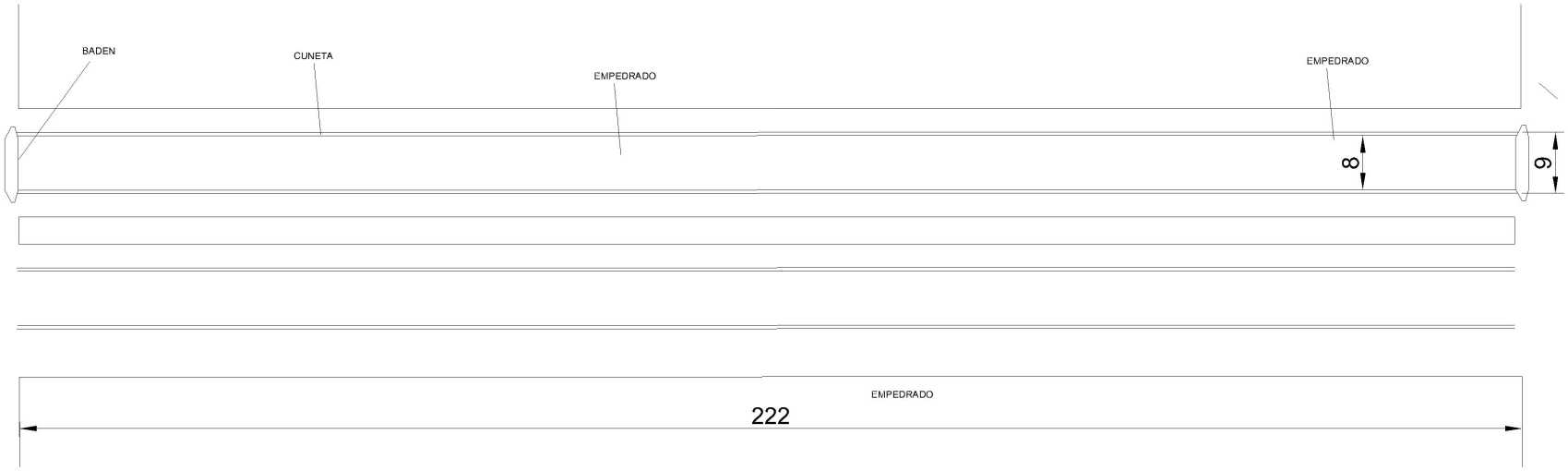

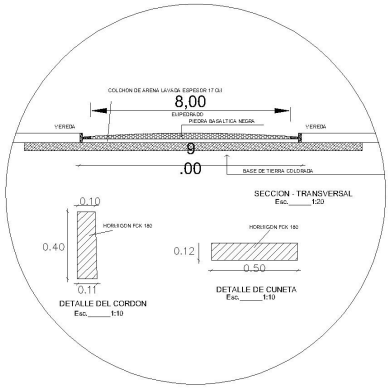

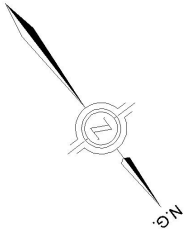

AVENIDA PARAGUAY

MUNICIPALIDAD DE SALTO DEL GUAIRA	
DIRECCION	: AREA URBANA
ASESOR DE OBRAS	: ARQ.
CONSTRUCCION DE PAV. TIPO EMPEDRADO Y CUNETA AVENIDA PARAGUAY CONTINUACION DE EMPEDRADO EXISTENTE	
DIVISION	: U. O.C.
JEFE DE DIVISION	: DIEGO AVALOS
PROYECTISTA	: ARQ. HUGO CESAR ALCARAZ GARAY
FECHA	: DICIEMBRE / 2014
PLANTA DE UBICACION	ESCALA 1:500

01

V° B° INTENDENTE PROYECTISTA JEFE DIV.