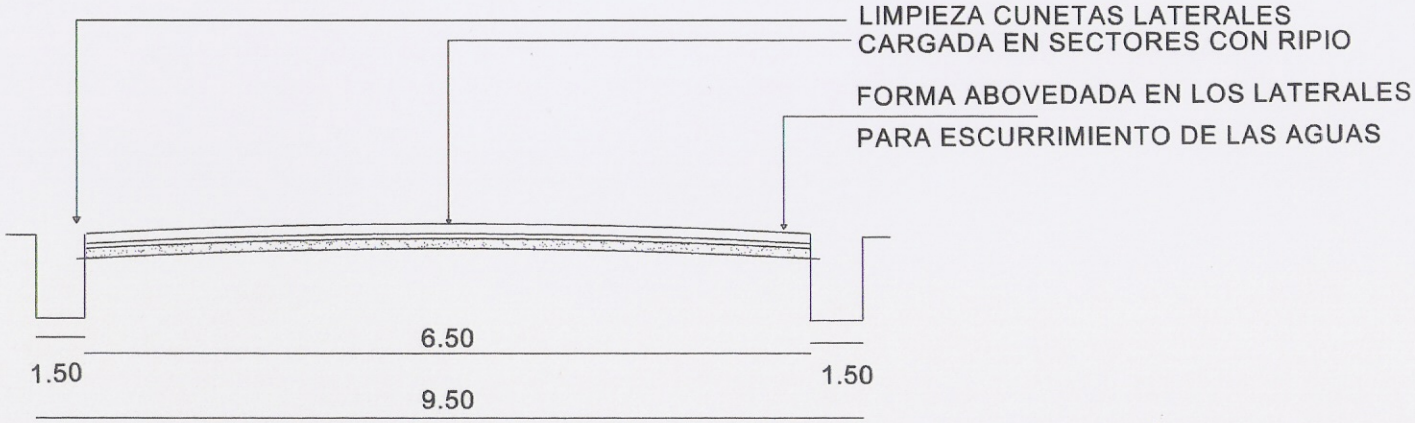

PROYECTO: MEJORAMIENTO TRAMO URBANO 14 KMS.
UBICACION: UNION -DPTO.SAN PEDRO