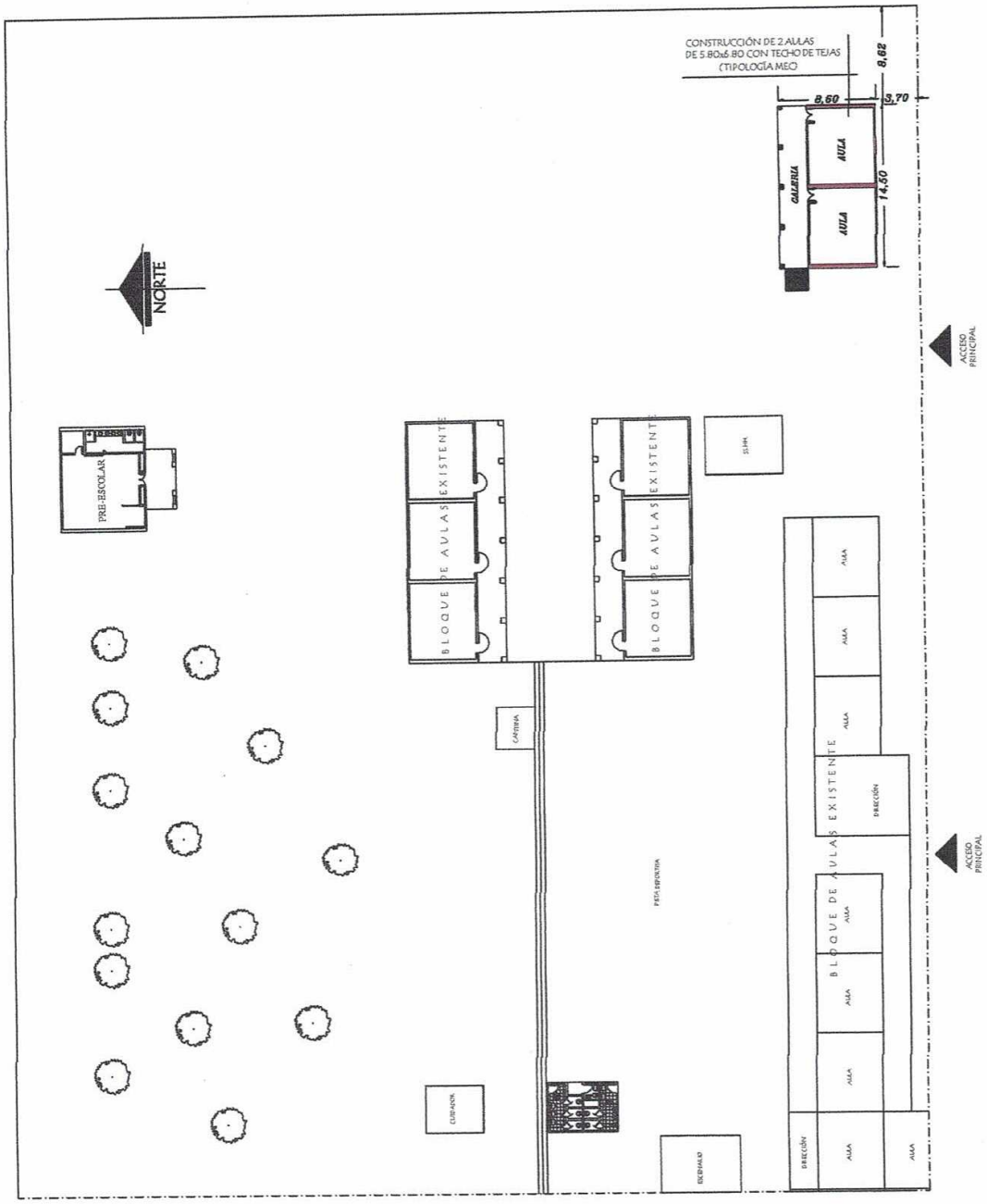

Arq. Julio C. Sánchez
Reg. Prof. N° 16.628

MUNICIPALIDAD DE SAN ANTONIO

01

INSTITUCIÓN: COLEGIO NACIONAL SAN BLAS - SAN ANTONIO - FONACIDE 2017

PROYECTO: CONSTRUCCIÓN DE 2 AULAS DE 5.80X6.80 CON TECHO DE TEJAS	PLANTA GENERAL DE CONJUNTO	ESC. 1/500

ABRIL/2017

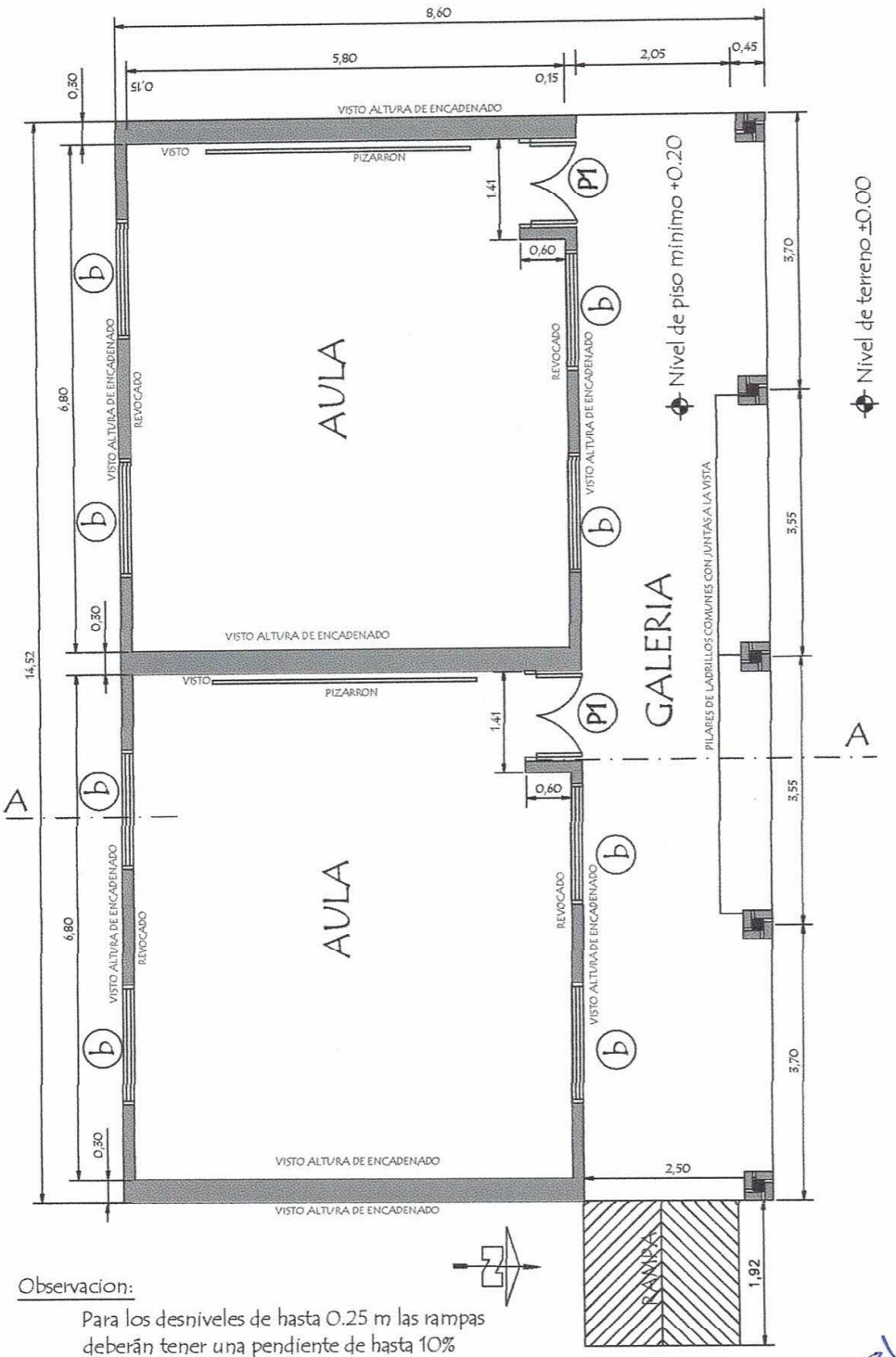

Observacion:

Para los desniveles de hasta 0.25 m las rampas deberán tener una pendiente de hasta 10%

Arq. Julio C. Sánchez
Pat. Prof. N° 16.628

MINISTERIO DE EDUCACION Y CULTURA DIRECCION DE INFRAESTRUCTURA		
PROYECTO	2 aulas de 5,80 x 6,80 con techo de tejas	01
	Planta Constructiva escala 1 / 75	

PLANTA DE CIMENTACION

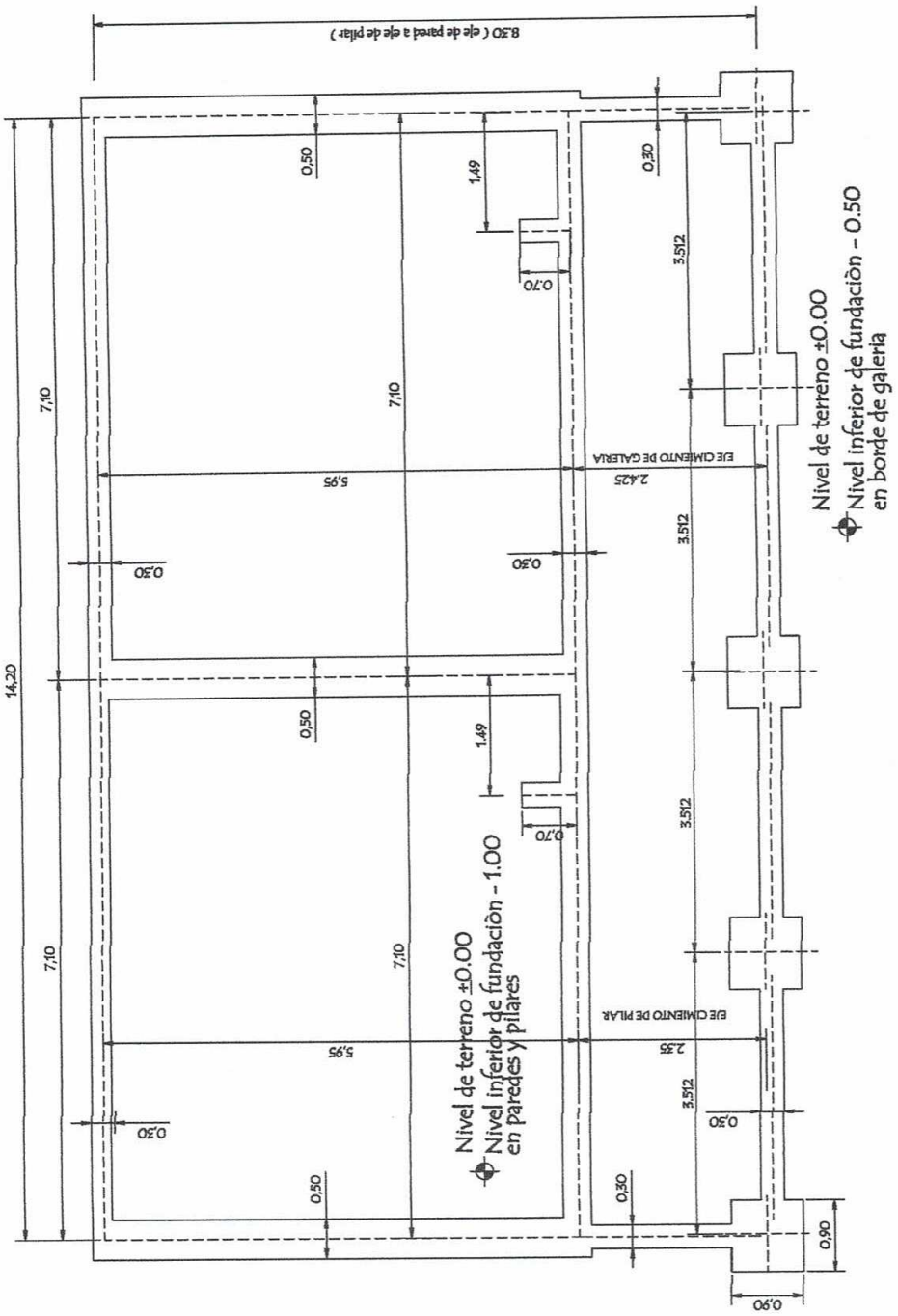

Arq. Julio C. Sànchez
Pat. Prof. N° 16.628

MINISTERIO DE EDUCACION Y CULTURA
DIRECCION DE INFRAESTRUCTURA

PROYECTO	2 aulas de 5,80 x 6,80 con techo de tejas	02
	Planta de Cimentaciòn — escala 1 / 75	

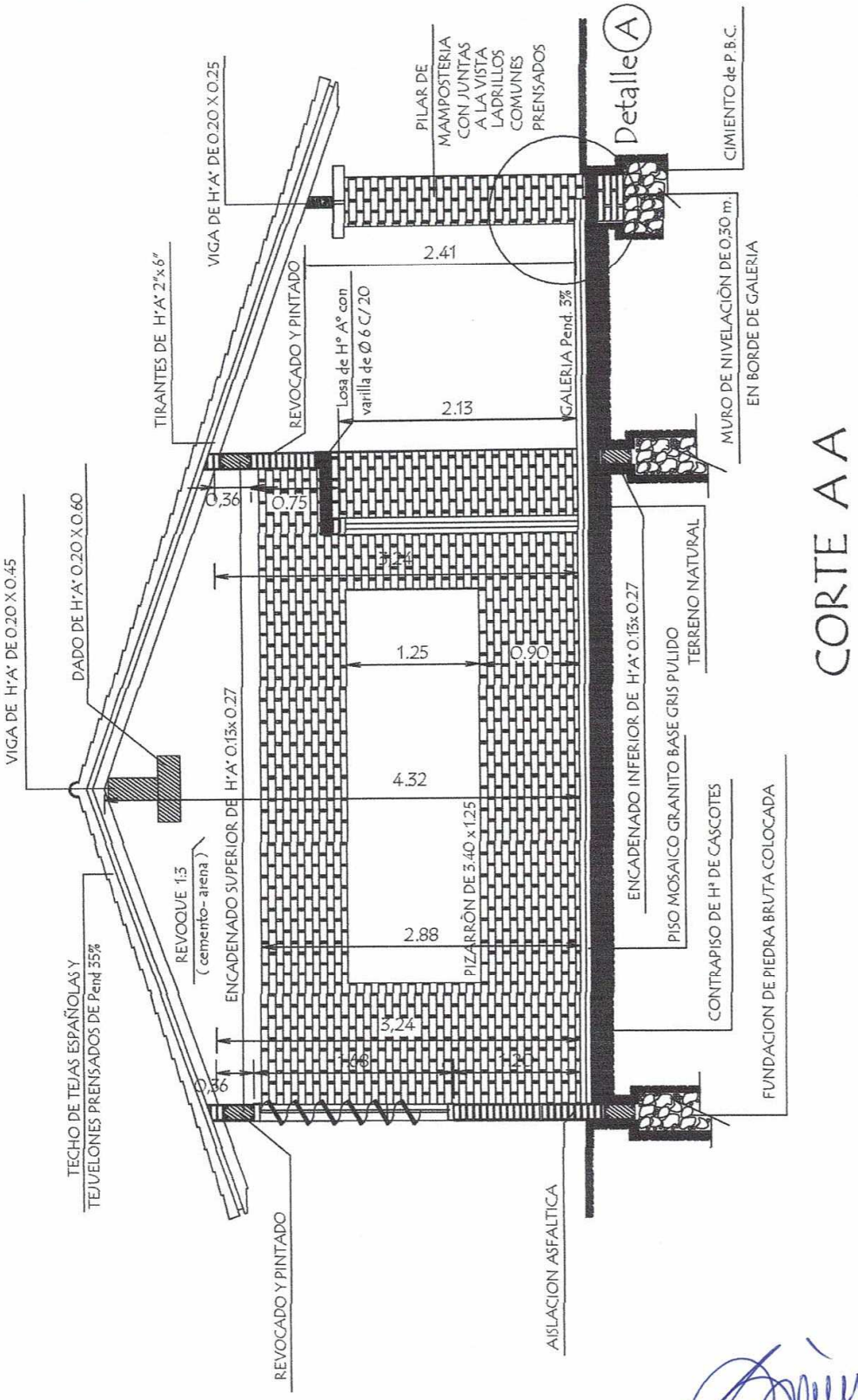

Arq. Julio C. Sánchez
Pat. Prof. N° 16.628

MINISTERIO DE EDUCACION Y CULTURA DIRECCION DE INFRAESTRUCTURA		
PROYECTO	aula de 5,80 x 6,80 con techo de tejas	03
Corte AA	escala 1 / 50	

FACHADA FRONTAL

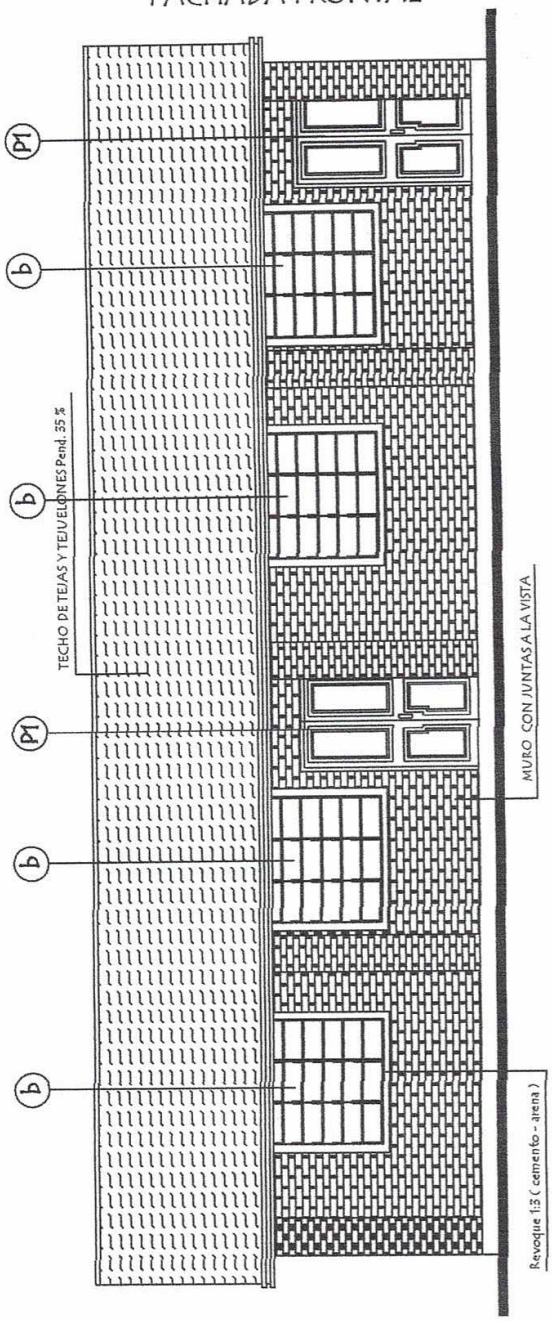

FACHADA POSTERIOR

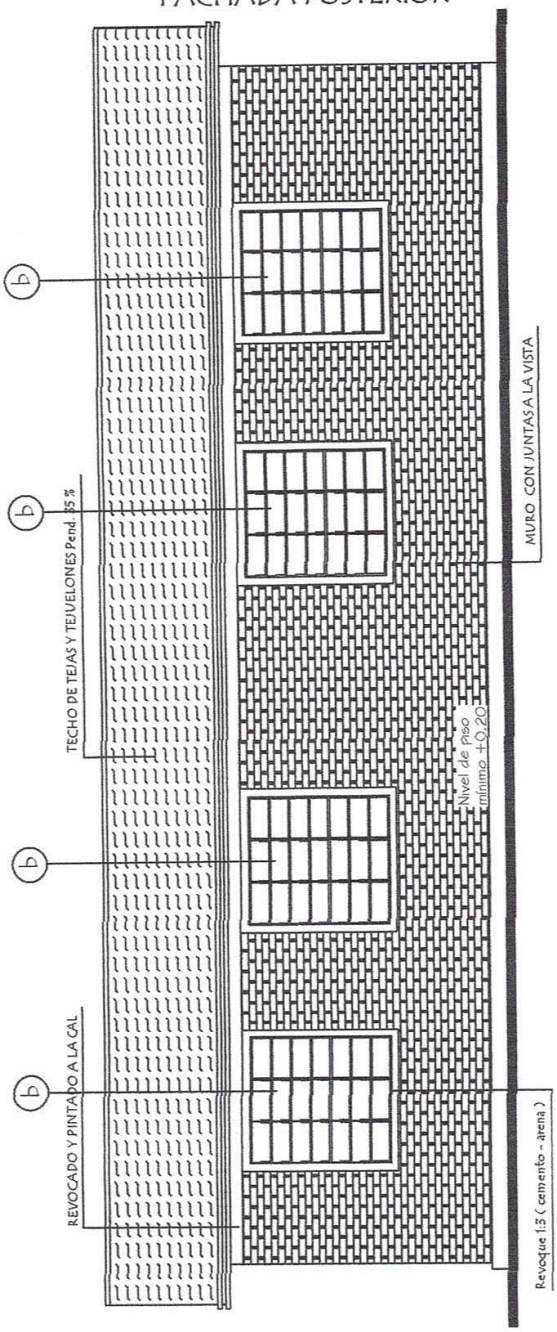

MINISTERIO DE EDUCACION Y CULTURA

DIRECCION DE INFRAESTRUCTURA

Arq. Julio C. Sánchez
Pat. Prof. N° 16.628

PROYECTO	2 aulas de 5,80 x 6,80 con techo de tejas	04
	Fachadas escala 1 / 75	

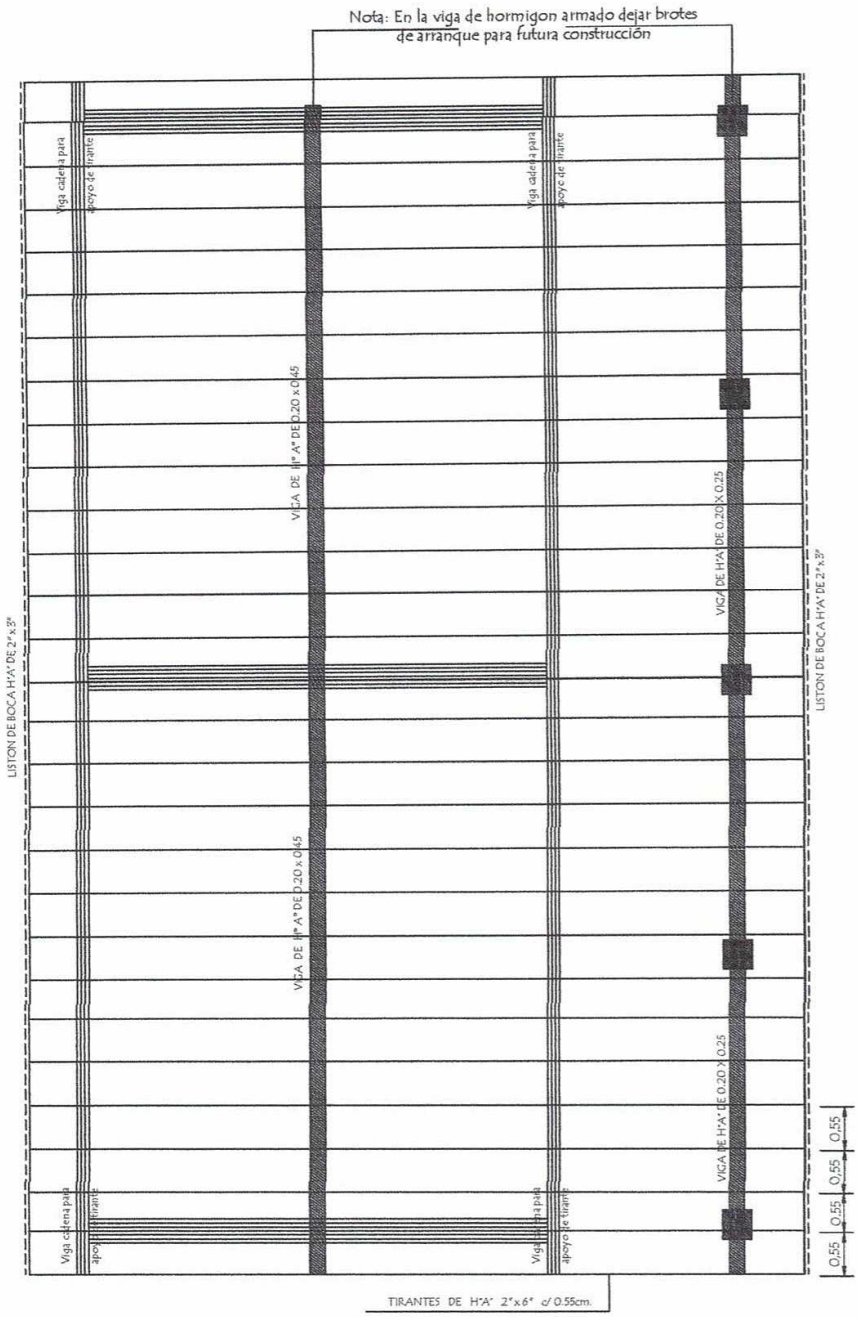

Obs.: Los aleros extremos del bloques serán de 0.40m. y los aleros longitudinales del bloque serán de 0.70 m. contados del lado de la galería apartir de la viga de apoyo del tirante y en el opuesto apartir del muro .-

Arq. Julio C. Sánchez
Pat. Prof. N° 16.628

MINISTERIO DE EDUCACION Y CULTURA DIRECCION DE INFRAESTRUCTURA		
PROYECTO	2 aulas de 5,80 x 6,80 con techo de tejas	05
Planta de Techo	escala 1/75	

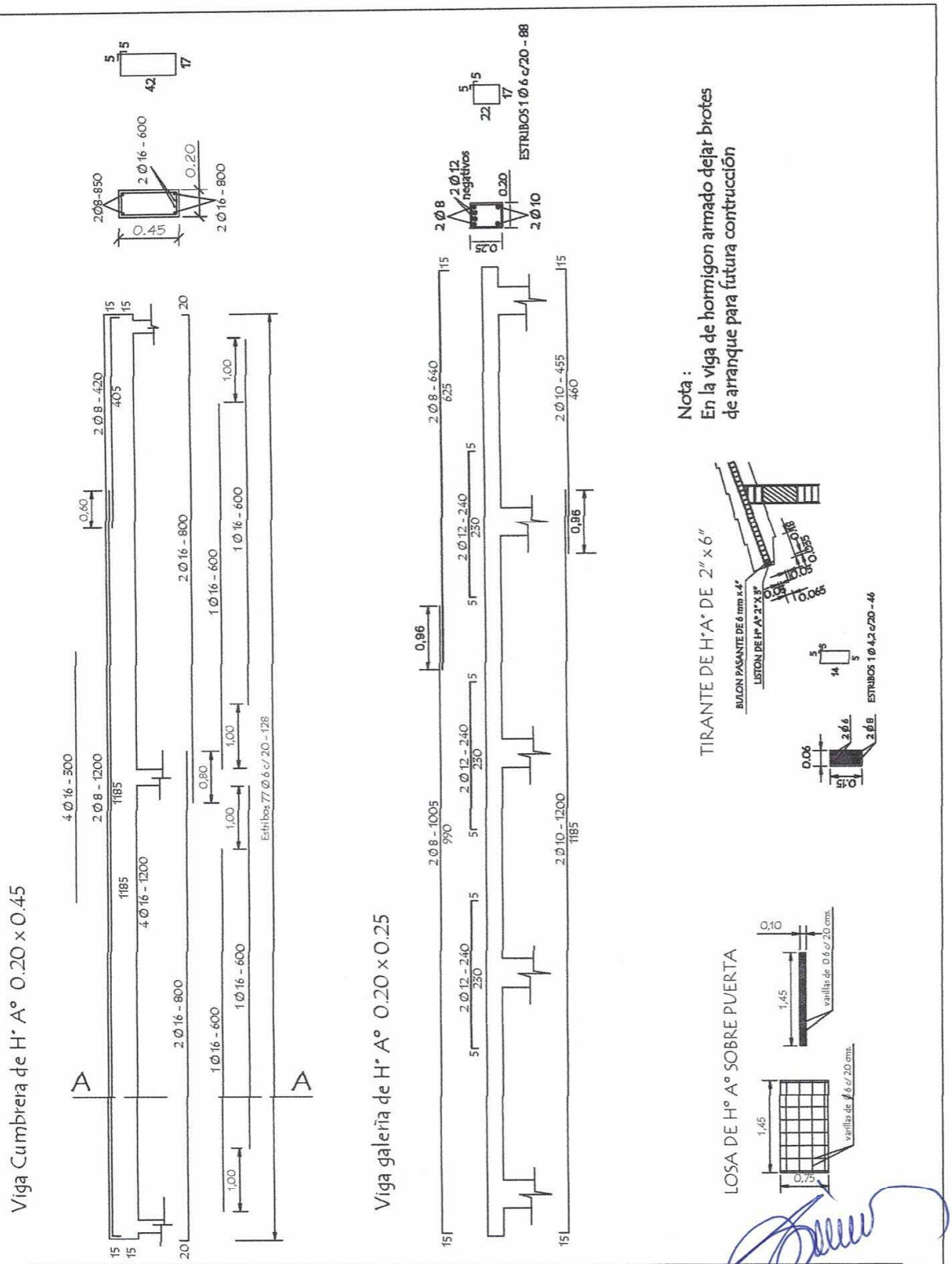

MINISTERIO DE EDUCACION Y CULTURA

DIRECCION DE INFRAESTRUCTURA

Arq. Julio C. Sánchez
Pat. Prof. N° 16.628

PROYECTO	2 aulas de 5,80 x 6,80 con techo de tejas	06
	Detalles varios — sin escala	

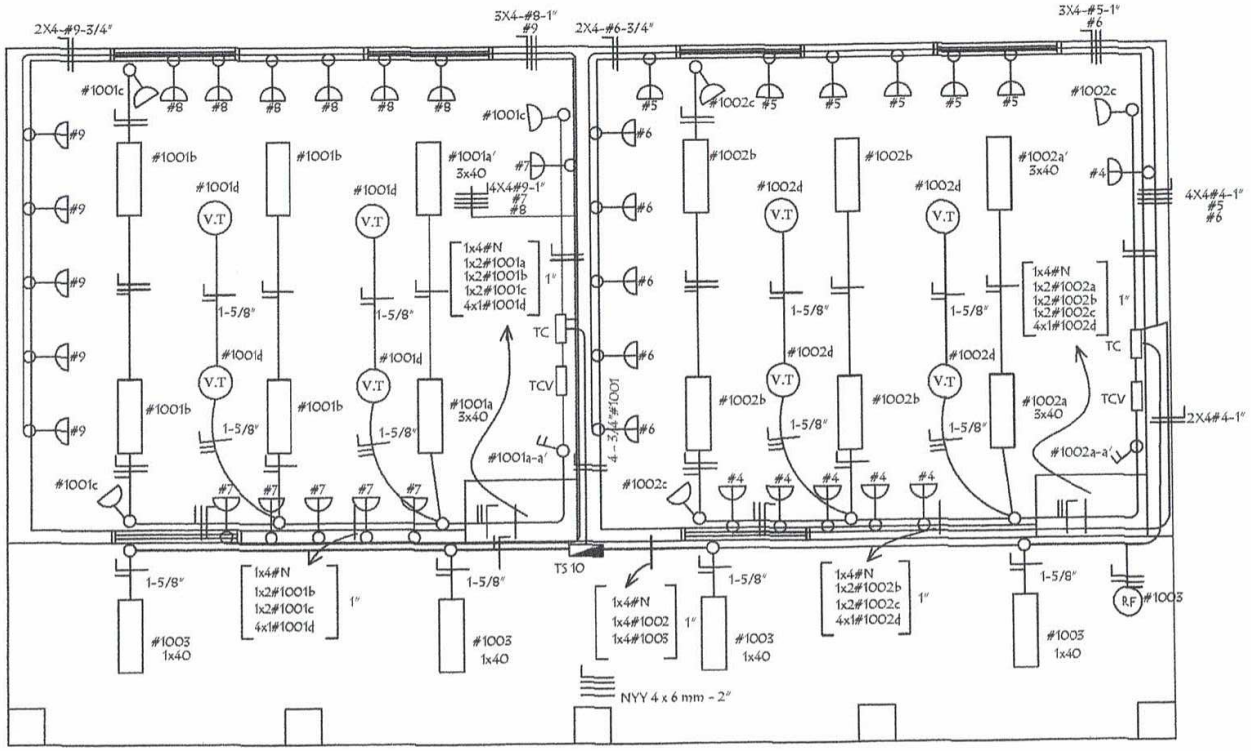

AL TABLERO GENERAL

Toma para computadora con alternamiento

Rele Fotoeléctrico

INSTALACION ELECTRICA
UBICACION DE ARTEFACTOS Y ELECTRODUCTOS

Observaciónes :

Los artefactos no acotados son de 2 x 40 W.
Los condutores no acotados son de 2 mm2.
Los fluorescentes deben tener capacitores.
Los TC son tableros de comando de luces y tomas
Los TCV son tableros de comando de ventiladores

MINISTERIO DE EDUCACION Y CULTURA

DIRECCION DE INFRAESTRUCTURA

PROYECTO

2 aulas de 5,80 x 6,80 con techo de tejas

Instalaciòn Eléctrica

escala 1 / 75

07

Arq. Julio C. Sánchez
Pat. Prof. N° 16.628

INSTALACION ELECTRICA
ESQUEMA DE TABLERO

ESQUEMA DEL TS 10
AL TABLERO GENERAL

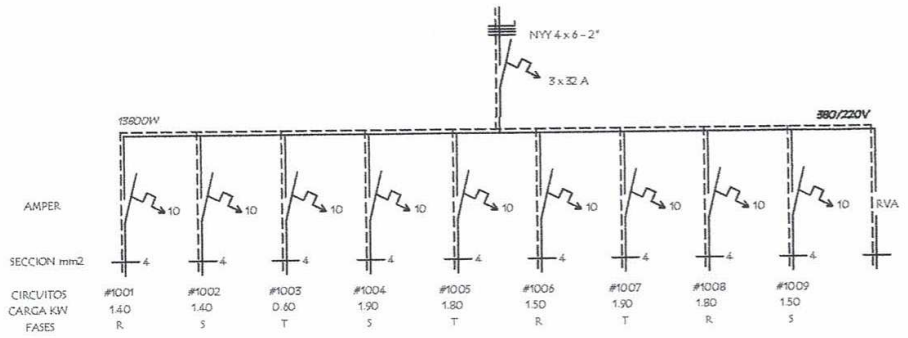

ESQUEMA DEL TC
AL TS 10

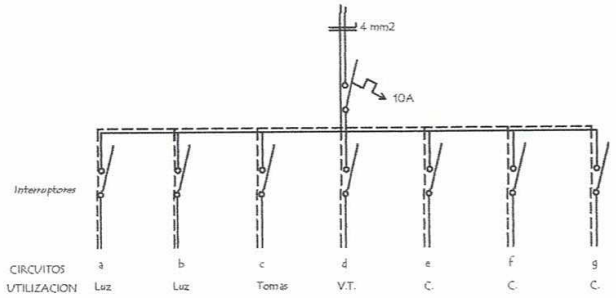

DETALLE DE CARGA DEL TS 10

Circuito	Fluorescentes			Tomas	V.T	TOMAS COMPUTADORA	Fases			
	3x40	2x40	1x40	Watts	Watts	Watts	R	S	T	
#1001	2x150	4x100		3x100	4x100		1.400			
#1002	2x150	4x100		3x100	4x100			1.400		
#1003			1x40						600	
#1004						5X300 1x400		1.900		
#1005						6x300			1.800	
#1006						5X300	1.500			
#1007						5X300 1x400			1.900	
#1008						6x300	1.800			
#1009						5X300		1.500		
TOTAL							4.700	4.800	4.300	13.800 w

MINISTERIO DE EDUCACION Y CULTURA
DIRECCION DE INFRAESTRUCTURA

Arq. Julio C. Sánchez
Pat. Prof. N° 16.628

PROYECTO	2 aulas de 5,80 x 6,80 con techo de tejas	08
	Instalaciòn Elèctrica sin escala	