Detalle de Ventana Balancin

ventana balancin tipo (b)

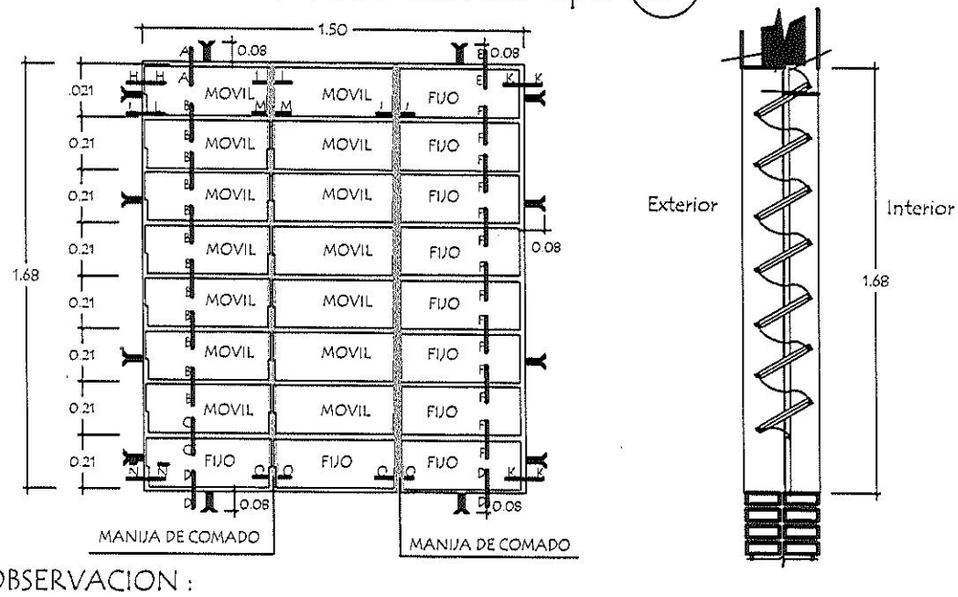

OBSERVACION :

NO DEBE TENER TERMINACIONES EN PUNTAS O CORTANTES

Detalle de corte de Cimentaciòn

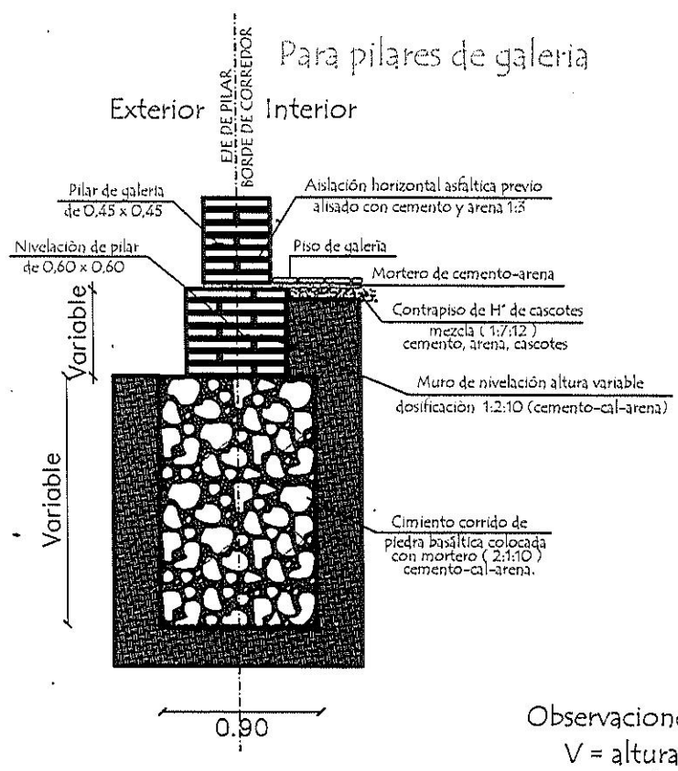

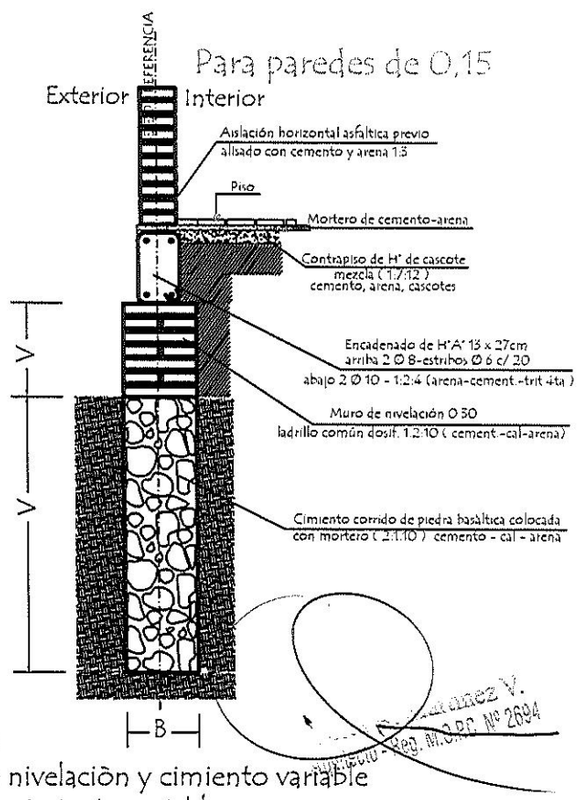

Observaciones :

V = altura de nivelaciòn y cimiento variable

B = ancho de cimiento variable

MINISTERIO DE EDUCACION Y CULTURA DIRECCION DE INFRAESTRUCTURA		
PROYECTO	Cocina - Comedor de 8,60 x 10,90 con techo de tejas	06
Detalle de balancin y cimiento	sin escala	

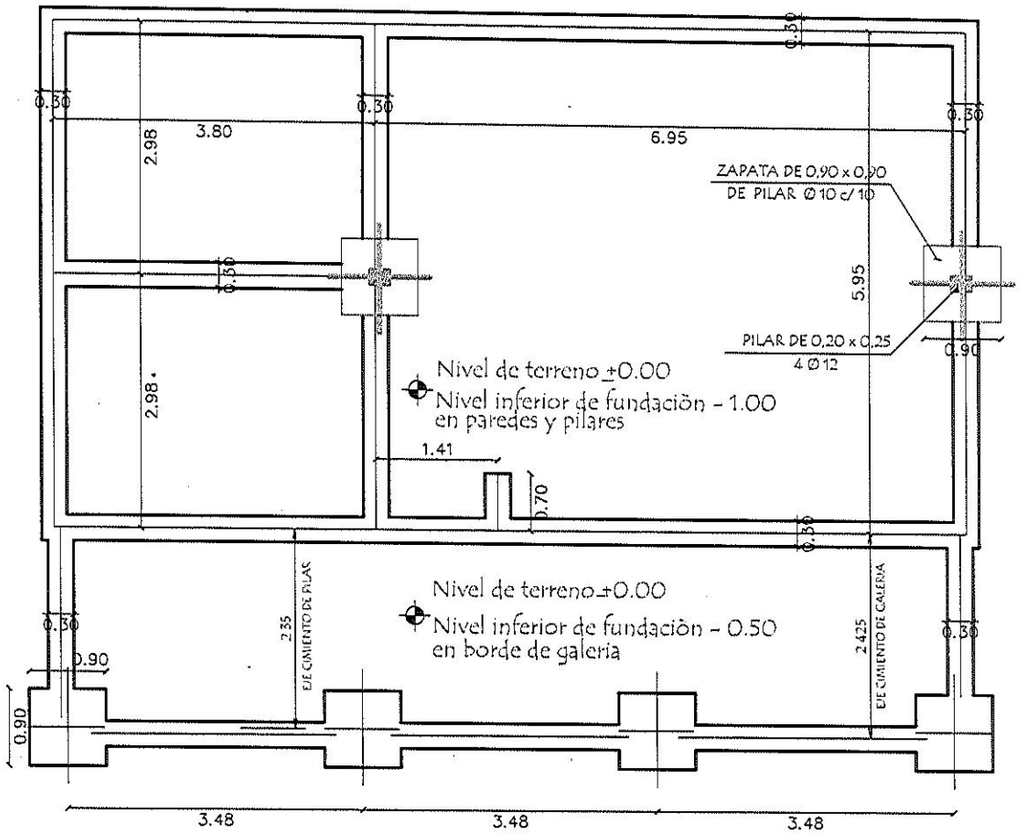

PLANTA DE CIMENTACION

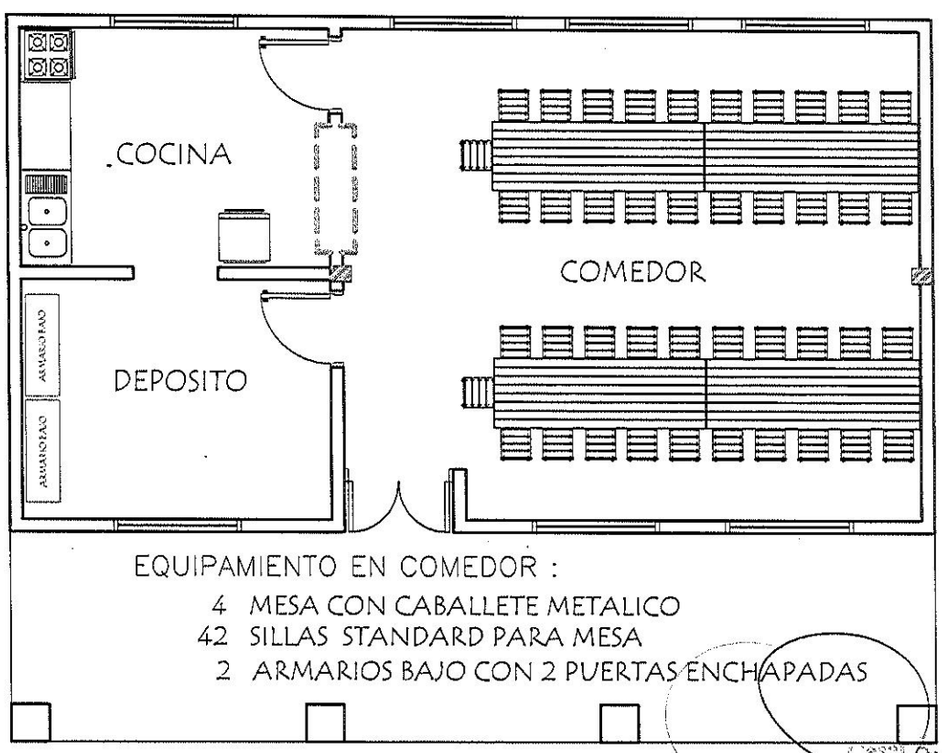

EQUIPAMIENTO EN COMEDOR :

4 MESA CON CABALLETE METALICO
42 SILLAS STANDARD PARA MESA
2 ARMARIOS BAJO CON 2 PUERTAS ENCHAPADAS

PLANTA DE EQUIPAMIENTO

Cesar A. Martínez V.
Arquitecto - Reg. M.O.P.C. Nº 2694

MINISTERIO DE EDUCACION Y CULTURA

DIRECCION DE INFRAESTRUCTURA

PROYECTO	Cocina - Comedor de 8,60 x 10,90 con techo de tejas	02
Planta de Cimentaciòn y Equipamiento	escala 1 / 75	

Puerta Metàlica con 2 hojas - P 1

Corte Horizontal

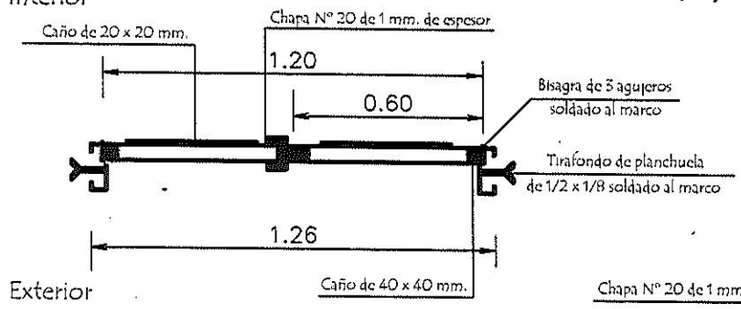

Detalle de Marco

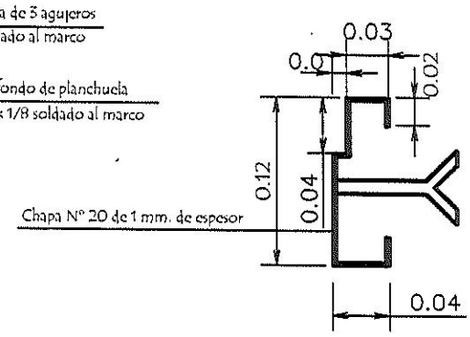

Hoja metàlica de 1,20 x 2,10

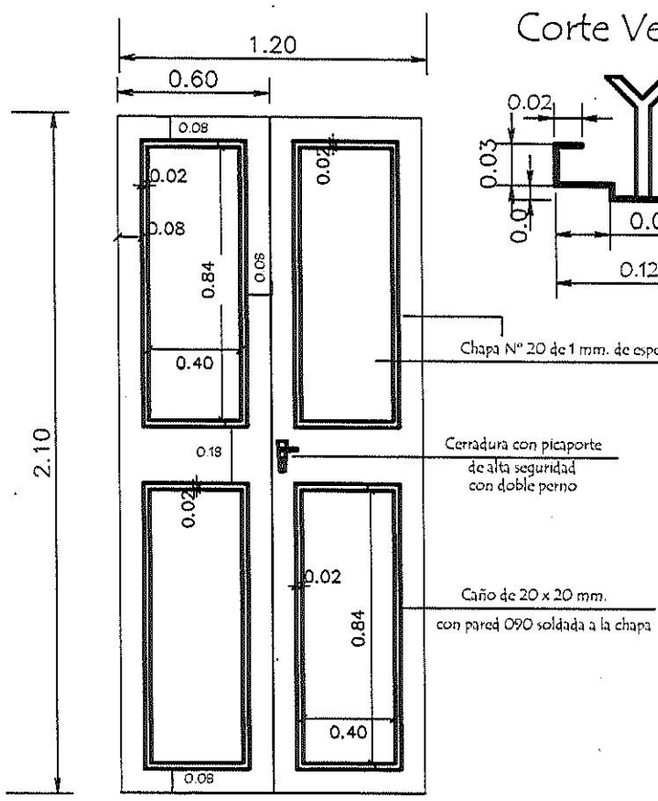

Corte Vertical

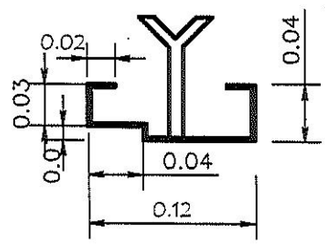

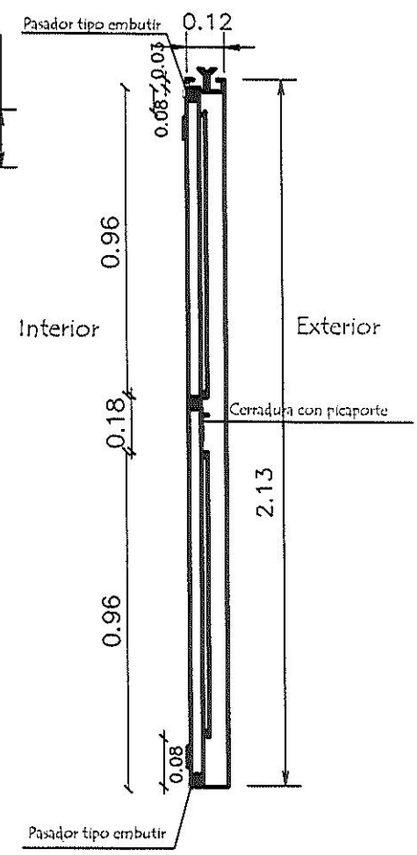

Vista Frontal

OBSERVACION :

En todos los lugares donde se utilizaron soldadura y no tuvieron un relleno completo, compactos y prolijos debiendo resultar suabe al tacto, deberàn de utilizar masilla para chapa para posteriormente realizar una lijada completa y pintar 2 manos con pintura anticorrosiva antes de su colocaciòn y otras 2 con pintura sintètica opaca como terminaciòn .-

Cesar A. Martínez V.
Arquitecto - Reg. M.O.P.C. N° 2004

MINISTERIO DE EDUCACION Y CULTURA DIRECCION DE INFRAESTRUCTURA		
PROYECTO	Cocina - Comedor de 8,60 x 10,90 con techo de tejas	07
Detalle de Puerta Metàlica	sin escala	

Detalle de Encadenados de H° A°

DETALLE DE ENCADENADO INFERIOR Y SUPERIOR
DE 0.13 x 0.27 PARA MURO DE 0.15

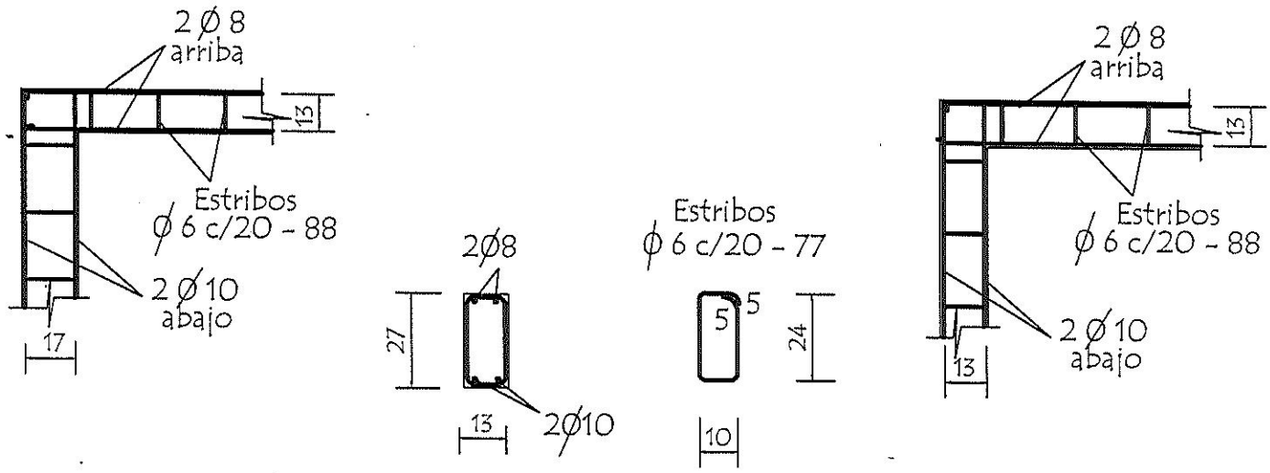

Observación:
Los encadenados superior y inferior serán ubicados respecto al eje de la mamposteria de nivelaciòn y elevaciòn

Detalle de Pilar

Detalle (A)

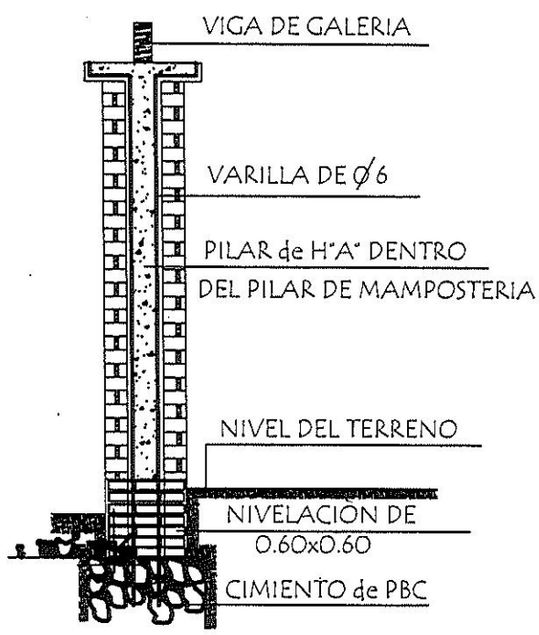

Detalle de Capitel

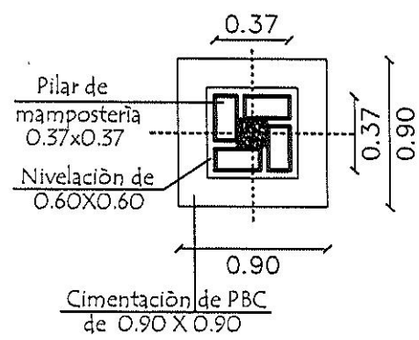

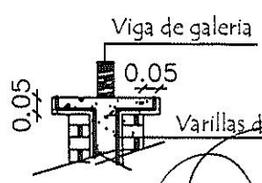

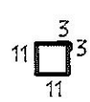

Est. 1 Ø 6 - c/ 40cm de 30cm.
Total 8 unidades

César A. Martínez V.
Arquitecto - Reg. M.O.P.C. Nº 2684

MINISTERIO DE EDUCACION Y CULTURA DIRECCION DE INFRAESTRUCTURA		
PROYECTO	Cocina - Comedor de 8,60 x 10,90 con techo de tejas	08
Detalle de Encadenado y Pilar	sin escala	

INSTALACION ELECTRICA
UBICACION DE ARTEFACTOS Y ELECTRODUCTOS

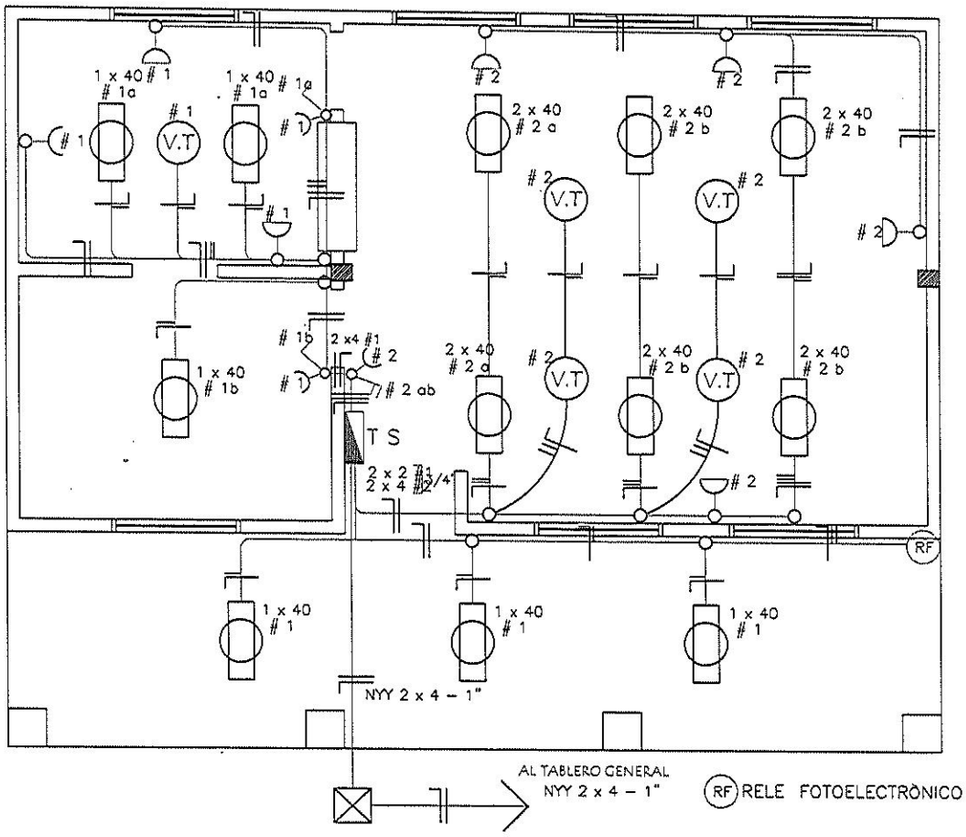

DETALLE DE CARGA TS

Circuitos	Fluorescentes		Tomas Watts	Heladera Watts	V.T. Watts	Fase	Total General
	2 x 40	1 x 40				R	
#1		6 x 100	5 x 100	300	1 x 100	1.500	1.500
#2	6 x 100		5 x 100		4 x 100	1.500	1.500
Total							3.000W

ESQUEMA DEL TS
AL TABLERO GENERAL

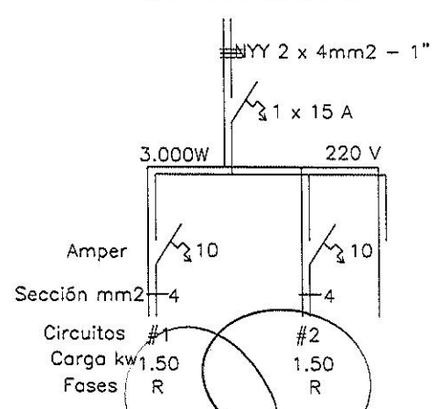

Cesar A. Martinez V.
Arquitecto - Reg. M.O.P.C. Nº 2594

MINISTERIO DE EDUCACION Y CULTURA
DIRECCION DE INFRAESTRUCTURA

PROYECTO	Cocina - Comedor de 8,60 x 10,90 con techo de tejas	05
	Instalaciòn Elèctrica — escala 1 / 75	

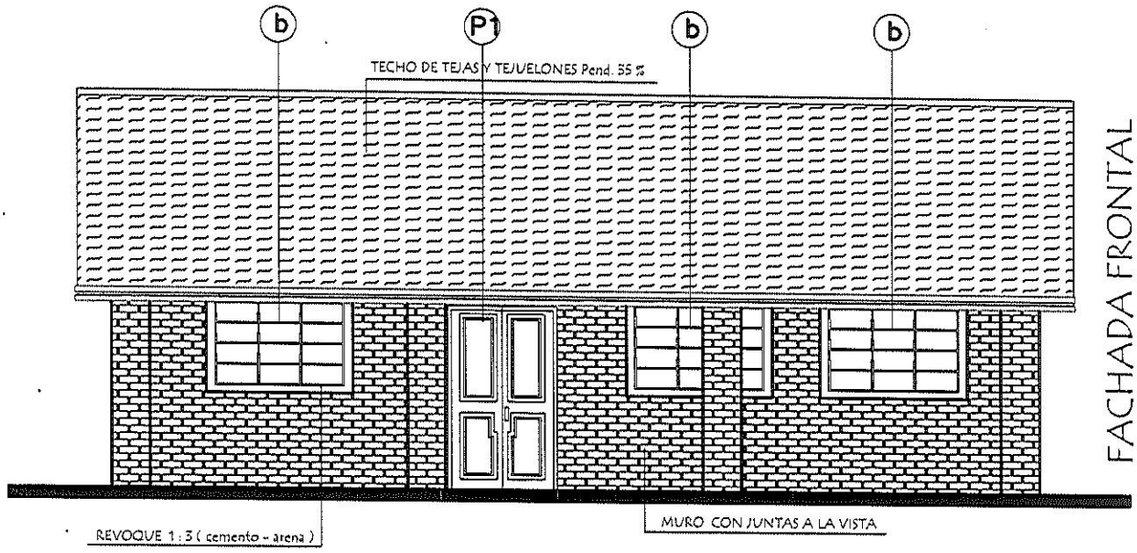

FACHADA FRONTAL

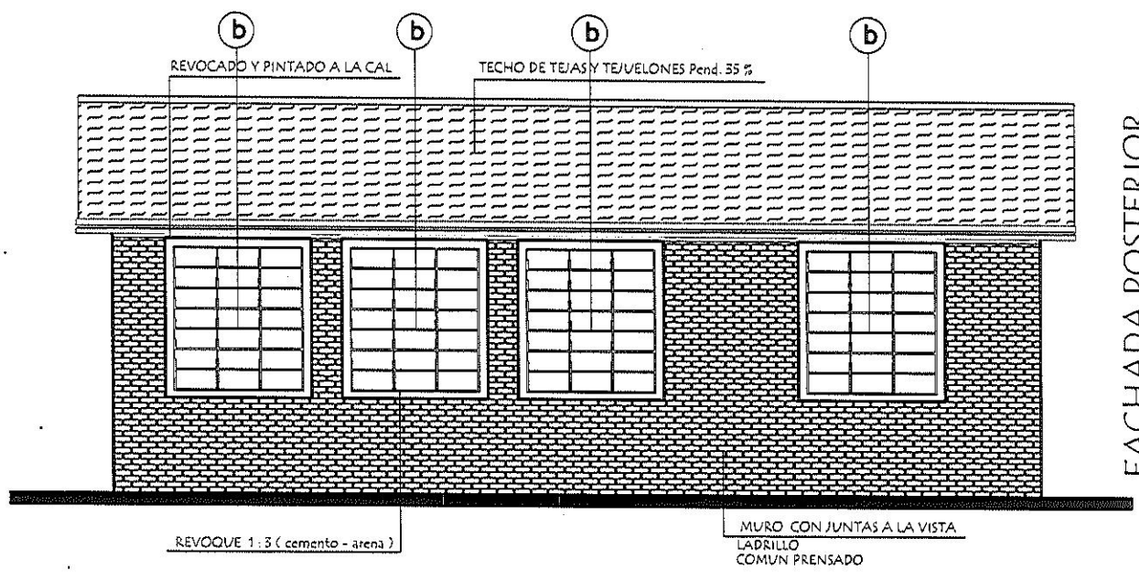

FACHADA POSTERIOR

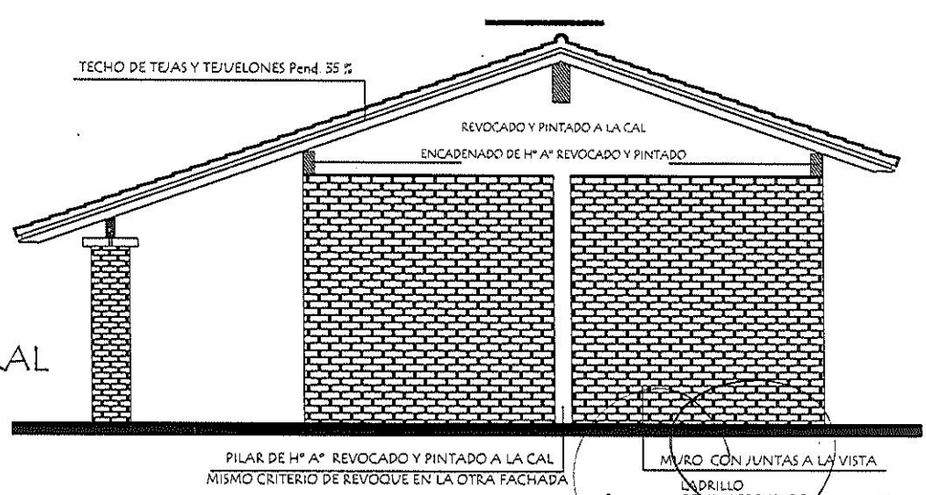

FACHADA LATERAL

MINISTERIO DE EDUCACION Y CULTURA
DIRECCION DE INFRAESTRUCTURA

PROYECTO	Cocina - Comedor de 8,60 x 10,90 con techo de tejas	03
	Fachadas escala 1 / 75	

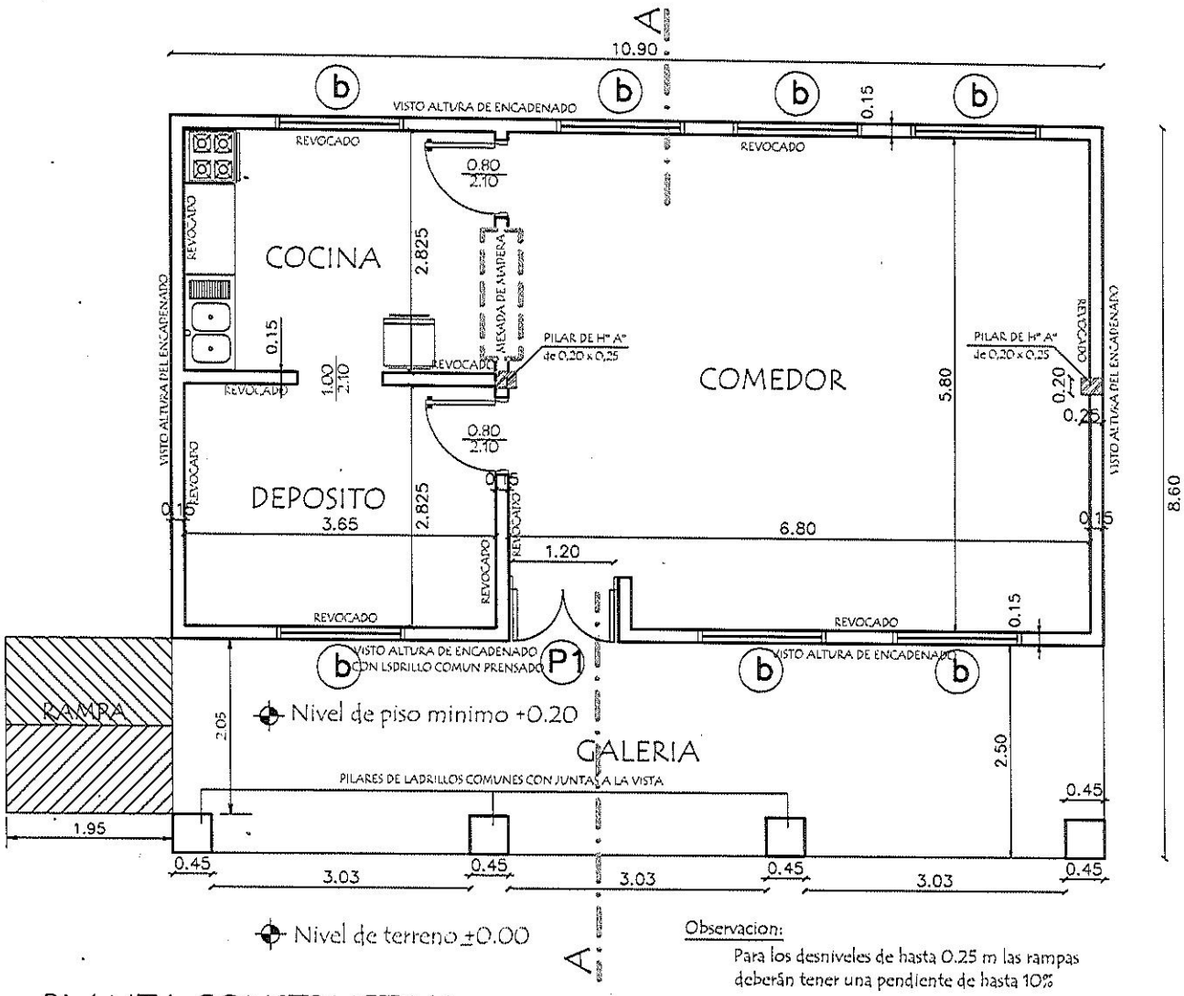

Observacion:
Para los desniveles de hasta 0.25 m las rampas deberán tener una pendiente de hasta 10%

PLANTA CONSTRUCTIVA

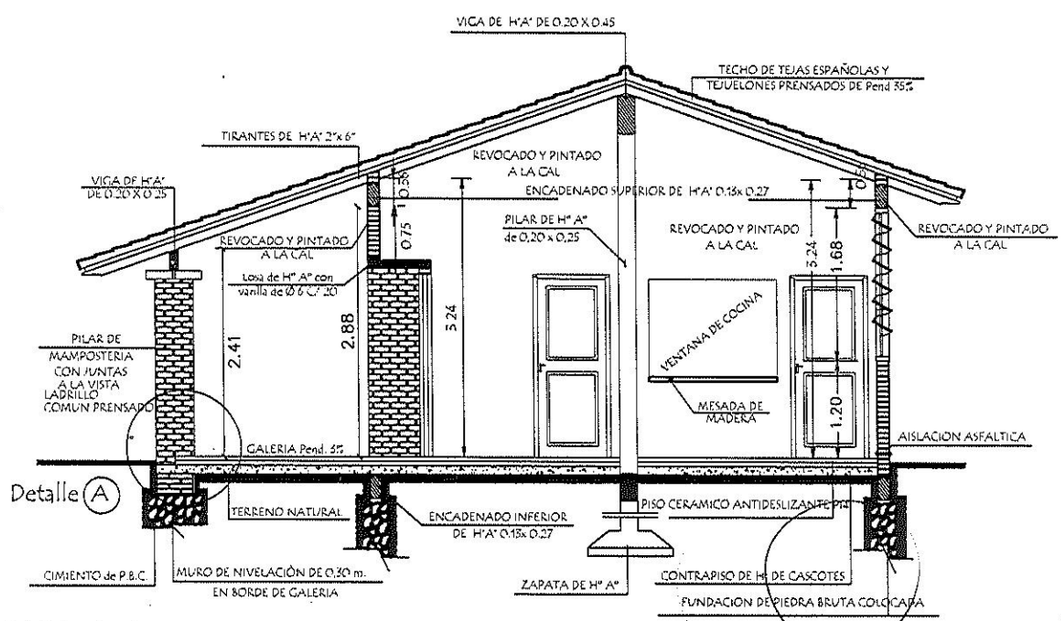

CORTE A A

Nesar A. Martínez V.
Arquitecto - Reg. M.O.P.C. Nº 2894

MINISTERIO DE EDUCACION Y CULTURA

DIRECCION DE INFRAESTRUCTURA

PROYECTO	Cocina - Comedor de 8,60 x 10,90 con techo de tejas	01
	Planta Constructiva y Corte AA — escala 1 / 75	

Observación :
Los aleros extremos del bloques serán de 0.20m. y los aleros longitudinales del bloque serán de 0.70 m. contados del lado de la galería apartir de la viga de apoyo del tirante y en el opuesto apartir del muro.-

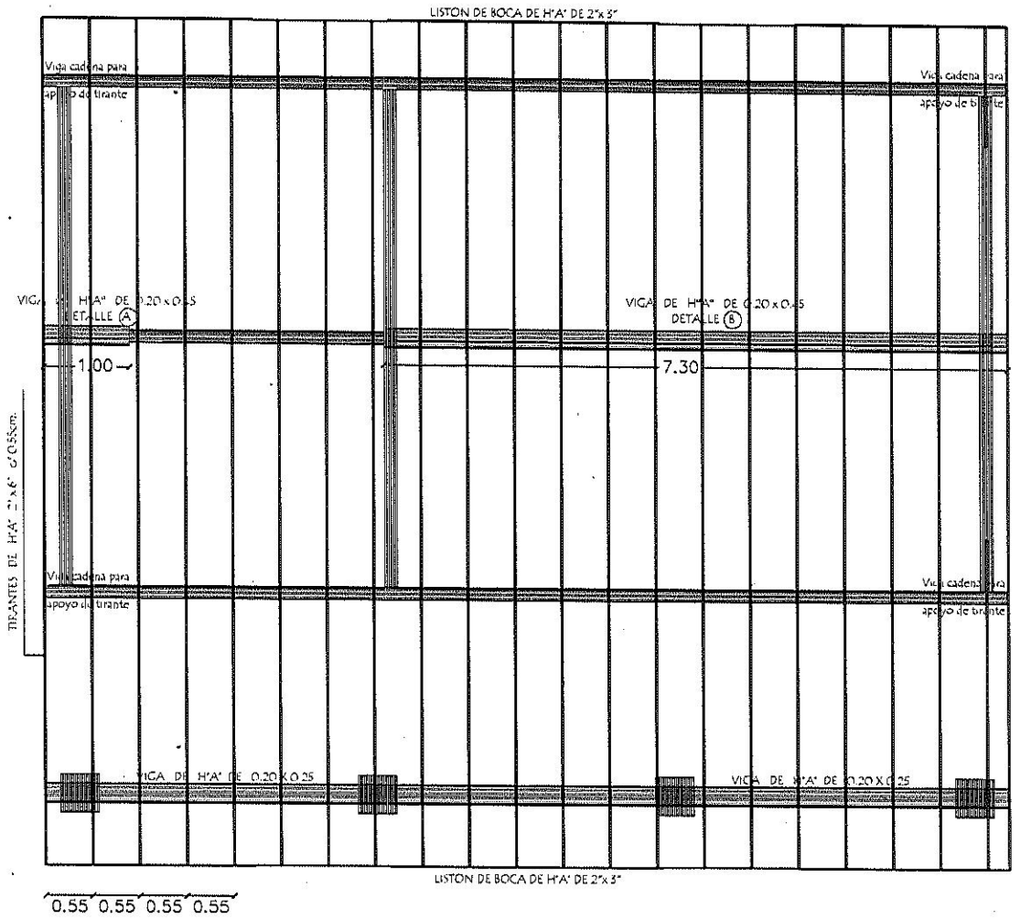

PLANTA DE TECHO

VIGA GALERIA DE H° A° DE 0.20 x 0.25

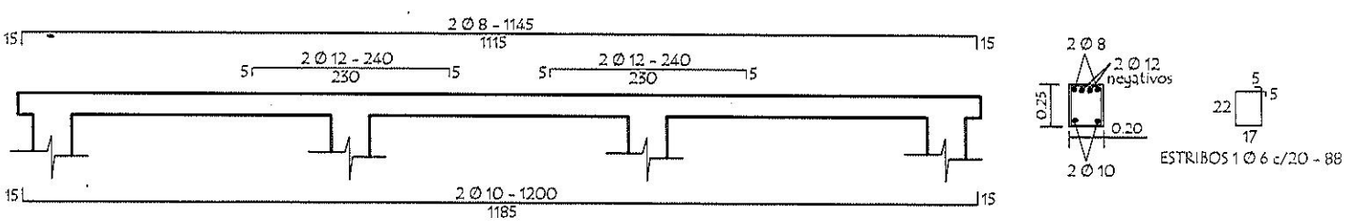

COCINA COMEDOR

PLANTA de DESAGUE CLOACAL

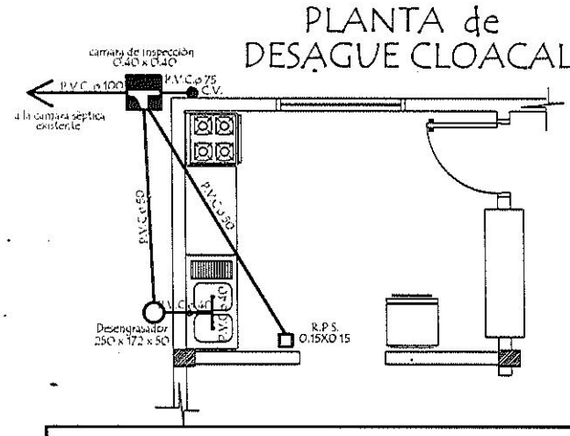

PLANTA de AGUA CORRIENTE

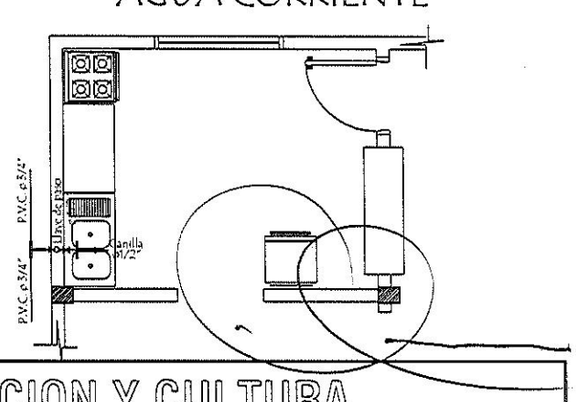

MINISTERIO DE EDUCACION Y CULTURA

DIRECCION DE INFRAESTRUCTURA

PROYECTO	Cocina - Comedor de 8,60 x 10,90 con techo de tejas	04
Planta de Techo - Desagüe y Agua Corriente - Detalle de viga escala 1 / 75		

VIGA CUMBRERA DE H° A° 0.20 x 0.45

Detalle (B)

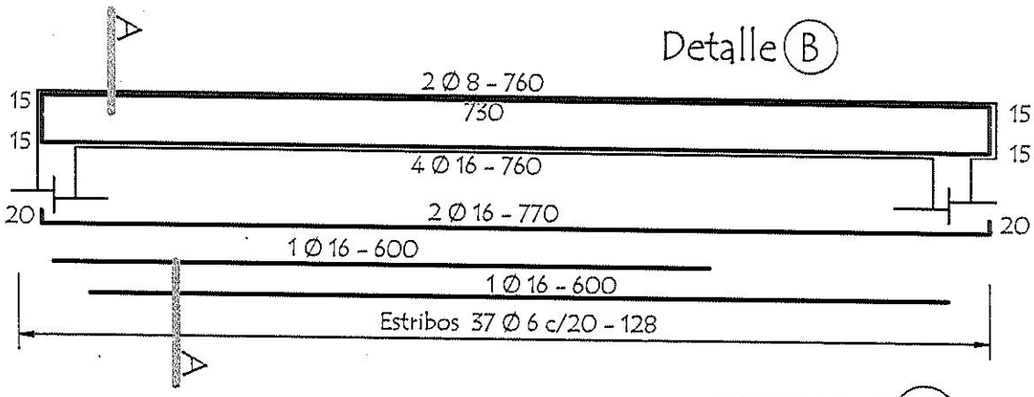

DETALLE (A)

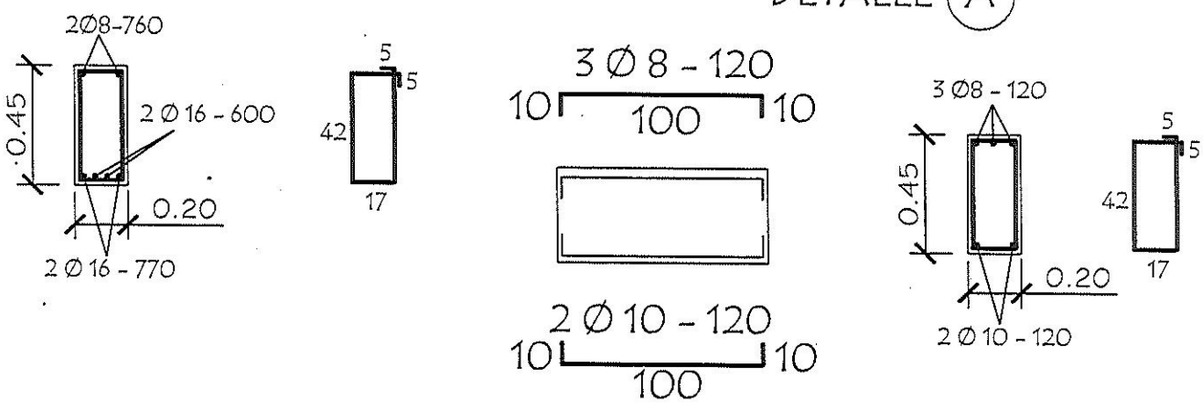

Dado de H° A° 0.13 x 0.50
Utilizar bajo la Viga (A)

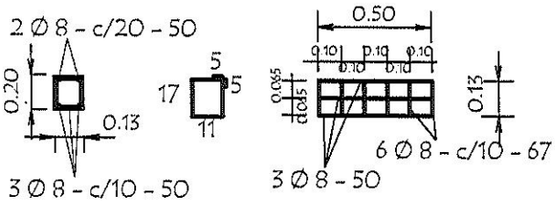

LOSA DE H° A° SOBRE PUERTA

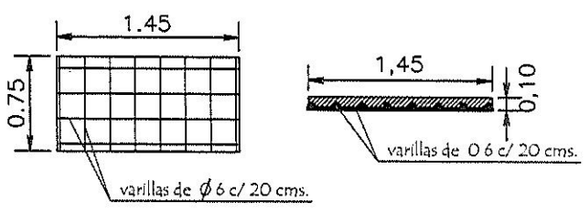

TIRANTE DE H°A° DE 2" x 6"

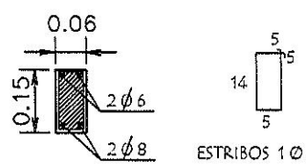

ESTRIBOS 1 Ø 4,2 c/20 - 46

VIGA DE H°A° DE 0.20x0.25
APOYO DE TIRANTES
EN GALERIA

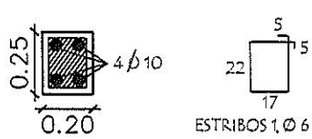

ESTRIBOS 1 Ø 6 c/20 - 88

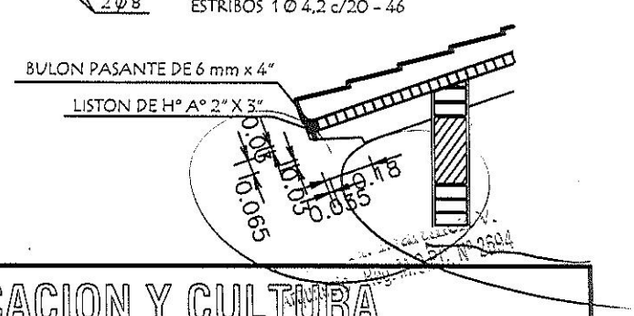

MINISTERIO DE EDUCACION Y CULTURA
DIRECCION DE INFRAESTRUCTURA

PROYECTO	Cocina - Comedor de 8,60 x 10,90 con techo de tejas	09
	Detalle Varios — sin escala	

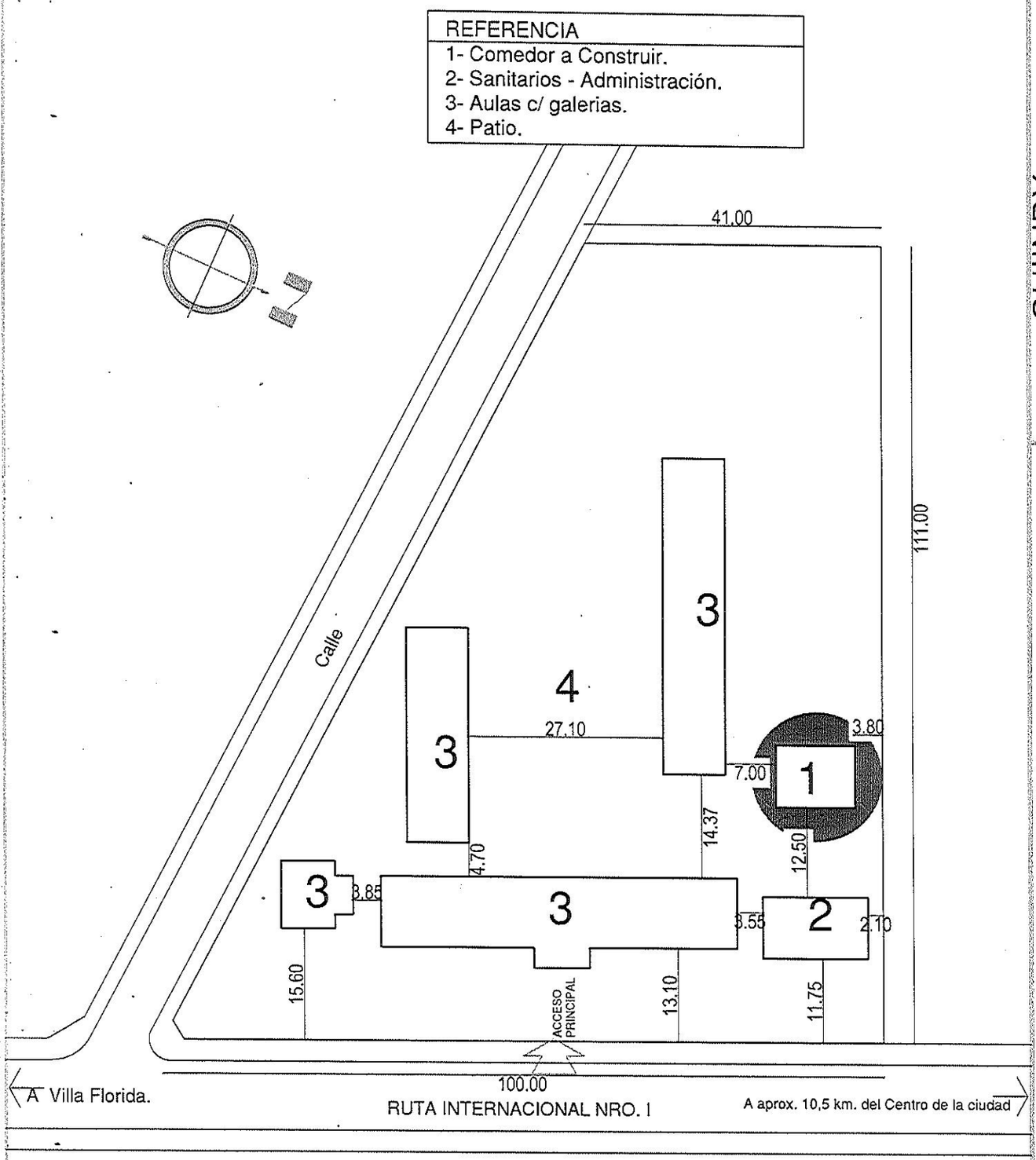

QUINDY
Valle Apúa.

ESC.BAS.325 - COLEGIO "Ma. Luz B. Fleitas de Frutos".

César A. Martínez V.
Arquitecto - Reg. M.O.P.C. Nº 2694

PLANTA DE UBICACION
escala 1/750