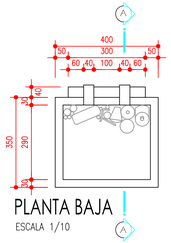

PLANTA BAJA
ESCALA 1/10

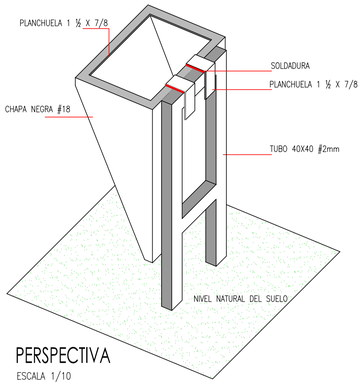

PERSPECTIVA
ESCALA 1/10

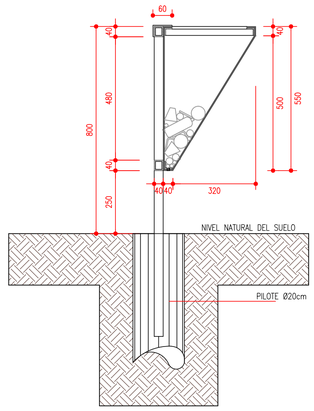

CORTE A - ACOTADO
ESCALA 1/10

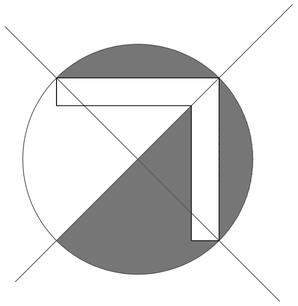

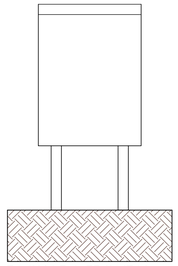

FACHADA FRONTAL
ESCALA 1/10

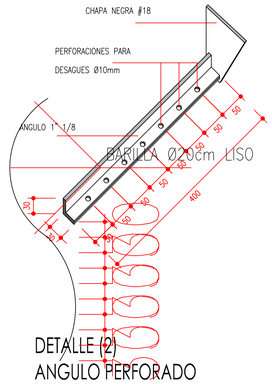

DETALLE (2)
ANGULO PERFORADO
DEL FONDO
ESCALA 1/5

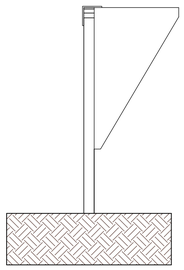

FACHADA LATERAL
ESCALA 1/10

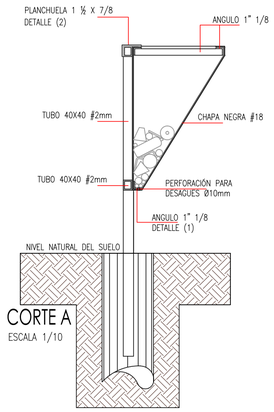

CORTE A
ESCALA 1/10

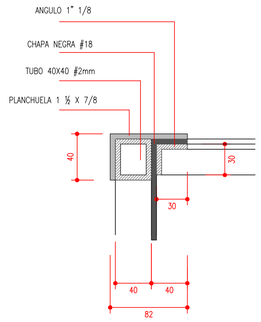

DETALLE (1)
ANGULO CAJÓN Y
PLANCHUELA p/ SOPORTE
ESCALA 1/5

PROYECTO ARQUITECTÓNICO

BALANCÍN METALICO

CONTRATISTA:

PROFESIONAL:

ESCALA : 1:20 **MARZO - 2.016**

INTENDENTE MUNICIPAL | POTE. DE LA JUNTA | SECRETARIO DE OBRAS

PROYECTO DE REVITALIZACIÓN Y MODERNIZACIÓN
PLAZA CENTRAL

MUNICIPIO DE SAN ALBERTO
Zona Urbana
Año 2.016

INDICE

PLANTA BAJA - BASURERO
FACHADA FRONTAL
FACHADA LATERAL
PERSPECTIVA
CORTE A
CORTE A - ACOTADO
DETALLE (1) - ANGULO CAJÓN Y PLANCHUELA p/ SOPORTE
DETALLE (2) - ANGULO PERFORADO DEL FONDO

PLANO DE UBICACIÓN DEL AREA URBANA DE SAN ALBERTO

ELABORADO POR EL PROGRAMA DE GESTION - SUMINISTRADA POR LA MUNICIPALIDAD DE SAN ALBERTO - ADM. 2.016/2.020

Elaborado por A&C Arquitectura - San Alberto