MUNICIPALIDAD DE PARAGUARI

PLANTA DE UBICACION

OBRA: COLUMBARIO

RUTA PY01 MCAL. LOPEZ, BARRIO SAN BLAS CALLE, CIUDAD DE PARAGUARI

DETALLES CONSTRUCTIVOS	Lamina N° 02	Escala 1/250
FECHA : ABRIL 2021		

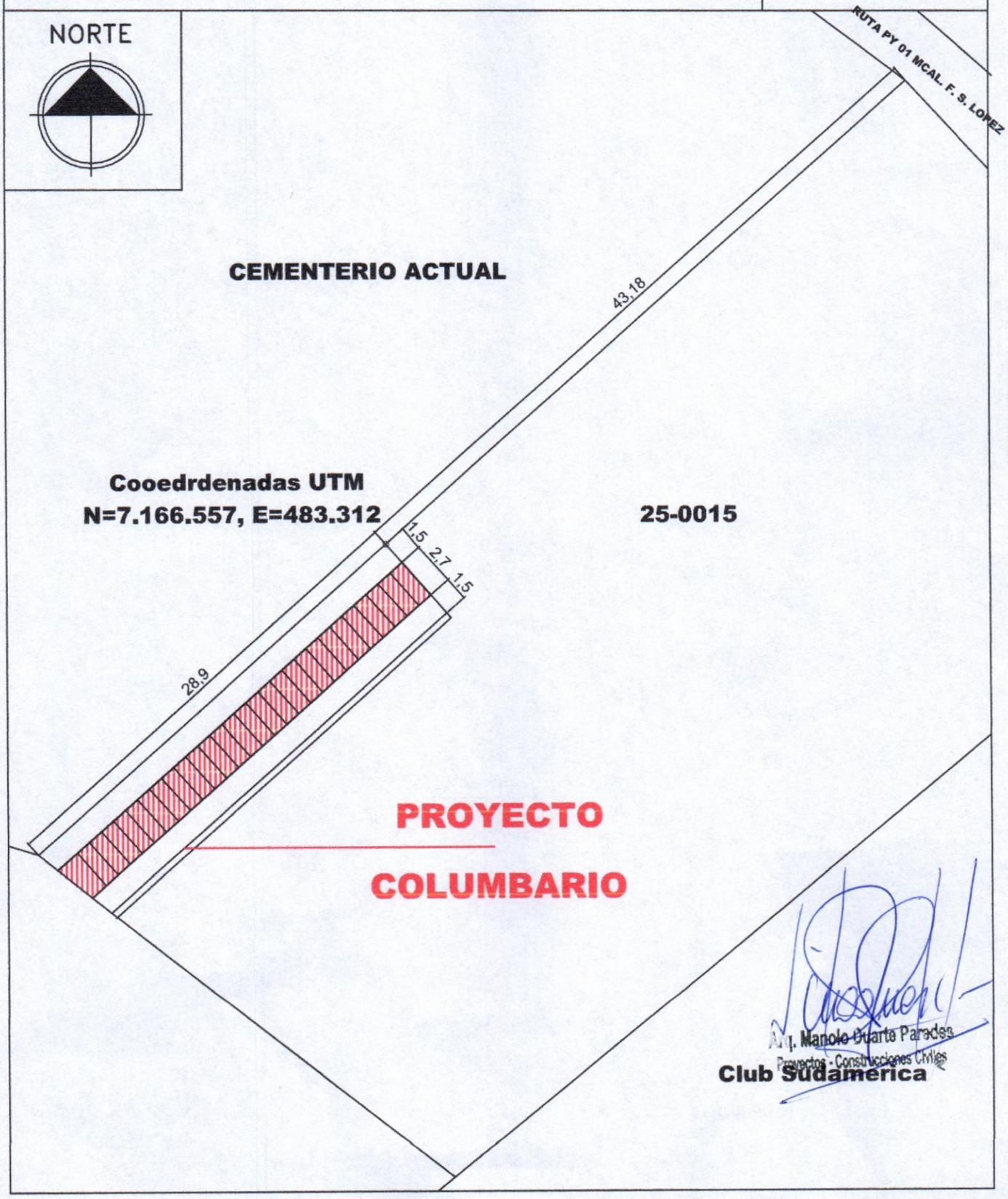

Arq. Manolo Duarte Paredes
Proyectos - Construcciones Civiles
Club Sudamerica

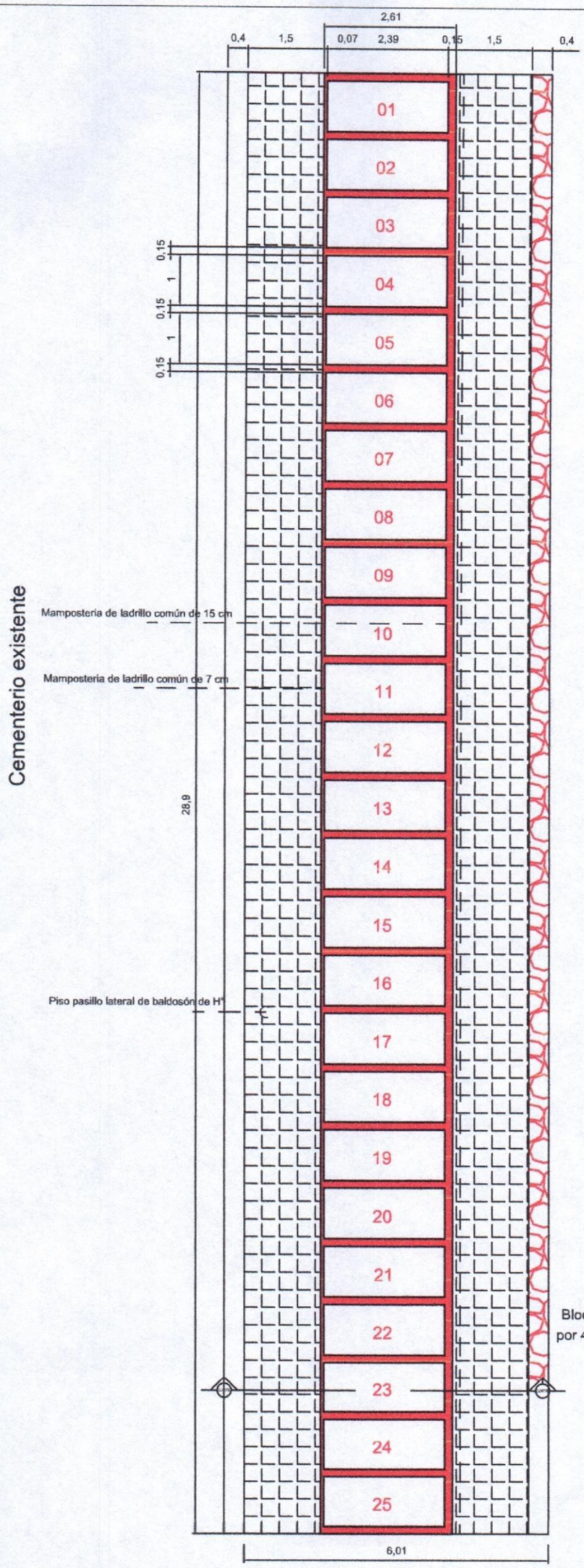

RESUMEN COLUMBARIO

Bloque de 25 camas por nivel,
por 4 nivles, en total 100 camas

PLANTA DE COLUMBARIO

ESCALA 1/100

A.T. Manolo Cuarte Paredes
Proyectos - Construcciones Chrias

MUNICIPALIDAD DE PARAGUARI

PLANTA DE LOCALIZACIÓN

OBRA: COLUMBARIO

RUTA PY01 MCAL. LOPEZ, BARRIO SAN BLAS CALLE, CIUDAD DE PARAGUARI

DETALLES CONSTRUCTIVOS	Lamina N° 01	Escala 1/1250
FECHA : ABRIL 2021		

Ar. J. Manolo Duarte Paredes
Proyectos - Construcciones Civiles

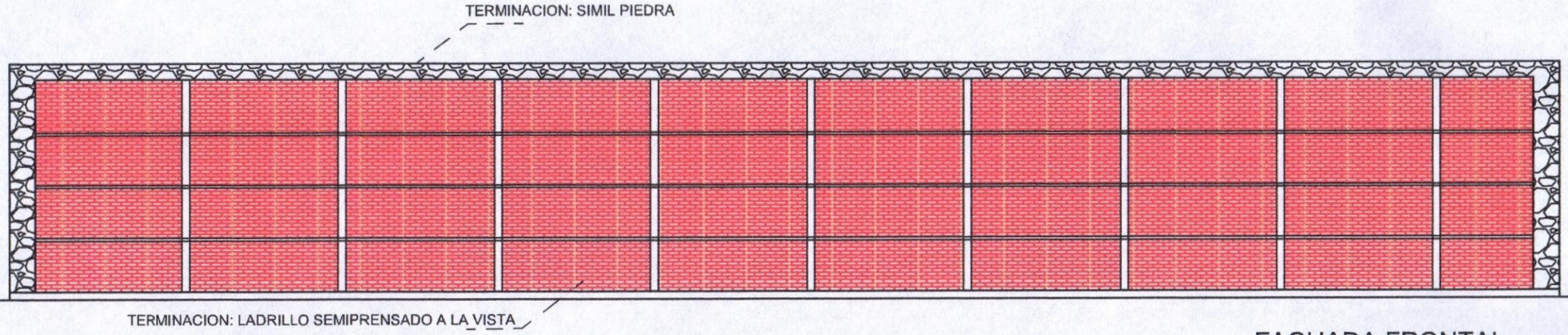

FACHADA FRONTAL

ESCALA 1/100

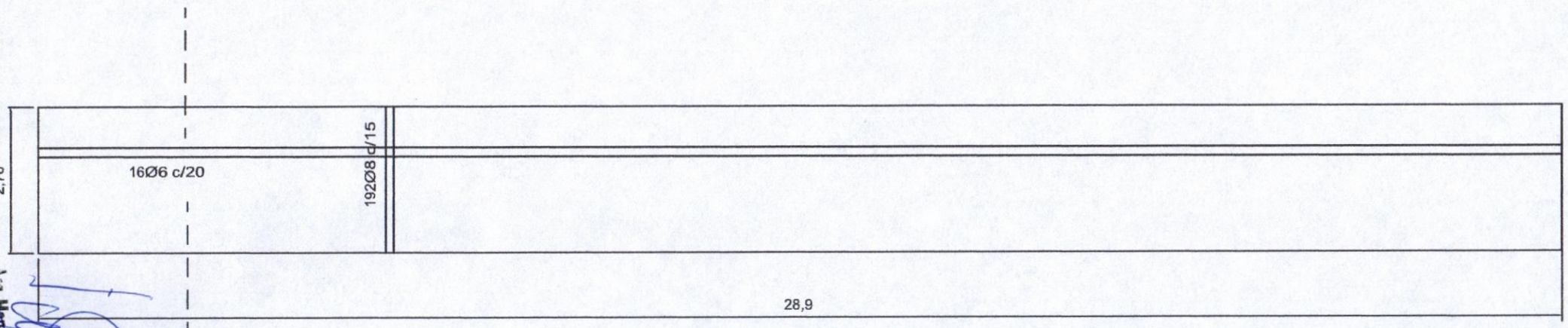

ARMADURAS LOSA

ESCALA 1/100

Arq. Mariano Duarte Pantoja
Proyectos - Construcciones Civiles

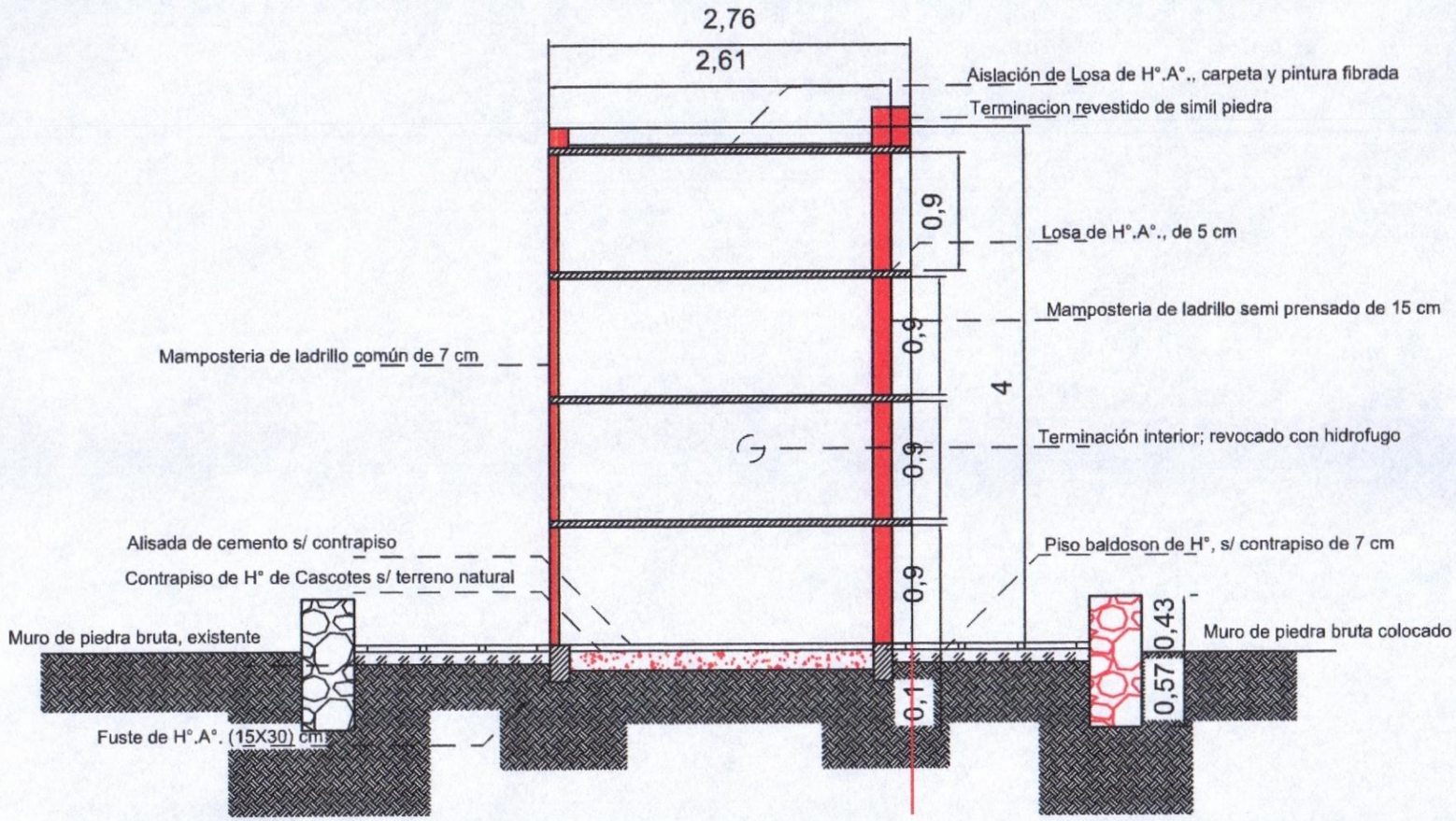

CORTE TRANSVERSAL

ESCALA 1/50

Arq. Manolo Duarte Paredes
Proyectos - Construcciones Civiles

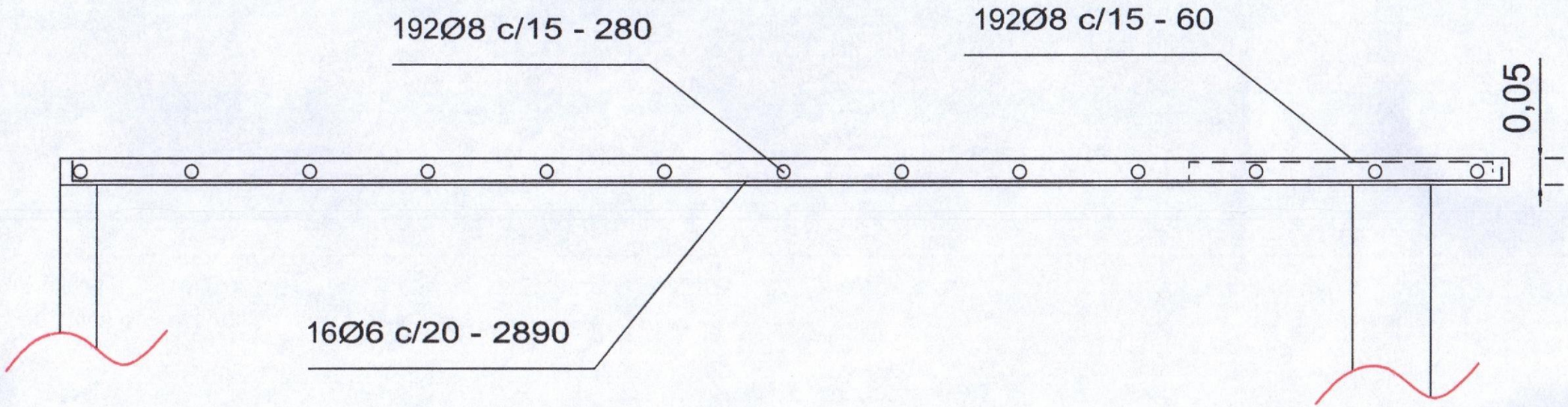

DETALLE LOSA

escala 1/10

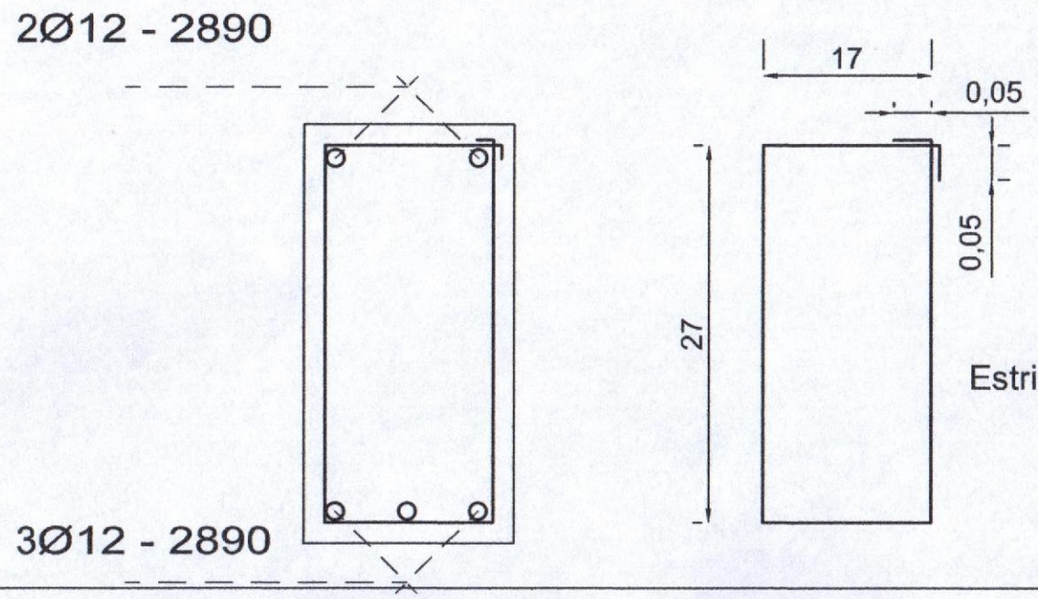

Arq. Manolo Duarte Paredes
Proyectos - Construcciones Civiles

DETALLE VIGA

escala 1/5