ESPECIFICACIONES TÉCNICAS Y SUMINISTROS REQUERIDOS

1. Especificaciones Técnicas

El propósito de las Especificaciones Técnicas (ET), es el de definir las características técnicas de los bienes que la convocante requiere. La convocante preparará las ET detalladas teniendo en cuenta que:

- *Las ET constituyen los puntos de referencia contra los cuales la convocante podrá verificar el cumplimiento técnico de las ofertas y posteriormente evaluarlas. Por lo tanto, unas ET bien definidas facilitarán a los oferentes la preparación de ofertas que se ajusten a los documentos de licitación, y a la convocante el examen, evaluación y comparación de las ofertas.*
- *En las ET se deberá estipular que todos los bienes o materiales que se incorporen en los bienes deberán ser nuevos, sin uso y del modelo más reciente o actual, y que contendrán todos los perfeccionamientos recientes en materia de diseño y materiales, a menos que en el contrato se disponga otra cosa.*
- *En las ET se utilizarán las mejores prácticas. Ejemplos de especificaciones de adquisiciones similares satisfactorias en el mismo sector podrán proporcionar bases concretas para redactar las ET.*
- *Las ET deberán ser lo suficientemente amplias para evitar restricciones relativas a manufactura, materiales, y equipo generalmente utilizados en la fabricación de bienes similares.*
- *Las normas de calidad del equipo, materiales y manufactura especificadas en los Documentos de Licitación no deberán ser restrictivas. Siempre que sea posible deberán especificarse normas de calidad internacionales. Se deberán evitar referencias a marcas, números de catálogos u otros detalles que limiten los materiales o artículos a un fabricante en particular. Cuando sean inevitables dichas descripciones, siempre deberá estar seguida de expresiones tales como "o sustancialmente equivalente" u "o por lo menos equivalente". Cuando en las ET se haga referencia a otras normas o códigos de práctica particulares, éstos solo serán aceptables si a continuación de los mismos se agrega un enunciado indicando otras normas emitidas por autoridades reconocidas que aseguren que la calidad sea por lo menos sustancialmente igual.*
- *Asimismo, respecto de los tipos conocidos de materiales, artefactos o equipos, cuando únicamente puedan ser caracterizados total o parcialmente mediante nomenclatura, simbología, signos distintivos no universales o marcas, únicamente se hará a manera de referencia, procurando que la alusión se adecue a estándares internacionales comúnmente aceptados.*
- *Las ET deberán describir detalladamente los siguientes requisitos con respecto a por lo menos lo siguiente:*
  - *(a) Normas de calidad de los materiales y manufactura para la producción y fabricación de los bienes.*
  - *(b) Lista detallada de las pruebas requeridas (tipo y número).*
  - *(c) Otro trabajo adicional y/o servicios requeridos para lograr la entrega o el cumplimiento total.*
  - *(d) Actividades detalladas que deberá cumplir el proveedor, y consiguiente participación de la convocante.*
  - *(e) Lista detallada de avales de funcionamiento cubiertas por la garantía, y las especificaciones de las multas aplicables en caso de que dichos avales no se cumplan.*

- *Las ET deberán especificar todas las características y requisitos técnicos esenciales y de funcionamiento, incluyendo los valores máximos o mínimos aceptables o garantizados, según corresponda. Cuando sea necesario, la convocante deberá incluir un formulario específico adicional de oferta (como un Anexo al Formulario de Presentación de la Oferta), donde el oferente proporcionará la información detallada de dichas características técnicas o de funcionamiento con relación a los valores aceptables o garantizados.*

Cuando la convocante requiera que el oferente proporcione en su oferta una parte de o todas las Especificaciones Técnicas, cronogramas técnicos, u otra información técnica, la convocante deberá especificar detalladamente la naturaleza y alcance de la información requerida y la forma en que deberá ser presentada por el oferente en su oferta.

"Resumen de las Especificaciones Técnicas. *Los bienes deberán cumplir con las siguientes Especificaciones Técnicas y Normas:*

Descripción de las características generales que se aplican al Stand de Paraguay en las siguientes Ferias Internacionales de Turismo del año 2.021, para el efectivo cumplimiento del Montaje de Stand de Paraguay en las Ferias, objeto del presente llamado, el oferente adjudicado deberá realizar las gestiones pertinentes para certificar el espacio donde se montará el stand de Paraguay, siendo responsable de los costos que conlleve dicha gestión.

LOTE 1 WTM LATIN AMÉRICA 2021 SAN PABLO, BRASIL

ÍTEM	CÓDIGO CATÁLOGO	DESCRIPCIÓN DEL BIEN	UNIDAD DE MEDIDA	PRESENTACIÓN	CANTIDAD	PRECIO (IVA INCLUÍDO)
1	90151803-001	Feria Internacional WTM Latin América 2021	Unidad	EVENTO	1	
				Precio Total		

***Monto mínimo**	**Gs. 140.000.000.-**
***Monto máximo**	**Gs. 340.000.000.-**

LOTE 2 FERIA INTERNACIONAL DE TURISMO - FIT ARGENTINA 2021 BUENOS AIRES, ARGENTINA

ÍTEM	CÓDIGO CATÁLOGO	DESCRIPCIÓN DEL BIEN	UNIDAD DE MEDIDA	PRESENTACIÓN	CANTIDAD	PRECIO (IVA INCLUÍDO)
1	90151803-001	Feria Internacional – FIT Argentina 2021	Unidad	EVENTO	1	
				Precio Total		

***Monto mínimo**	**Gs. 160.000.000.-**

***Monto máximo**	**Gs. 1.800.000.000.-**

LOTE 3 FIEXPO 2021 CARTAGENA DE INDIAS, COLOMBIA

ÍTEM	CÓDIGO CATÁLOGO	DESCRIPCIÓN DEL BIEN	UNIDAD DE MEDIDA	PRESENTACIÓN	CANTIDAD	PRECIO (IVA INCLUÍDO)
1	90151803-001	Feria Internacional - FIEXPO 2021	Unidad	EVENTO	1	
				Precio Total		

***Monto mínimo**	**Gs. 150.000.000.-**
***Monto máximo**	**Gs. 1.300.000.000.-**

LOTE 4 FERIA INTERNACIONAL DE TURISMO – ITF 2021 TAIPEI, TAIWAN.

ÍTEM	CÓDIGO CATÁLOGO	DESCRIPCIÓN DEL BIEN	UNIDAD DE MEDIDA	PRESENTACIÓN	CANTIDAD	PRECIO (IVA INCLUÍDO)
1	90151803-001	Feria Internacional – ITF 2021	Unidad	EVENTO	1	
				Precio Total		

***Monto mínimo**	**Gs. 122.000.000.-**
***Monto máximo**	**Gs. 422.000.000.-**

LOTE 5 FESTIVAL DE LAS CATARATAS - FIT CATARATAS 2021 FOZ DE YGUAZÚ, BRASIL

ÍTEM	CÓDIGO CATÁLOGO	DESCRIPCIÓN DEL BIEN	UNIDAD DE MEDIDA	PRESENTACIÓN	CANTIDAD	PRECIO (IVA INCLUÍDO)
1	90151803-001	Feria Internacional – FIT CATARATAS 2021	Unidad	EVENTO	1	
				Precio Total		

***Monto mínimo**	**Gs. 176.000.000.-**
***Monto máximo**	**Gs. 1.610.000.000.-**

Consideraciones Generales

La modalidad de contratación será por CONTRATO ABIERTO, de montos mínimos y máximos; siendo el sistema de adjudicación POR LOTES.

Queda a cargo de la empresa adjudicada el pago correspondiente al espacio por cada feria realizada en su modalidad presencial, el cual deberá incluir dentro del costo correspondiente a montaje del stand.

Queda a cargo de la empresa adjudicada proveer los servicios según la plataforma de cada feria realizada en su modalidad virtual; ajustándose las mismas al cumplimiento estricto de las condiciones establecidas para dicha modalidad por cada organizador.

"Feria Internacional modalidad virtual"

El ítem correspondiente a las Ferias Internacionales en su modalidad virtual (por LOTE), deberá proveer los servicios según la plataforma de cada feria y presentar la cotización, a continuación se citan de manera referencial los siguientes puntos: incluir los costos correspondientes al acceso y figurar dentro del catálogo de expositores, acceso y figurar dentro del catálogo de productores en el perfil, acceso a la plataforma de reuniones (citas virtuales one to one), acceso a programas de conferencias, credenciales de expositores, stand virtual, bolsas de ofertas digital, paquetes de perfil, contenido de patrocinio de e-mail, credenciales para co-expositores, presentación de destinos Paraguay; así como los costos correspondientes al Servicio de Catering y Ceremonial, detallados a continuación:

Servicio de Catering

Servicio de Catering	
Cafetería Permanente	Deberá consistir en la provisión de agua, café, cocido, chipita y azúcar, edulcorante, con los respectivos utensilios que consistirá en las tacitas de porcelanas, platitos de porcelanas, cucharitas íntegramente de metal, palillos, la calidad de la elaboración y la presentación de los productos deberán ser acorde al nivel del evento objeto del llamado. El Servicio debe incluir un mozo por cada 10 personas

Observaciones:

- El servicio de cafetería permanente será por los días que dure la feria en su modalidad virtual.

- Los precios unitarios cotizados serán por persona. Se deberá considerar el servicio de mozo incluido.

Servicio de Ceremonial

Este sub ítem representa todos los costos por provisión conforme al siguiente detalle:

Servicio de Ceremonial	
Tablón	Alquiler de Tablones de 10 a 12 Personas
Mantel	Mantel sin manchas ni ajaduras bien planchadas para tablón de 10 a 12 personas de color a indicar
Cubre Manteles	Cubre manteles de al menos tipo brocato en color a definir para tablón de 10 a 12 personas.
Pantalla Led	Pantalla LED P2 Con escalador.
Notebook	Notebooks con procesador core i7 o capacidad idéntica, con acceso a internet y en red. MS-Office instalado (WORD, EXCEL, POWER POINT) y Acrobat Reader.
Rack de video	Rack de video
Equipo de transmisión de Internet	Sistema de Switcher y sistema de transmisión incluido.
Cámara Profesional	Cámara con Salida SDI/HDMI. Zoom 20 x, autonomía de 6 Horas. Calidad Broadcast. Grabación de hasta 6 hs ininterrumpido, con tasa de Mbits de mínimo de 10. debe grabar de manera independiente.
Tv de 55”	Tv LED de 55” con soporte
Luces tipo Par Led	Proyector LED 3X36W RGB.
Luces tipo Fresnel 1000	Reflector tipo Fresnel con luces de 1000 v.
Consola de Luces	Consola para luces dmx de 24 canales
Alquiler de Tarima	Tarima de madera alfombrada con altura de 0,50 mts.
Encauzadores	Encauzadores de fila con terminación cromada Color a definir.
Alquiler de Alfombra	Alfombra antideslizante sin manchas ni ajaduras en color a elección de la convocante.
Sillas	Sillas p/convención (tipo hotelera) con borde dorado y tapizado crema y/o Bordo..
Sillones	Sillones tipo ejecutivo color a definir.
Servicio de Alquiler de	Servicio de alquiler de equipos para amplificación de

Sistema de audio	sonido que incluya: - 4 Bafles - 1 set de amplificadores de audio stéreo - 1 Consola de 16 canales - Set de conexiones - 1 Sistema de grabación Personal técnico
Micrófono de mesa inteligente	Micrófono de debate sistema push to talk
Micrófono inalámbrico	Micrófono inalámbrico de solapa
Cabina de Traducción	Cabina de Traducción Insonorizadas, con equipo de interpretación simultanea para dos.
Consola digital para cabina de traducción	Consola digital para los receptores y auriculares profesionales.
Receptores y auriculares	Receptores y auriculares profesionales infrarrojos para traducción simultánea.

Los costos de transporte e instalación, así como gastos del personal, deberán estar incluidos en la cotización de los diferentes bienes y servicios a ser proveídos.

Servicios de Catering y Ceremonial serán confirmados por la SENATUR a la firma adjudicada, conforme al cronograma de reunión establecido por la organización, dichos servicios serán brindados a la SENATUR en el lugar, día y horario indicado por la Convocante.

Feria Internacional modalidad presencial.

Diseño del Stand

El Proyecto de Stand para las ferias internacionales consiste en la elaboración de un espacio semi-cubierto con estructura metálica (caños/columnas de metal para el sostenimiento del stand), paredes divisorias, paredes laterales de pequeñas luces y cenefa superior con MDF símil metal Inox y detalles de contraste de MDF símil madera color Nogal.

El espacio en sus distintas dimensiones se dividirá en 8 áreas importantes:

1) Recepción
2) Espacio de estar
3) Espacio temático vivencial
4) Back Podium
5) Área de Servicio
6) Área para show folclórico
7) Área gastronómica y folclore típico de Paraguay
8) Área empresarial

Observación: El desarrollo de los espacios mencionados precedentemente será bajo estricto cumplimiento de la Memoria Descriptiva del Proyecto Stand de Turismo para las Ferias Internacionales. En este sub ítem la empresa contratista deberá incluir todos los costos que le genere el desarrollo del diseño de dichos espacios conforme a las Especificaciones Técnicas, las imágenes proveídas en la Memoria Descriptiva, son meramente referenciales,

debiéndose presentar el Diseño de stand para cada feria, en el caso de que la misma se lleve a cabo bajo la modalidad presencial.

Montaje de Stand

Este sub ítem representa todos los costos a los que la empresa contratista incurrirá para la puesta en marcha (montaje) del stand, conforme a las exigencias establecidas en las Especificaciones Técnicas. Considerando la estructura, imágenes y gigantografías en el interior y exterior del stand, cenefa, pantallas, iluminación y electricidad, apoyo técnico, servicio de wifi; conforme a la Memoria Descriptiva del Proyecto Stand de Turismo para las Ferias Internacionales señaladas en las Especificaciones Técnicas.

Observación: Los bienes incluidos para el diseño y montaje de stand, dentro de la Memoria Descriptiva del Proyecto Stand de Turismo para las Ferias Internacionales; serán en calidad de ***bienes en comodato.***

Todos los costos que afectan a este sub ítem deberán ser incluidos por la empresa contratista, conforme a las Especificaciones Técnicas.

Servicio de Catering

Deberá incluir todos los costos que guarden relación a la provisión de bocaditos, servicio de cafetería permanente (café, cocido, jugos, tazas y platos de loza pequeños, cucharitas de acero inoxidable, vasos de vidrio, chipitas típicas, vasitos de plástico, servilleta de papel), provisión de agua, menta, hielo picado, gaseosa lima limón, limón, servicio de mozo y servicio de limpieza permanente.

Servicio de Ceremonial

Deberá incluir todo lo relacionado al traslado de materiales, credenciales, pases de acceso a la feria, pareja de nativos, vestimentas, tickets aéreo y traslado; así como alimentación, alojamiento y honorarios a la pareja conforme a las Especificaciones Técnicas detalladas en la Memoria Descriptiva**.**

METRAJE Y CARACTERISTICAS DE LAS SUPERFICIES A CONSTRUIR:

1) **FIT ARGENTINA 2021**: 49 MTS^2, (7mt x 7mt) 3 LADOS ABIERTOS.
2) **FIEXPO 2021**: 40 MTS^2, (10mt x 4mt) 4 LADOS ABIERTOS.
3) **FESTIVAL DE LAS CATARATAS 2021:** 72 MTS^2, (6 mt x 12 mt) 4 LADOS ABIERTOS (stand en isla).

FECHAS ESTABLECIDAS PARA LAS FERIAS INTERNACIONALES DE TURISMO:

1) **WTM LATIN AMERICA 2021:** 10 al 12 de agosto, San Pablo, Brasil.
2) **FIT ARGENTINA 2021:** 02 al 05 de octubre, Buenos Aires Argentina.
3) **FIEXPO 2021:** 27 al 30 de octubre 2021 - Cartagena de Indias, Colombia
4) **ITF TAIWAN 2021:** 05 al 08 de noviembre de 2021 – Taipei, Taiwan
5) **FESTIVAL DE LAS CATARATAS 2021:** 01 al 03 de diciembre 2021 - Foz de Iguazú, Brasil.

Para la participación de la feria WTM LATIN AMERICA en su modalidad virtual se deberá contar con los siguientes ítem's (Paquete 4) https://www.wtm.com/latin-america/es-mx.html; así mismo tener en cuenta para la participación de la feria ITF TAIWAN 2021.

1) Acceso y figurar dentro del catálogo de expositores.
2) Acceso y figurar dentro del catálogo de productos en el perfil.
3) Acceso a la plataforma de reuniones (citas virtuales one to one).
4) Acceso a programas de conferencias.
5) Credenciales de Expositor (cantidad: hasta 10 expositores).
6) Stand virtual.
7) Bolsas de ofertas digital.
8) Paquetes de perfil destacado.
9) Contenido de patrocinio de e-mail.
10) Credenciales para co-expositores (cantidad: hasta 10 co-expositores).
11) Presentación de destino Paraguay (para Hosted Buyers o agentes de viajes).

Para la participación de las siguientes ferias: FIT ARGENTINA, FIEXPO Y FESTIVAL DE LAS CATARATAS 2021, en su modalidad virtual se deberá contar con los siguientes item's:

1) Acceso y figurar dentro del catálogo de expositores.
2) Acceso y figurar dentro del catálogo de productos en el perfil.
3) Acceso a la plataforma de reuniones (citas virtuales one to one).
4) Acceso a programas de conferencias.
5) Credenciales de Expositor (cantidad: hasta 10 expositores).
6) Stand virtual.
7) Bolsas de ofertas digital.
8) Paquetes de perfil destacado.
9) Contenido de patrocinio de e-mail.
10) Credenciales para co-expositores (cantidad: hasta 10 co-expositores).
11) Presentación de destino Paraguay (para Hosted Buyers o agentes de viajes).

Observación: en caso de las ferias: FIT ARGENTINA, FIEXPO y FESTIVAL DE LAS CATARATAS 2021 no se realicen de forma presencial, y las organizaciones de dichas ferias cambien la feria a modalidad virtual, la empresa adjudicada deberá proveer los servicios según la plataforma de cada feria, y en consecuencia serán consideradas las cotizaciones de los ítems correspondientes a la Feria Internacional en su modalidad virtual (ítems de 1.1 al 1.25) para cada LOTE, correspondiente al modelo virtual de las ferias; ajustándose las mismas al cumplimiento estricto de las condiciones establecidas para dicha modalidad por cada organizador.

En el caso de darse anulación, prórroga y/o suspensión de la feria, pasando el evento de la modalidad presencial a la virtualidad, la empresa adjudicada deberá presentar un detalle de todos los costos en los que ha incurrido para el cumplimiento de las Especificaciones Técnicas, correspondiente al montaje de Stand de la feria afectada.

Dicho detalle, deberá ser presentado junto con un Informe y documentos respaldatorios (facturas, notas de remisión, etc), debidamente identificados, es decir con logo y membrete, número de factura, número de timbrado, o sus equivalentes conforme a las legislaciones del país de origen. Dicho informe será evaluado por el administrador del contrato, para su posterior aprobación y en consecuencia el reconocimiento del costo al cual ha incurrido la empresa adjudicada.

Si las ferias no han sufrido cambio alguno, en relación a la modalidad, y las mismas se desarrollen únicamente bajo la modalidad presencial, se considerará la oferta (precio) presentada a los Ítems correspondientes a Feria Internacional en su modalidad presencial (1.26 al 1.56).

Si las ferias se desarrollarán bajo la modalidad virtual y presencial, la SENATUR confirmará a la empresa adjudicada su participación o no en ambas modalidades, la empresa adjudicada no podrá incurrir en costo

alguno sin previa confirmación de la SENATUR.

Memoria Descriptiva del Proyecto Stand de Turismo para las Ferias Internacionales.

El Proyecto de Stand para las ferias internacionales consiste en la elaboración de un espacio semi-cubierto con estructura metálica (caños/columnas de metal para el sostenimiento del stand), paredes divisorias, paredes laterales de pequeñas luces y cenefa superior con MDF símil metal Inox y detalles de contraste de MDF símil madera color Nogal.

El espacio en sus distintas dimensiones se divide en 8 áreas importantes:

1) **Recepción:** Compuesta por un counter móvil con pequeñas ruedas invisibles para poder moverla de ser necesario. Debe contar con dos sillas altas (banquetas), para las personas que brindarán atención al público. Debe contener abajo estantes para guardar folletería de reserva, con puertas y llave.

1) **Espacio de estar**: Destinado para reuniones de la Máxima Autoridad: Ministros, autoridades locales, periodistas, etc. Amoblado con un sofá de tres lugares y dos sillones sobre alfombra de tejido típico del Paraguay, que deberá proponer la empresa adjudicada en base al diseño y en armonía con la decoración del stand. Una mesa de centro de forma rectangular de 0,50 x 0,80 con 35 cm de altura, dicho espacio iluminado mediante unas luminarias colgantes compuestas por 5 globos de Ñanduti de color blanco, con lámparas de 12 watts de luminancia cálida (3500 k) sostenidas para crear un ambiente acogedor.

   Una pantalla led de 3 m de base x 2 me de altura, colocada en el área de reuniones, según diseño.

Misión: *Somos un órgano que establece la política turística nacional, orientando, promoviendo, facilitando y regulando el desarrollo del turismo en el Paraguay en beneficio de visitantes y ciudadanía en general.*
Tembipota*: Orehína Tetã Remimoimby omopyendáva Tetãpy jehechauka rehegua política, ombohape, ohechauka, omoakãrapu'ã ha oikuaauka tetã Paraguái tuichakue javeve, tetã ambue ha opavave tavayguakuéra jehasaporãverã.*

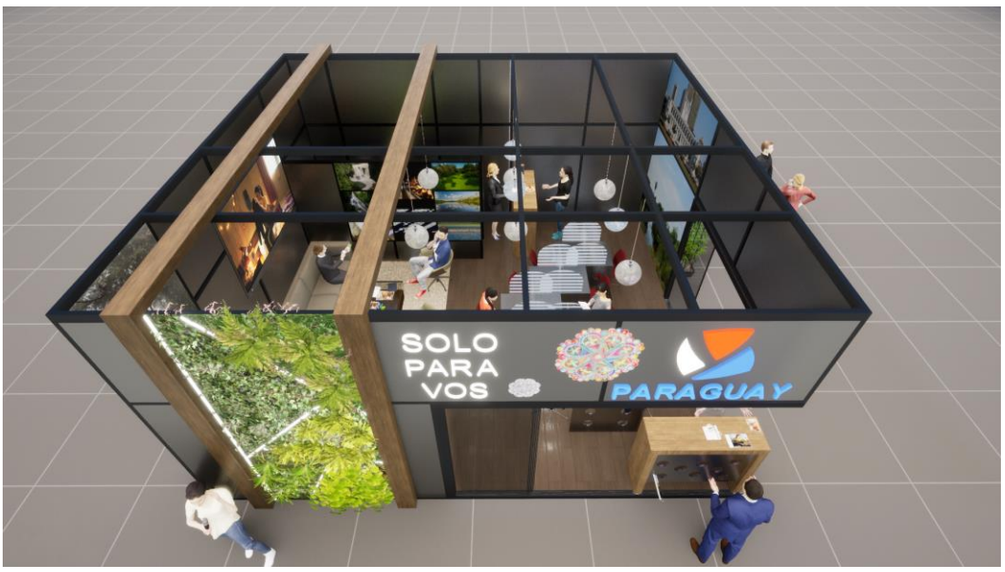

Visión: *Al 2024 logramos que el Paraguay sea reconocido como un destino turístico competitivo a nivel internacional con productos sostenibles y de calidad, convirtiendo al turismo en uno de los sectores productivos de mayor impacto económico y social del país.*
Tembihecha: *Ary 2024-pe, rohupyty Tetã Paraguái oñemomba'eguasúvo tenda jechaukapýramo opavave tetãnguéra renondépe mba'eapopy porã katuínte, ojapóva tetã jehechaukágui temimoimby ohejáva hetave viru, tetãme ğuarã akãrapu'ã.*

Palma 468 haimete 14 de Mayo, Paraguay - Pumbyry: +595 21 441-530
www.senatur.gov.py - www.visitparaguay.travel

3) <u>Espacio temático vivencial</u>: mirando al público visitante de la feria, cuya escenografía se proyecta figura parte del bosque Atlántico donde nativos guaraníes muestran su vida cotidiana, ésta se proyecta con un fondo ploteado en adhesivo con la imagen del bosque, sobre la tarima a 20 cm del piso cubierta con pasto sintético, se recrea unas rocas y plantas artificiales un cacho de banana, artesanía autóctona guaraní y arte plumario, dos pequeñas silletas rústicas de madera (Apyka mbyky) para los nativos, donde entre la vegetación artificial se ubique estratégicamente un desodorante de ambiente programado por tiempo cada 30 min la vaporización del aroma a flor de coco.

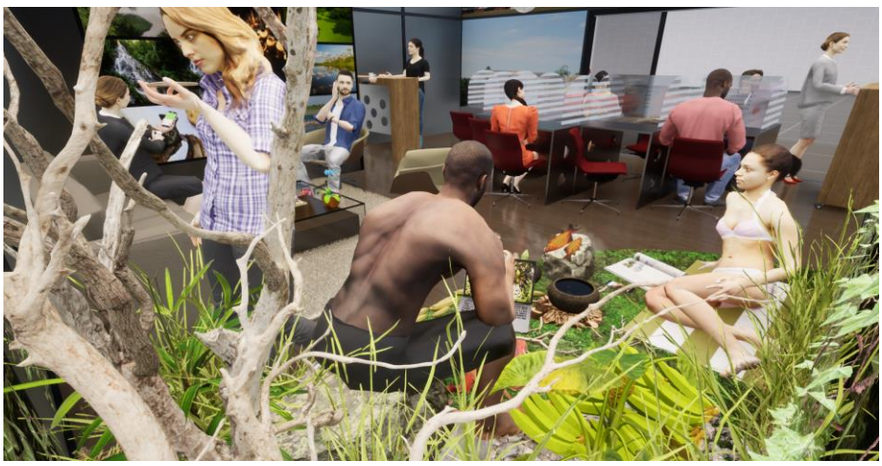

3) **<u>Back Podium</u>:** Para las tomas fotográficas individuales o para pequeños grupos, la cual deberá ubicarse a ambos costados del espacio de estar, la cual debe contar con iluminación de tipo dirigible de la estructura superior compuesta por tres luminarias de tipo reflector de 40 whats de luminancia neutra (entre 4000 a 5000K). Las imágenes no deben ser collage, una sola imagen para cada backpodium.

4) **<u>Área de servicio:</u>** (depósito y cocina de apoyo) equipada con estantes abiertos de MDF símil madera color nogal, con mesada para refecciones y 2 taburetes bajos, que pueden guardarse bajo la mesada, espacio para microondas y heladera vertical de cap. max. 350lts, iluminación con 2 luminarias LED de 40 whats de luminancia fría (6500k) tipo colgante de la estructura superior.

Se dispondrá de puerta con picaporte, cerradura y llave, cuyo tamaño debe ser proporcional a la superficie del depósito:

- Estanterías suficientes para almacenar material promocional.
- Tacho para residuos.
- Computadora tipo Notebook con conexión a Internet para uso del Ministerio.
- 1 Equipo de audio con 2 parlantes de 15" (activo o pasivo) de 1000 W en adelante, con 2 o más micrófonos para música en vivo, con sus respectivas consolas y conexiones.
- Escalera tijera para bailarines para colocación de las botellas.
- Porta abrigos para colgar camperas, carteras, etc.
- Mesa para equipo de sonido.
- Mesada para colocación de alimentos y preparación de tragos típicos.
- Colocación de enchufes para licuadoras, calentadores de agua, máquinas de café, hornos, microondas u otro aparato eléctrico.
- Heladera de 350 litros.
- 1 placa eléctrica con dos hornallas
- Utensilios para cocina: Cuatro espátulas, cuatro cuchillos, cuatro cucharas grandes, bandejas, servilletas, 6 ajakas con hojas de banana para servir la comida típica. Tres termos para cocido de dos lts cada uno.

5) **<u>Área para show folklórico</u>:** Este espacio estará ubicado dentro del stand delante del mismo y la calle principal y se utilizarán los días establecidos por cada feria en el caso de FIT CATARATAS y FIT ARGENTINA, que son para público en general. Los escritorios de los empresarios deben ser desmontables los días de Show.

Deberá contar:

a- Sonido instalado
b- Iluminación específica para el área
c- Escalera tijera

6) **<u>Área gastronómica:</u>** compuesta por un counter de MDF con estantes, puertas y llave, de donde serán expendidos los alimentos típicos y bebidas preparadas in situ.

7) **<u>Área empresarial:</u>** equipada con mesas estiladas modo (covid), que consisten en mesas dispuestas en forma de V formando un bloque, con divisorias de acrílico transparente de 8mm de espesor, con rayas adhesivas arenadas translucidas dispuestas en forma horizontal y sillas de color rojo y estructura metálica cromada para el contraste de colores de la arquitectura de interior, las mesas también totalmente construidas en MDF, cada escritorio deberá contar con espacio para guardar los materiales de los empresarios con puerta o cajón con llave, y spot que ilumine cada escritorio.

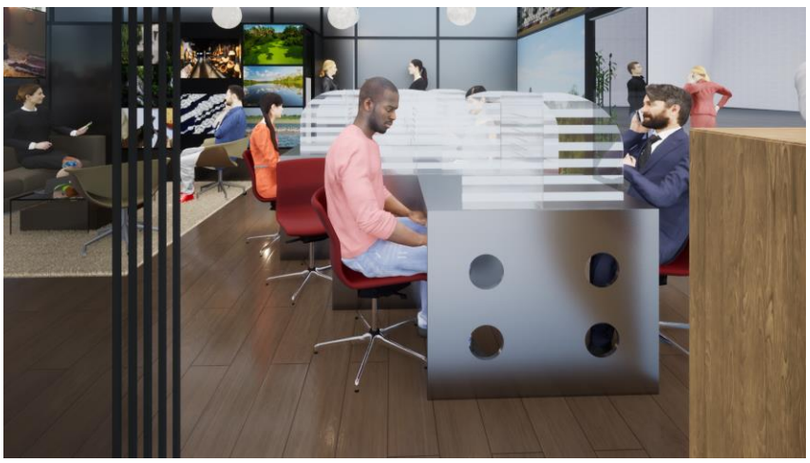

CARACTERISTICAS GENERALES

Lenguaje de diseño del Stand: Está basado en la sobriedad y la elegancia con detalles sencillos, donde se busca presentar una imagen de tres corrientes donde el Arte se representa con el tejido (Ñandutí), la Cultura (legado de los Guaraníes y otras costumbres paraguayas), y la Naturaleza (vegetación exuberante y otros sitios naturales de Paraguay) representados en los elementos que sustentan la escenografía general, ya sean con imágenes (fotografías y archivos digitales) también los colores y texturas de los materiales escogidos (madera, metal, vegetación natural) y sumado los aromas y el sabor de la gastronomía paraguaya. Conformando así el espacio de Paraguay.

Altura del stand: Deberá tener la máxima altura permitida por la organización de cada feria.

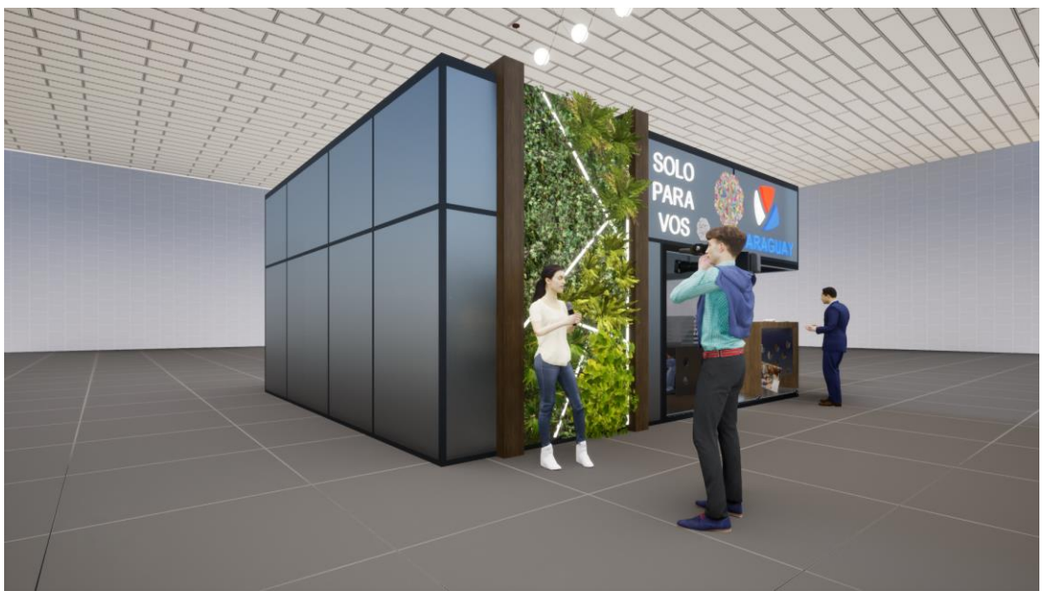

La arquitectura minimalista, donde la funcionalidad de su interior se basa en sus necesidades espaciales, su exterior en la parte frontal exhibe un muro jardín vertical con iluminación difusa con doble cinta LED de luminancia cálida con diseño geométrico para la separación entre especies vegetales (naturales), la nominación del Stand se resalta con letras corpóreas luminosas acordes al diseño de la logo marca y como fondo la impresión de Ñandutíes de color blanco en adhesivo dispuestas de forma irregular según el estilo general de la propuesta, habiendo variaciones en el orden de las mismas según la cantidad de lados abiertos que posea cada feria pues difieren en cantidad de área y su funcionalidad denota la parte formal.

ESTRUCTURA

La construcción se deberá realizar en terminación CUSTOM según diseño, para lo cual se utilizará láminas de MDF símil madera de tonalidad clara color Nogal en el detalle de contraste y la parte general llevara MDF símil metal inox o aluminio (color Plata), cuya estructura será de caños de hierro dulce de 50x50mm y espesor de 2mm, pintados con pintura sintética automotiva color grafito, previa mano de antióxido, sujetas al piso mediante tornillos y tarugos. Cada Stand se diferencia en su cantidad de lados abiertos, donde igualmente tendrán algunas paredes divisorias compuestas por MDF como así también sus estantes y mesas de gastronomía, recepción y mesas de negocio.

<u>Estructura laterales y superiores</u>

El

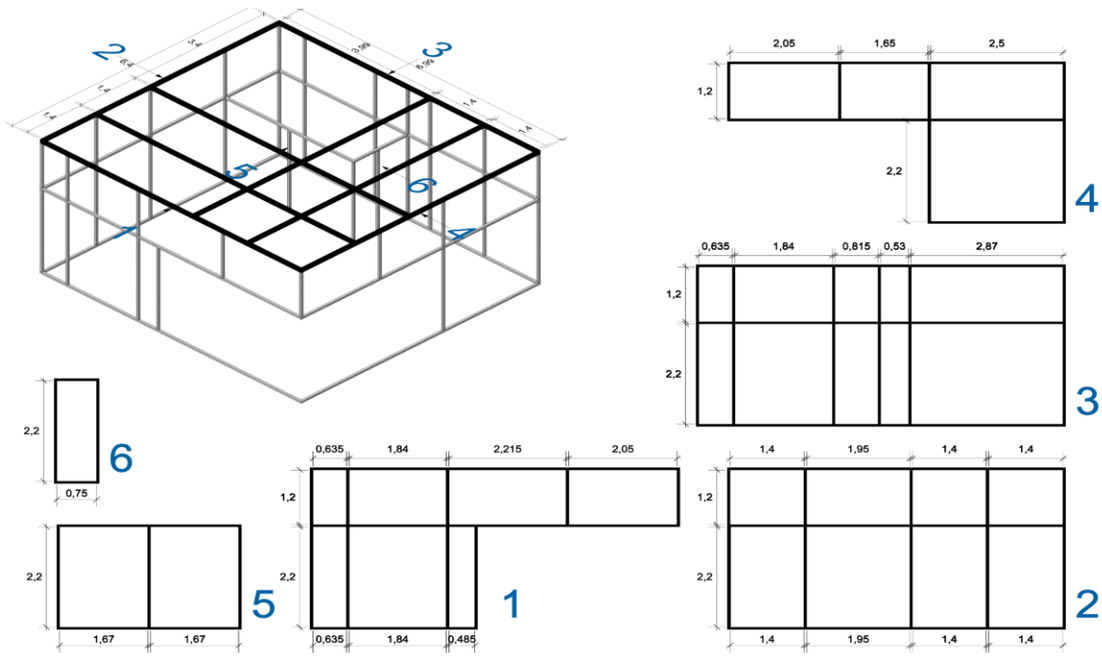

Stand deberá contar con dos arcos de metal de sección rectangular revestido con MDF símil madera color nogal con función decorativa y estructural con un ancho total de 24 cm, con contrafuerte del jardín vertical que cruza del lado frontal al posterior indistintamente según las diferencias de áreas de cada stand.

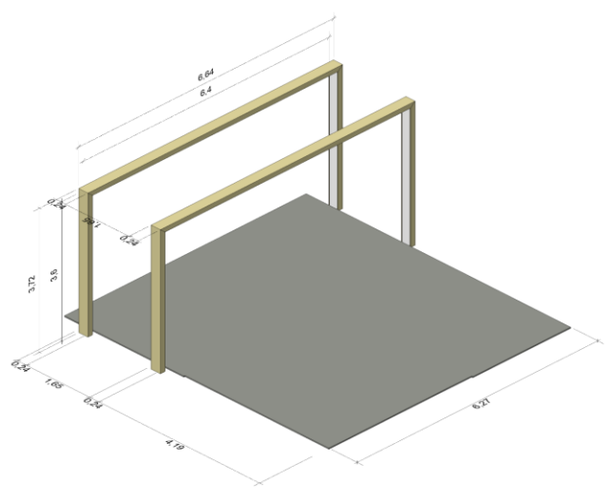

Las paredes serán de MDF símil metal inox, aluminio o símil madera color nogal, dispuestos en bloques rectangulares según modulaciones de la estructura metálica acorde al plano de cada stand según áreas de dimensionamiento.

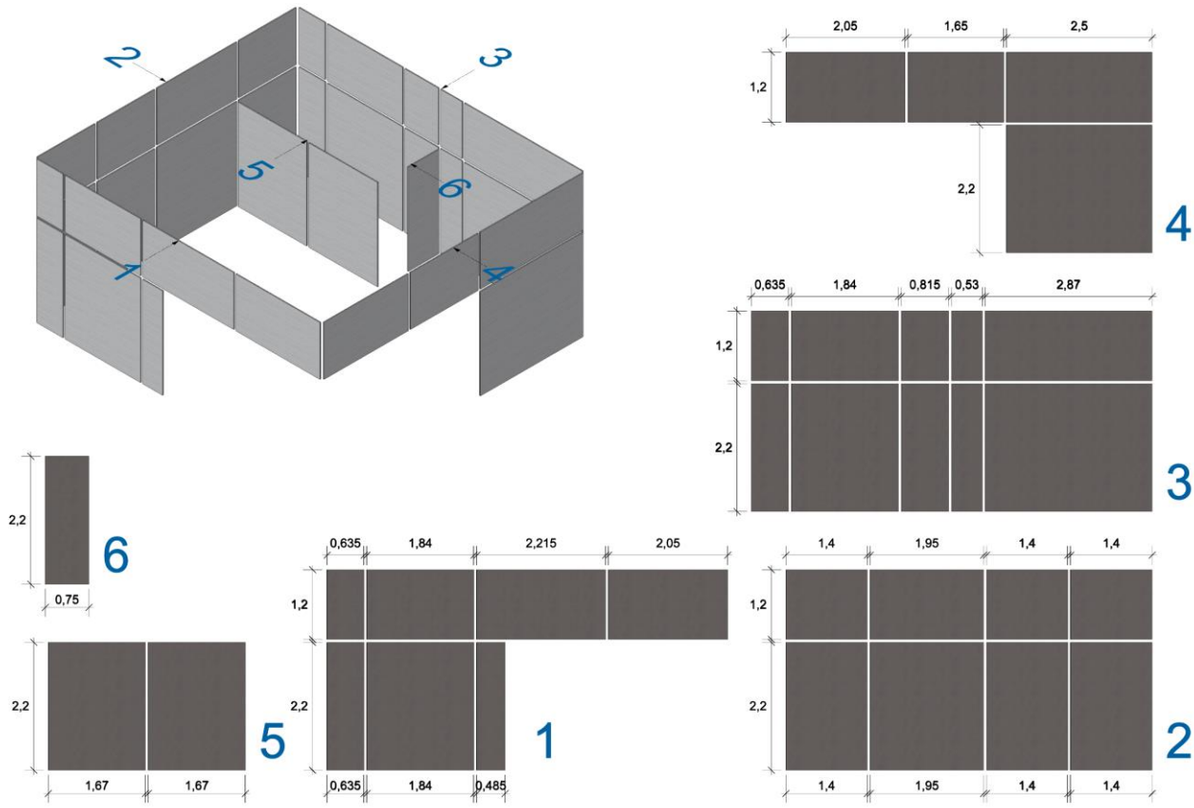

El mobiliario como los counters, mesas empresariales y todo el amoblamiento del área de servicio serán en MDF como se detalla en el diseño.

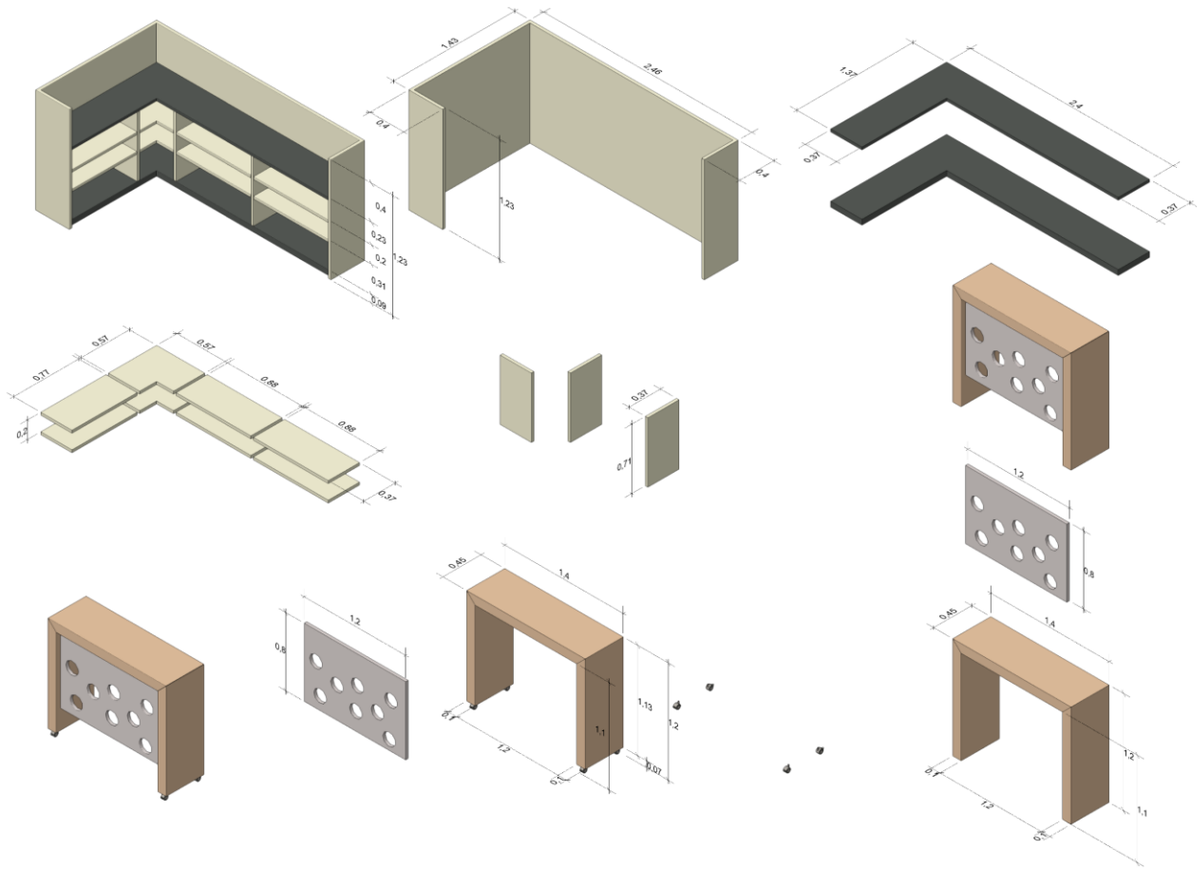

Las mesas empresariales son especiales pues tienen láminas de acrílico transparente de 8 mm, como divisorias entre las personas (locutor e interlocutor), estas llevarán adhesivos translúcidos de tipo arenado en franjas horizontales cada 5 cm cuyo ancho tienen la misma medida.

Deberá contar con carteles pequeños donde se incluirá el nombre y logo de cada empresa expositora, ploteados en el mostrados, u otra opción presentada por el montador, cada mesa deberá contar con espacio para los materiales de trabajo sobre la superficie, estas mesas deben contar con cajones individuales. Se deberá contar con una silla para el empresario y una para el interlocutor. Las mesas contarán con cómodas sillas de estructura metálica de color cromado, con diseño moderno en color rojo, similar a las propuestas en las imágenes 3D, las sillas serán de tamaño regular no muy grandes o anchas.

Cada escritorio deberá contar con tachos de residuos debajo del mismo, de un mismo color puede ser en material plástico de color negro o blanco o inox de forma rectangular de 20x20x30 cm de altura o de forma cilíndrica de 25 cm de diámetro por 35 cm de altura.

Cada escritorio deberá estar equipado en la parte inferior con un toma corrientes para notebook y/o celulares.

La cantidad de escritorios para cada feria será de:

1) FIT Argentina: Mínimo 10 – Máximo 20
2) FIEXPO: Mínimo 15 – Máximo 20
3) Festival de las Cataratas: Mínimo 15 – Máximo 20

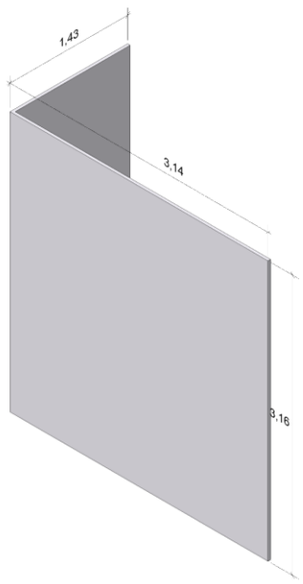

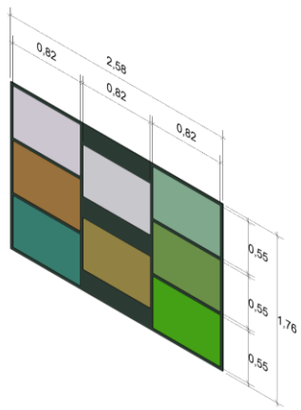

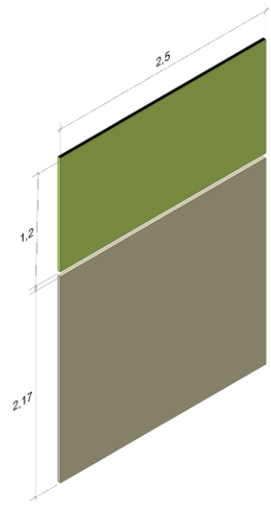

Las imágenes y gigantografías: Todas las paredes del stand deberán contar con imágenes impresas (gigantografías), iluminadas frontlight.

La impresión de las imágenes debe realizarse en lona vinílica brillante, con calidad óptima mínimo entre 600 y 800 DPI, el mismo papel y/o técnica de impresión, y con la misma calidad, cuyos detalles técnicos se encuentran especificados para cumplir con la calidad final requerida en este llamado. Las imágenes de Ñandutíes en distintos tamaños prolijamente cortados para su posterior pegado a la cenefa del stand.

Las imágenes en el interior y exterior del stand también poseen distintos tamaños los cuales se encuentran detallados en la imagen de arriba no obstante las imágenes seleccionadas por la SENATUR serán enviadas vía mail a la empresa adjudicada, en archivo digital tipo PDF y/o JPG con calidad óptima listas para su impresión.

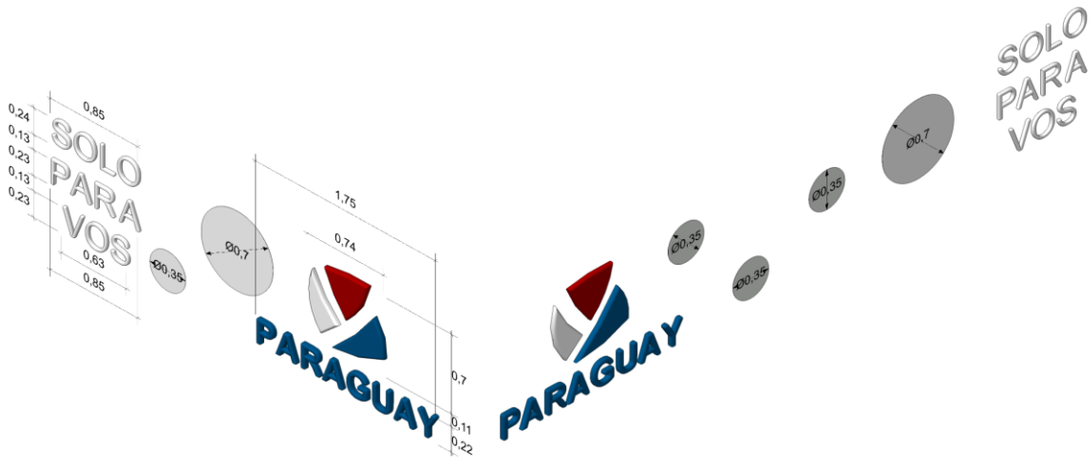

CENEFA:

Las letras corpóreas serán de material acrílico con iluminación LED respetando los tamaños arriba descriptos y la tipografía de las letras en Arial, que deberá bordear todo el stand.

Deberá ser portante y perimetral al stand.

Altura del Stand: El proyecto deberá contemplar la máxima altura permitida por cada predio ferial o centro de convenciones, sea en la cenefa, en totems o en la estructura que el proyecto lo requiera.

ÁREA DE GASTRONOMÍA Y FOLCLORE TÍPICO DE PARAGUAY:

Promoción de los circuitos gastronómicos y de la danza tradicional Paraguaya.

Espacio temático para la promoción de los destinos que ofrecen circuitos gastronómicos en Paraguay. Prever un counter para área gastronómica, con las imágenes alusivas a la gastronomía paraguaya, para experimentar las bebidas y comidas típicas, y paneles temáticos detrás de la barra, u otra propuesta presentada con la montadora de manera a brindar la experiencia gastronómica paraguaya al público durante los días que dure cada feria.

Proveer de los siguientes insumos para FIT Cataratas y FIT Argentina:
-100 unidades de empanaditas de mandioca por día.
-100 unidades de mini pajagua por día.
-100 unidades de mbejú por día.
-5 bandejas de sopa paraguaya por día.
-5 bandejas de chipa guazú por día.

Para FIEXPO:
-50 unidades de empanaditas de mandioca por día.
-50 unidades de mini pajagua por día.
-50 unidades de mbejú por día.
-3 bandejas de sopa paraguaya por día.
-3 bandejas de chipa guazú por día.

Y un espacio dentro del stand para presentación folclórica de la danza paraguaya, para las ferias FIT Cataratas y FIT Argentina.

Tener en cuenta que los escritorios de los empresarios sean desmontables para el momento de la presentación folclórica. La SENATUR indicará cuales desmontar.

PANTALLAS:
El stand deberá contar con una pantalla led modular, tamaño mínimo de 3 m de base x 2 m de altura; que irán adosadas a las paredes del stand según diseño.

CONSIDERACIONES A TENER EN CUENTA EN EL PUNTO GRÁFICA ESPECÍFICA

La Empresa ganadora debe contar con programas de diseño en formatos PDF EDITABLE, ADOBE ILUSTRATOR (AI), EPS, ADOBE PHOTOSHOP (PDS), para poder visualizar la propuesta del stand con las imágenes y realizar las modificaciones que sean necesarias sin percances, según necesidades de SENATUR.

La Empresa Ganadora debe de verificar que todos los archivos que reciba sean los correctos o aprobados (tener en cuenta si existen faltas ortográficas, letras faltantes o sobrantes).

Diseño del arte: La empresa adjudicada deberá realizar los diseños, adaptación y modificación de las imágenes fotográficas que proveerá la SENATUR, para el montaje del stand.

Iluminacion y Electricidad:

- Iluminación general a un promedio de 100 watts por m2.
- Lámparas embutidas de 100W distribuidas según necesidad en el área techada.
- Lámparas de brazo reflectores led luz cálida, de 100 watts montadas para iluminación de cenefas, gráficas y escritorios de las empresas participantes.
- Tomacorrientes en:
    1. En zócalo frontal para pantallas y DVD (2 bocas)
    2. En área depósito (al menos 4 bocas)

3. En escritorios de empresas
4. En el área vivencial
5. Otros según necesidad

APOYO TECNICO

La empresa adjudicada deberá brindar durante cada feria, el servicio de apoyo técnico y presencia permanente de personal en el stand con uniforme imagen marca de la empresa.

IMAGEN

La imagen turística de Paraguay deberá plasmarse en el proyecto, adaptando la misma a todos los shows según el espacio indicado, de acuerdo a los colores de la marca país.

TRASLADO DE MATERIALES

La empresa adjudicada deberá trasladar los materiales de promoción (folletería) desde la sede de SENATUR Paraguay hasta el predio ferial antes de la feria, y después de la feria en caso de que haya sobrante de dicho material hasta la sede diplomática del Paraguay del lugar de la feria (Embajada / Consulado).

CREDENCIALES:

La empresa adjudicada deberá encargarse de las credenciales del personal de la empresa que trabajaran en el montaje previo y durante la feria, en caso estas tengan costo. Si las mismas no tienen costo se gestionará a través de Senatur según cupo disponible y reglamento de cada feria.

Servicios adicionales previstos para todas las Ferias en su modalidad presencial **Descripción**	
Energía: Provisión de energía eléctrica básica y adicional.	
Limpieza: Servicio de limpieza la noche anterior a la apertura y durante la feria, la cantidad de veces según necesidad. Se deberá utilizar aspiradora profesional para la limpieza del piso, y elementos de limpieza para muebles.	
Servicios varios por feria:	
ÍTEMS	**CANTIDAD**
Agua mineral	20 lts por día
Café	3 lts por día
Cocido	6 lts por día
Jugos	4 lts por día
Tazas y platos de loza pequeños	15 juegos
Cucharitas de acero inoxidable	15
Vasos de vidrio	15
Chipitas típicas	10 paquetes de 250 grs. Por día
Menta	6 mazos por día
Hielo picadito	1 bolsa de 5 kg por día
Gaseosa lima limón	4 lts por día
Limón	2 docenas por día
Vasitos de plástico para cocido (100 ml) y tragos. Para degustación de tragos típicos (50 ml)	600 vasitos para cocido y 600 vasitos para tragos por día
Servilletas de papel	300 unidades por día

Personal: La empresa montadora deberá proveer un mozo profesional para la atención a empresarios y un barman para la preparación de los tragos típicos y servicio al público todos los días de la feria desde el inicio hasta el final según horario de la misma.
Vestimenta: Mozo y Barman: deberán estar vestidos con ropa típica paraguaya: Pantalón negro, camisa de ao po`i de color claro y faja típica. 1 pareja de bailarines vestidos con traje típico del Paraguay todos los días de la feria desde el inicio hasta el final según horario de la misma y realizar show Folclórico los días que permita la feria. Para FIT Argentina se deberá contratar una pareja de bailarines paraguayos residentes en Argentina, prever traslados internos, alimentación, pases de acceso a la feria y honorarios.
Pareja de Nativos: La empresa adjudicada deberá contratar una pareja de nativos paraguayos, para todos los días de ferias, desde el inicio hasta el final de cada feria. Prever ticket aéreo ida y vuelta, desde Asunción hasta el país donde se realice cada feria, traslados internos, alimentación. alojamiento, pases de acceso a la feria y honorarios.
Vestimenta de los Nativos: Para mujer: vestuario tipo túnica de lienzo con bordados de tejido indígena, bolsos artesanales indígenas, binchas con plumas o de tejido indígena, collares de elaboración indígena, etc. Para hombre: vestuario tipo chomba de lienzo con short tipo capri, largor hasta por debajo de la rodilla, hasta la media pierna, con faja indígena, elemento indígena tipo arco y flecha para sostener en la mano, vasijas indígenas de varios modelos, característico arte indígena bien autóctono. La empresa deberá proveer tres trajes por feria para cada nativo.

Servicio de wifi en el stand, uno para la Secretaría Nacional de Turismo y para las empresas participantes.
La cantidad mínima de usuarios será de:
***FIT ARGENTINA: 25**
***FIEXPO: 20**
***FIT CATARATAS: 30**

PROYECTO DEL STAND:

La empresa adjudicada deberá presentar el proyecto de cada stand a la SENATUR, cada propuesta final en forma digital con las imágenes definitivas en formato PDF, para la promoción en redes sociales.

La empresa adjudicada, deberá entregar el proyecto del stand en forma impresa a full color, y en medios digitales (pendrive o DVD).

La SENATUR tendrá el derecho de hacer las modificaciones pertinentes en relación al diseño propuesto para cada feria.

Imagen visual y Calidad Técnica del proyecto: Se refiere al impacto visual que el proyecto debe transmitir en cuanto al uso de la marca y sus colores, altura, utilización de elementos típicos y étnicos del Paraguay, tamaño de las imágenes. El proyecto debe lograr una presentación competitiva para las exigencias del mercado internacional, con altura, combinación de los colores en el mobiliario, uso del isotipo, diseño e iluminación de los escritorios, impresión de las gráficas, detalles de terminación general del stand y diseño de animación vivencial.

Experiencia de la Empresa: Considerando que la participación en las ferias internacionales de turismo demanda altos estándares de competitividad, donde la experiencia internacional y profesionalización en la construcción de stands y el impacto que este cause es un factor más que contribuye al éxito.

Los oferentes deberán acreditar su experiencia y antigüedad de 2 años en el rubro de construcción de stands, presentando proyectos anteriores realizados, con características técnicas similares a las del presente llamado, indicando: Nombre de la feria, lugar y año de realización, superficie del lote, adjuntando: fotografías de los proyectos realizados 2 proyectos, constancias de buen servicio y/o certificados correspondientes en original o copia autenticada por Escribanía Publica.

La empresa adjudicada no deberá contener en su legajo ningún tipo de quejas o reclamos referentes a servicios de montajes brindados en ferias internacionales de turismo y/o eventos similares.

MEMORIA DESCRIPTIVA

El oferente deberá presentar adjunto al proyecto arquitectónico del stand la memoria descriptiva de la propuesta en forma física y en digital.

La producción y elaboración del stand será de propiedad de la SENATUR.