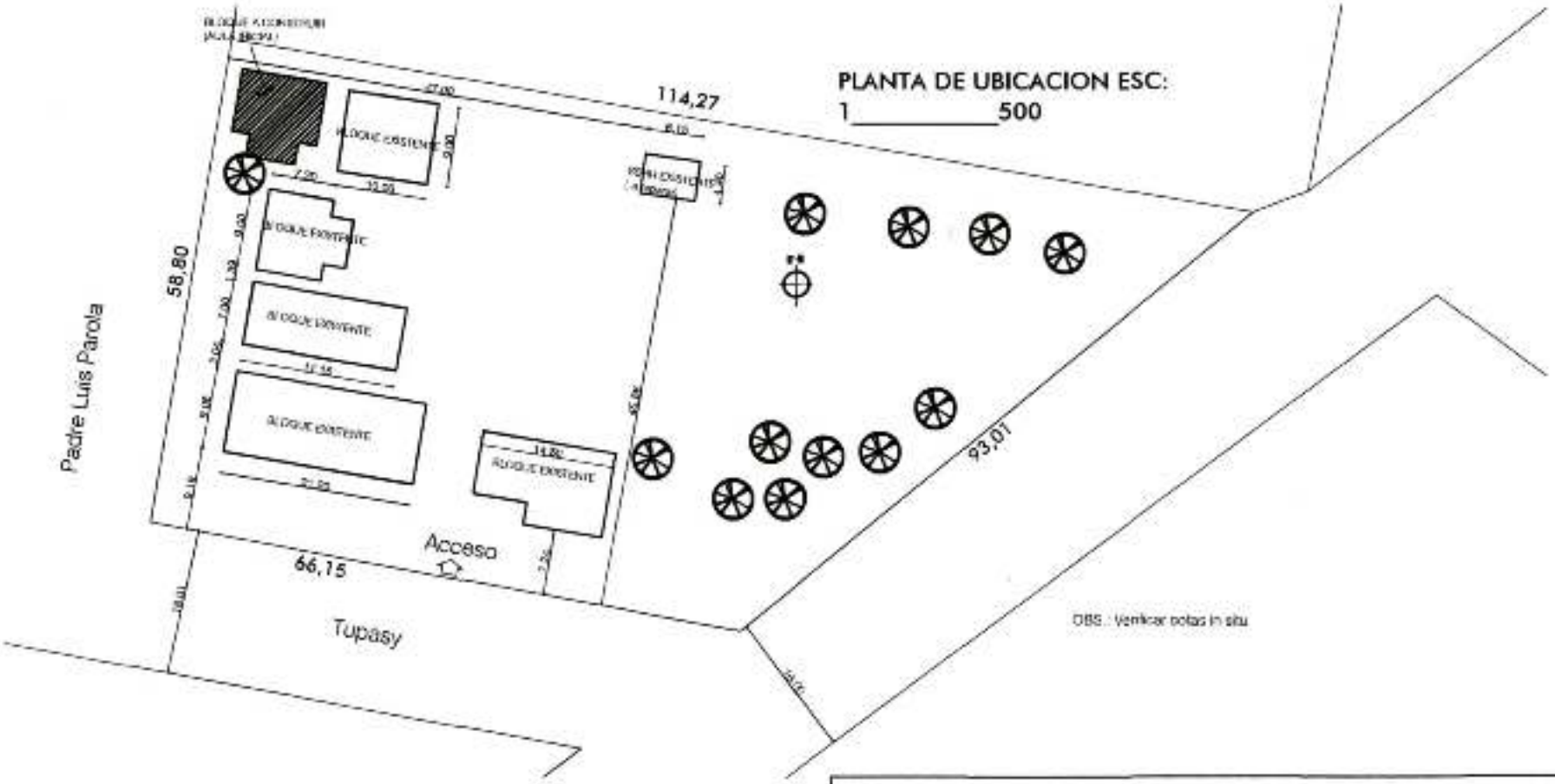

PROYECTO: CONSTRUCCION DE AULA NIVEL INICIAL

PROPIETARIO: ESCUELA BASICA Nº: 4.791 "VILLA UNIVERSITARIA"

UBICACION: CIUDAD DE SAN IGNACIO GUAZU MISIONES

DIRECCION: CALLE TUPASY ESQ PADRE LUIS PAROLA

PROFESIONAL: ARQ. DIEGO A. VALDEZ A.

PROPIETARIO

PROFESIONAL

Diego A. Valdez A.
Arquitecto

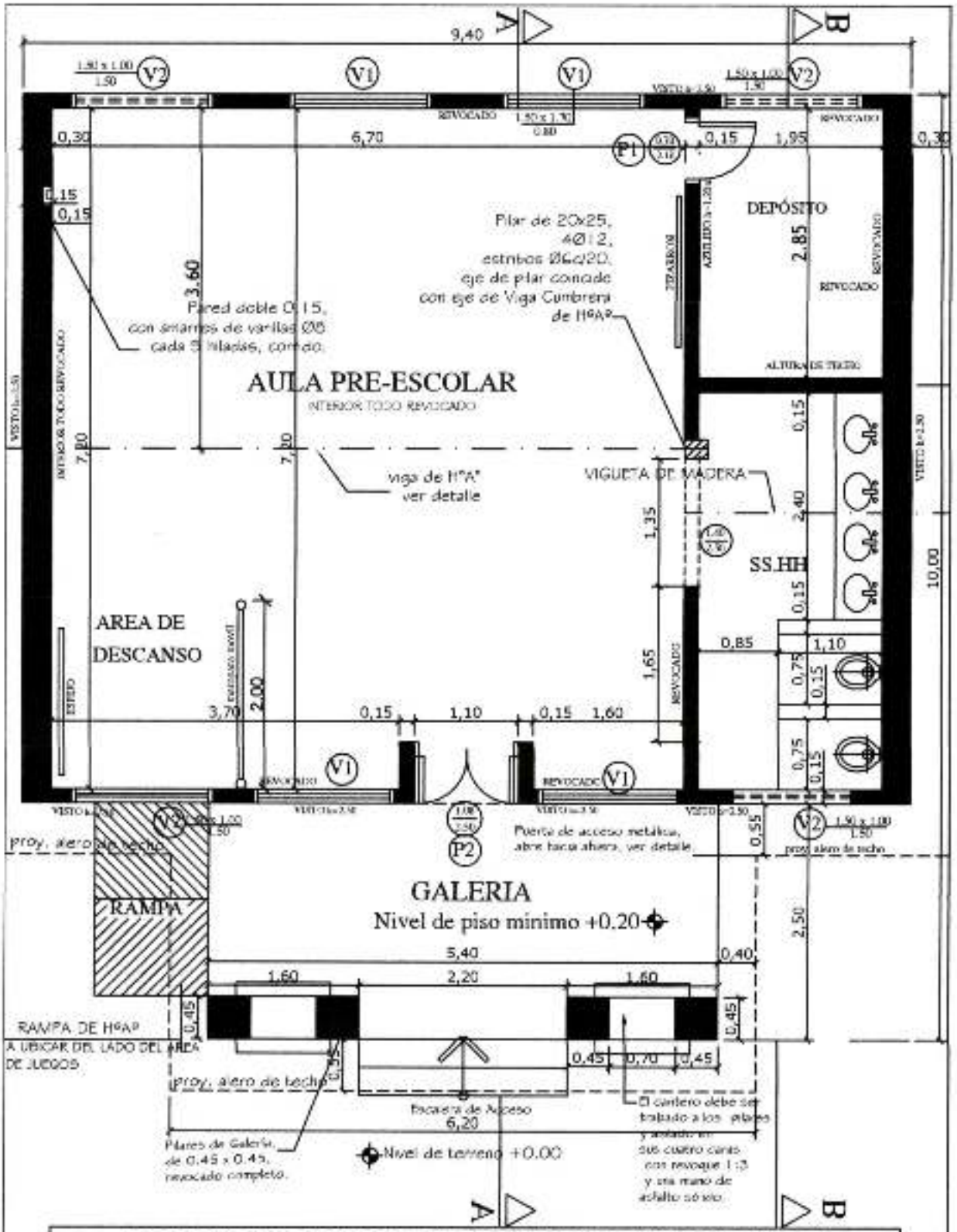

MINISTERIO DE EDUCACION Y CULTURA

DIRECCIÓN DE INFRAESTRUCTURA

EQUIPO TÉCNICO DE INFRAESTRUCTURA

Proyecto	Aula Tipo - Pre-Escolar 7.20 x 7.20 con S.S.H.H.	01
PLANTA CONSTRUCTIVA Esc. 1/50.-		

Diego A. Valdez A
Arquitecto

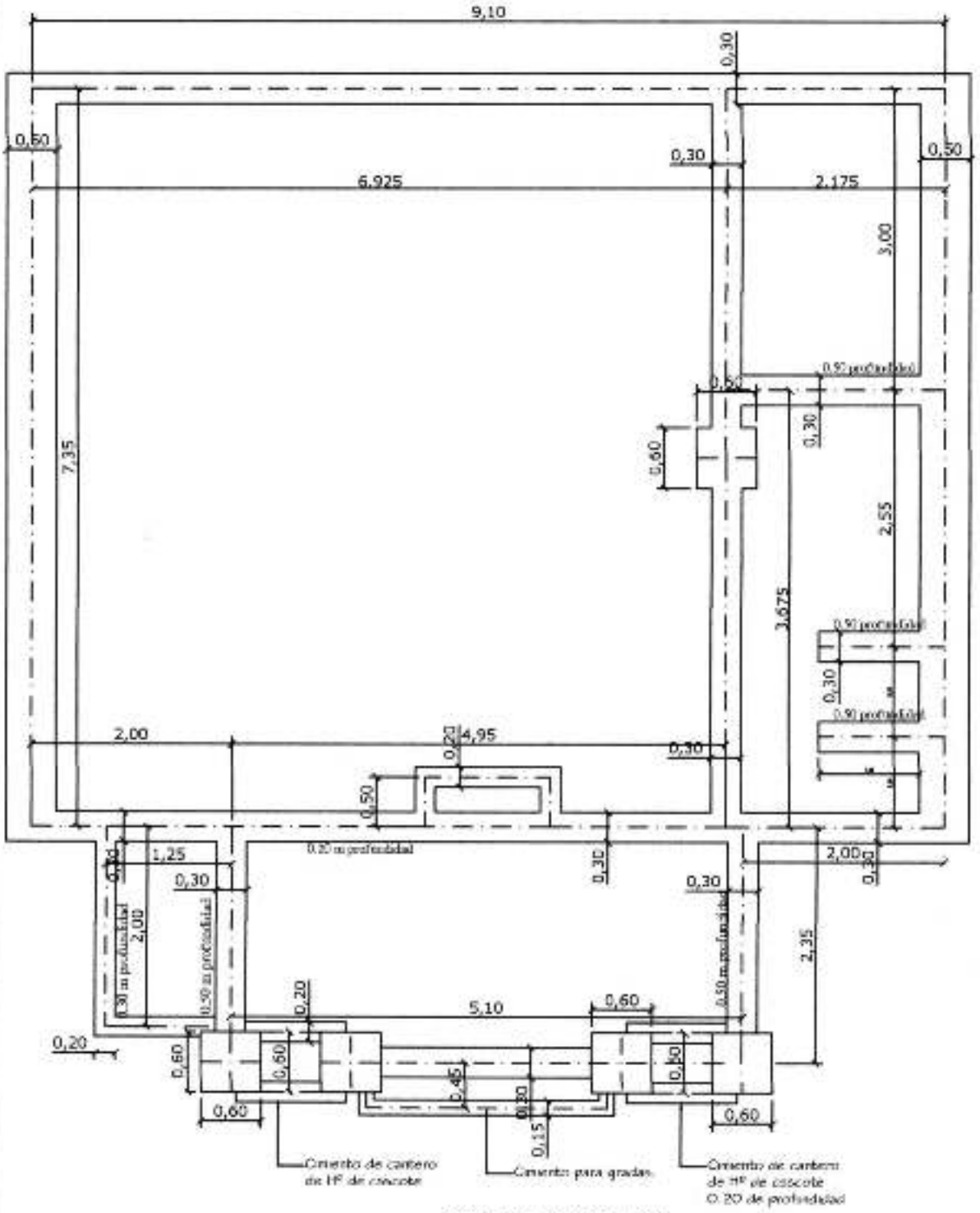

NIVEL DE TERRENO +-0.00
NIVEL INFERIOR FUNDACIÓN
MÍNIMO -0.80 (Ver detalle)

MINISTERIO DE EDUCACION Y CULTURA

DIRECCIÓN DE INFRAESTRUCTURA
EQUIPO TÉCNICO DE INFRAESTRUCTURA

Proyecto	Aula Tipo - Pre-Escolar 7.20 x 7.20 con S.S.H.H.	02
PLANTA DE FUNDACIÓN Esc. 1/50.-		

Diego A. Valdez A.
Arquitecto

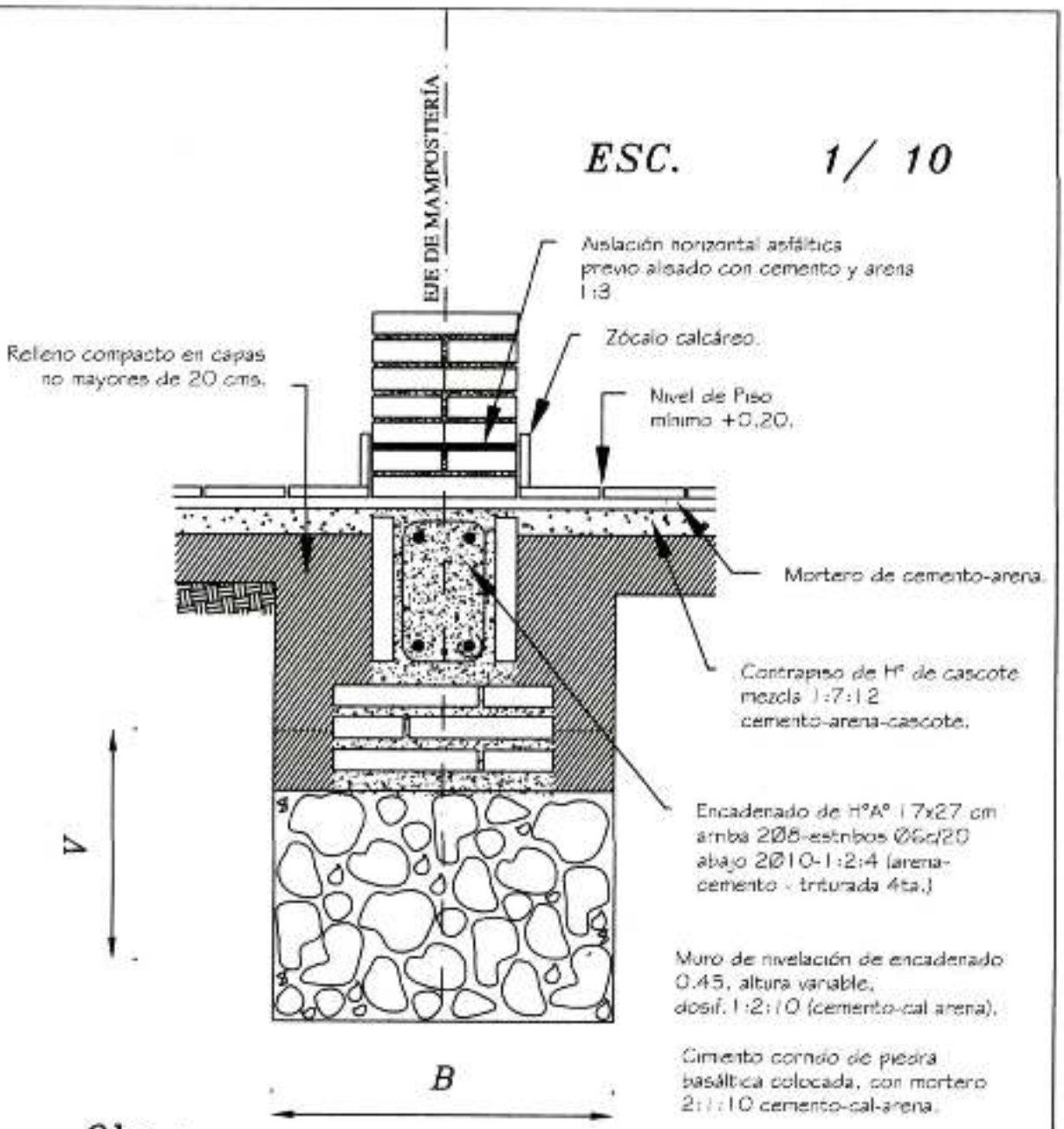

Obs.:

V = variable

B = ancho de cimentación

MINISTERIO DE EDUCACION Y CULTURA DIRECCIÓN DE INFRAESTRUCTURA EQUIPO TÉCNICO DE INFRAESTRUCTURA		
Proyecto	Aula Tipo - Pre-Escolar 7.20 x 7.20 con S.S.H.H.	03
DETALLE DE CIMENTACIÒN Esc. 1/10.		

Diego A. Valdez
Arquitecto

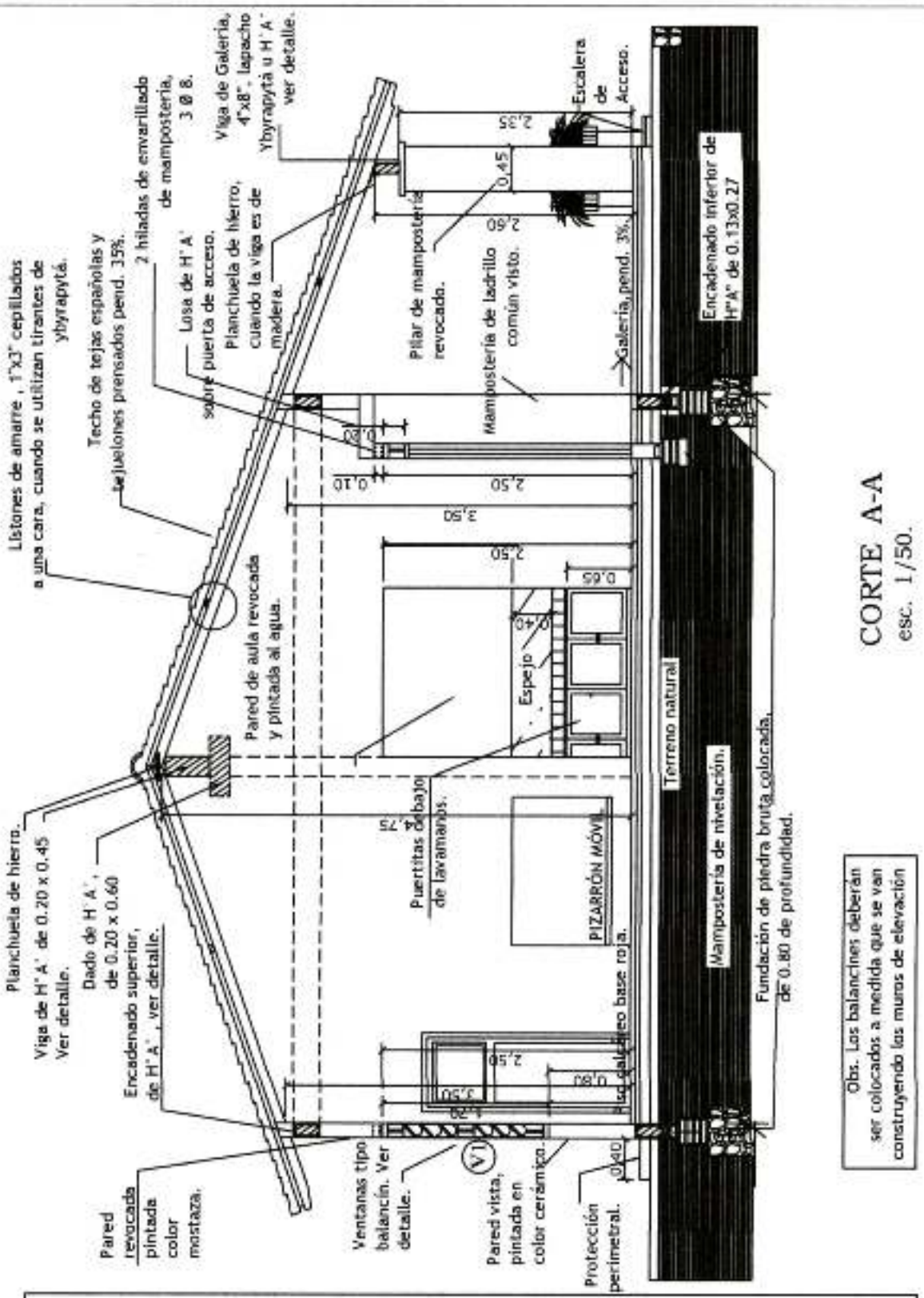

CORTE A-A
esc. 1/50.

Obs. Los balancines deberán ser colocados a medida que se van construyendo los muros de elevación

MINISTERIO DE EDUCACION Y CULTURA

DIRECCIÓN DE INFRAESTRUCTURA
EQUIPO TÉCNICO DE INFRAESTRUCTURA

Proyecto	Aula Tipo - Pre-Escolar 7.20 x 7.20 con S.S.H.H.	04
CORTE A-A	Esc. 1/50.-	

Diego A. Valdez A.
Arquitecto

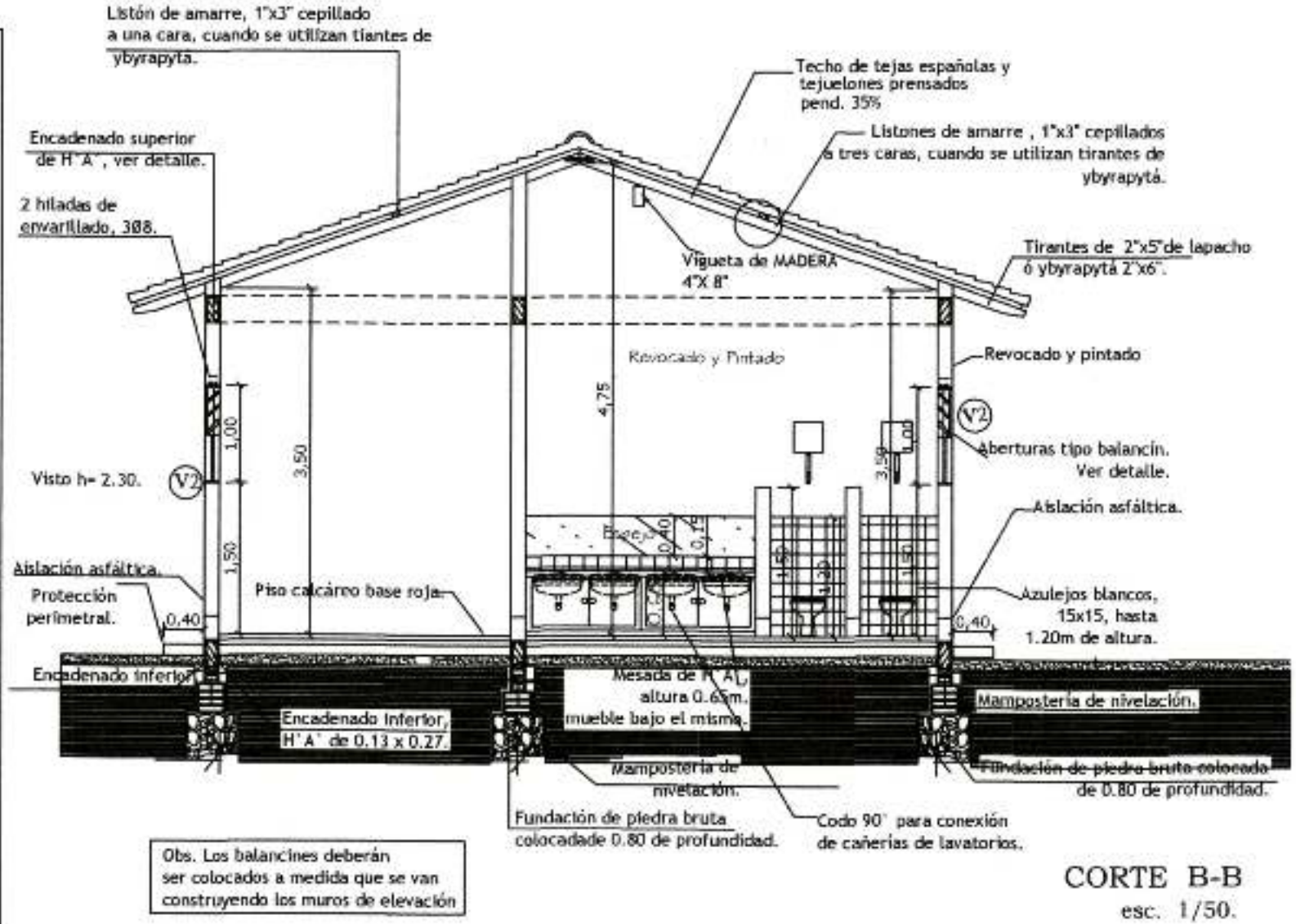

MINISTERIO DE EDUCACION Y CULTURA

DIRECCIÓN DE INFRAESTRUCTURA

EQUIPO TÉCNICO DE INFRAESTRUCTURA

Proyecto: Aula Tipo - Pre-Escolar 7.20 x 7.20 con S.S.H.H.

CORTE B-B Esc. 1/50.-

05

Arq. Jorge A. Valdez A.
Arquitecto

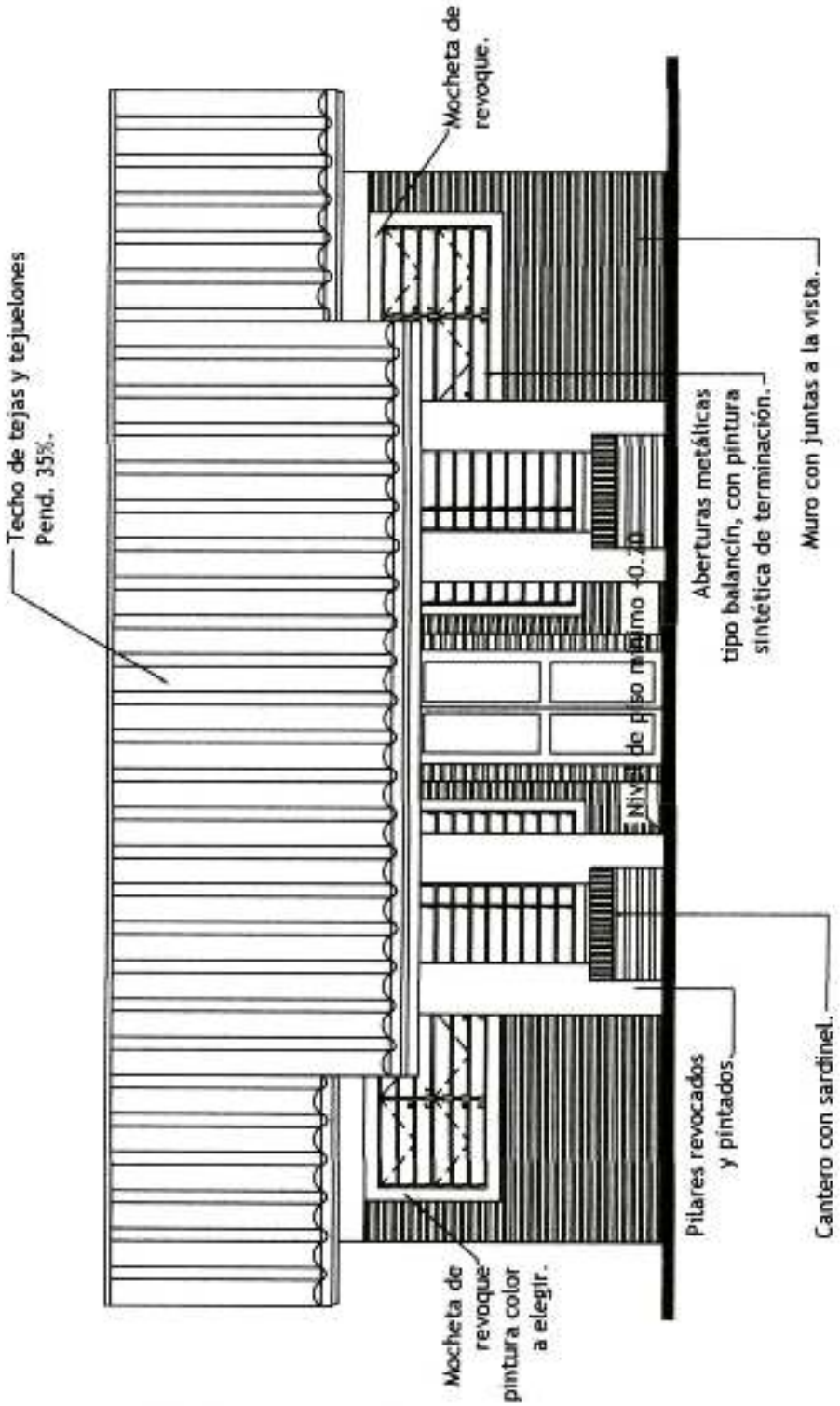

FACHADA PRINCIPAL
esc. 1/50

MINISTERIO DE EDUCACION Y CULTURA
DIRECCIÓN DE INFRAESTRUCTURA
EQUIPO TÉCNICO DE INFRAESTRUCTURA

Proyecto	Aula Tipo - Pre-Escolar 7.20 x 7.20 con S.S.H.H.	06
FACHADA PRINCIPAL	Esc. 1/50.-	

Diego A. Valdez A.
Arquitecto

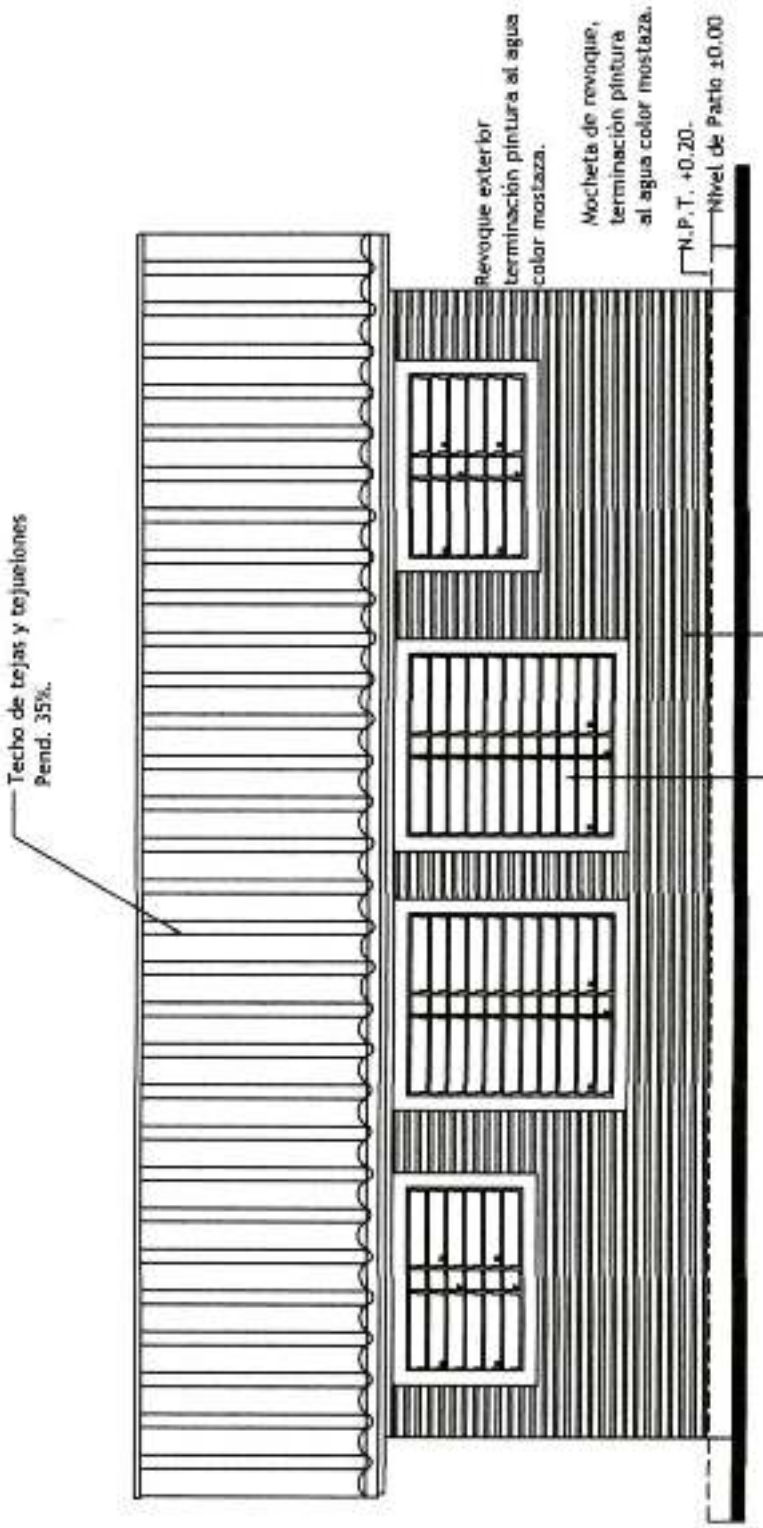

FACHADA POSTERIOR
esc. 1/50

MINISTERIO DE EDUCACION Y CULTURA
DIRECCIÓN DE INFRAESTRUCTURA
EQUIPO TÉCNICO DE INFRAESTRUCTURA

Proyecto	Aula Tipo - Pre-Escolar 7.20 x 7.20 con S.S.H.H.	07
FACHADA POSTERIOR Esc. 1/50.-		

Diego A. Vélez A.
Arquitecto

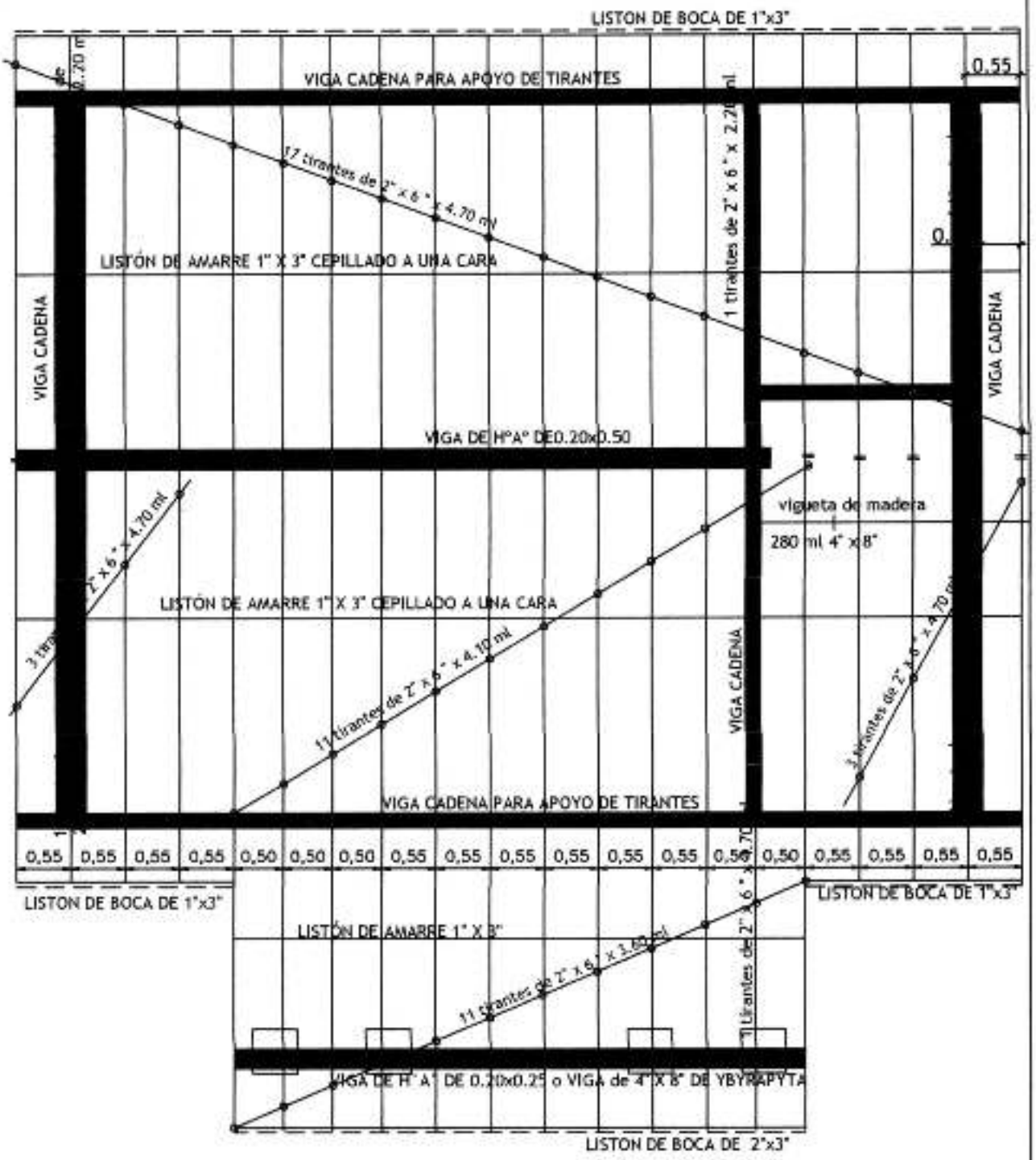

MINISTERIO DE EDUCACION Y CULTURA

DIRECCIÓN DE INFRAESTRUCTURA

EQUIPO TÉCNICO DE INFRAESTRUCTURA

Proyecto	Aula Tipo - Pre-Escolar 7.20 x 7.20 con S.S.H.H.	08
PLANTA DE TECHO	Esc. 1/50.-	

Diego A. Valdez A.
Arquitecto

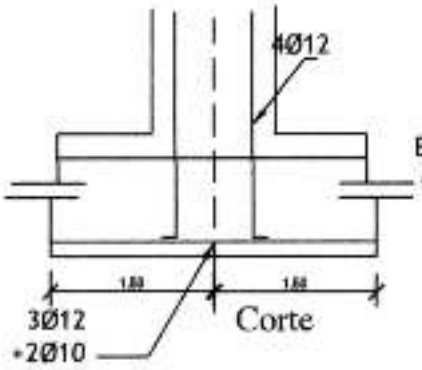

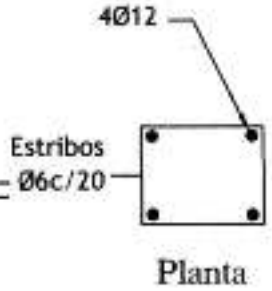

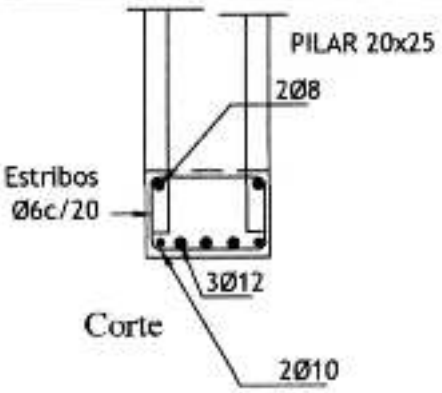

Detalle pilar de apoyo de viga principal Sin escala

PILAR DE Hº Aº DE 0.20 X 0.25

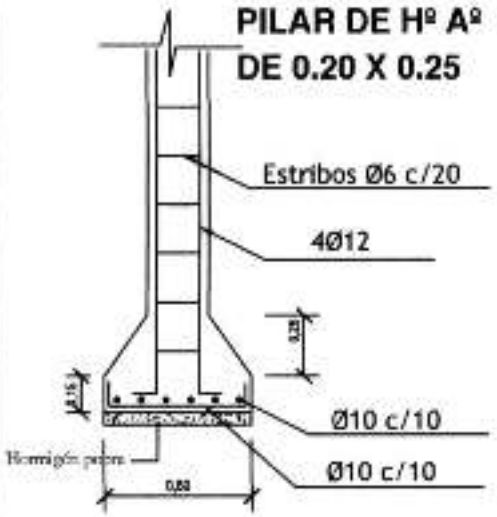

DADO DE Hº Aº DE 0.20 X 0.20 X 0.60

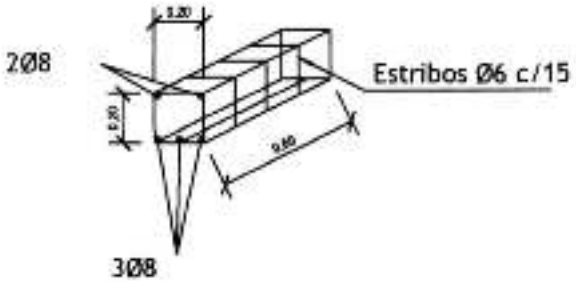

DETALLE DE ZAPATA CON ENCADENADO INFERIOR

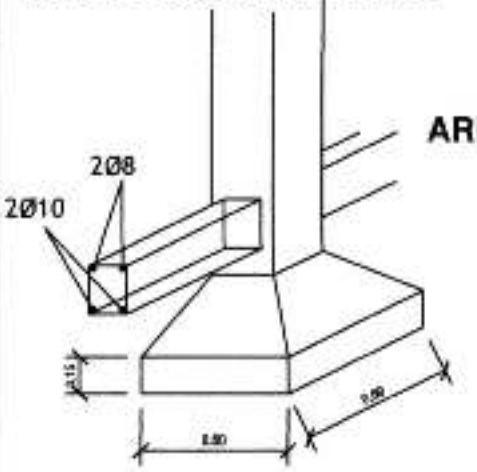

ARMADURA DE ZAPATA

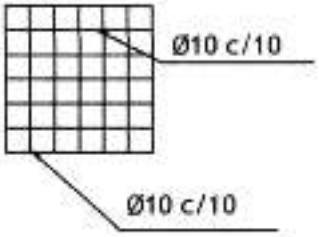

ZAPATA

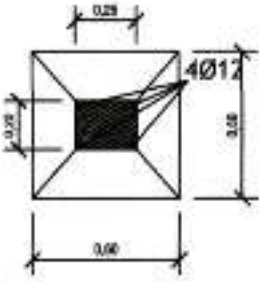

MINISTERIO DE EDUCACION Y CULTURA
DIRECCIÓN DE INFRAESTRUCTURA
EQUIPO TÉCNICO DE INFRAESTRUCTURA

Proyecto	Aula Tipo - Pre-Escolar 7.20 x 7.20 con S.S.H.H.	09
DETALLE DE PILAR DE H°A° Y DADO DE HºAº Esc. 1/25		

Diego A. Valdez A.
Arquitecto

MINISTERIO DE EDUCACION Y CULTURA

DIRECCIÓN DE INFRAESTRUCTURA
EQUIPO TÉCNICO DE INFRAESTRUCTURA

Proyecto: Aula Tipo - Pre-Escolar 7.20 x 7.20 con S.S.H.H.

DETALLE VIGA CUMBRERA DE H°A°

Esc. 1/50.-

10

Viga H°A° 0.20x0.45

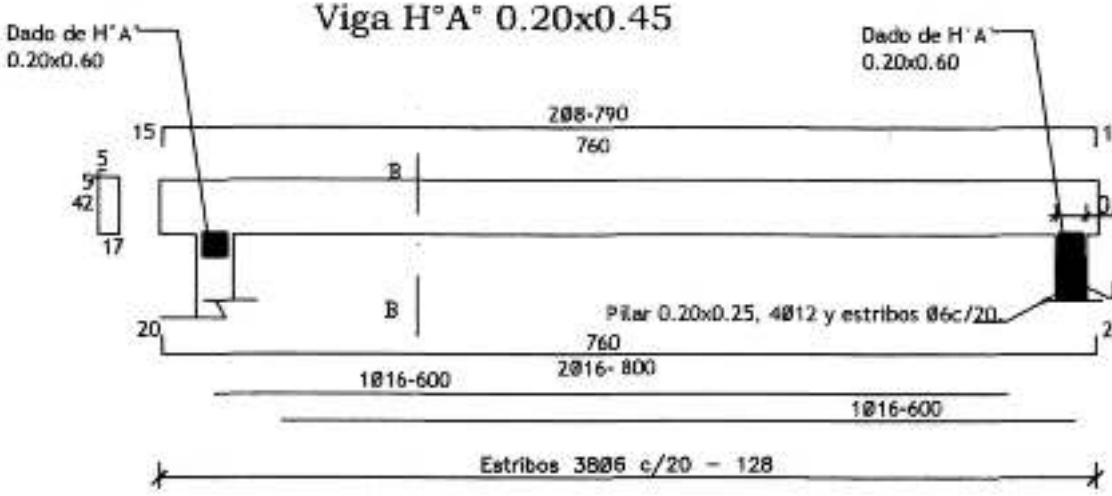

CORTE B-B

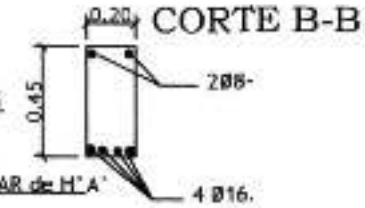

Dosificacion H°A°

1:2 :4

1 CEMENTO
2 ARENA
4 PIEDRA TRITURADA

CORTE C-C

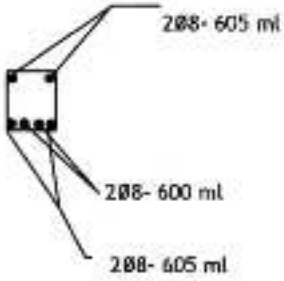

Viga H°A° en Galería 0.20x0.25 (Opcional de Lapacho 4" x 8")

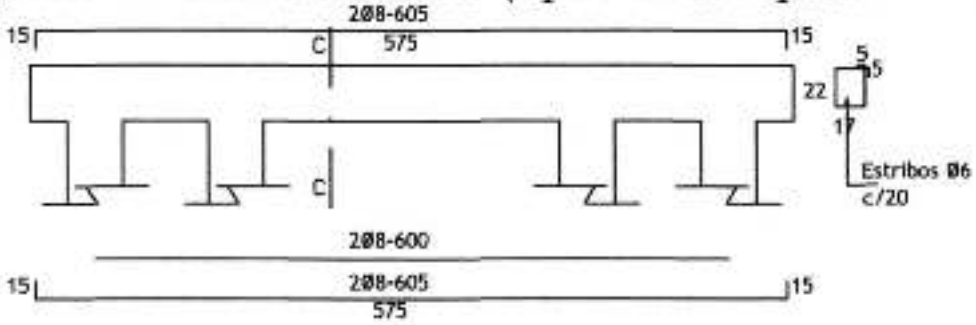

Diego A. Valdez A.
Arquitecto

DETALLE DE CUÑA

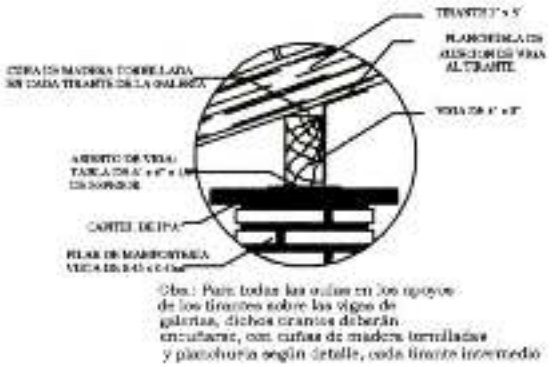
CAPITEL DE PIA
PILAR DE MAMPOSTERIA

Obs.: Para todas las cuñas en los apoyos de los tirantes sobre las vigas de galerías, dichos cuantos deberán encuñarse, con cuñas de madera terminadas y planchuela según detalle, cada tirante intermedio

DETALLE CAPITEL

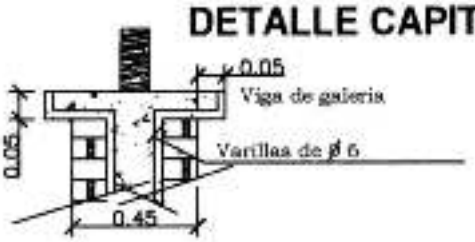
0.05
Viga de galería
0.05
Varillas de ø 6
0.45

DETALLE DE PILAR DE GALERÍA

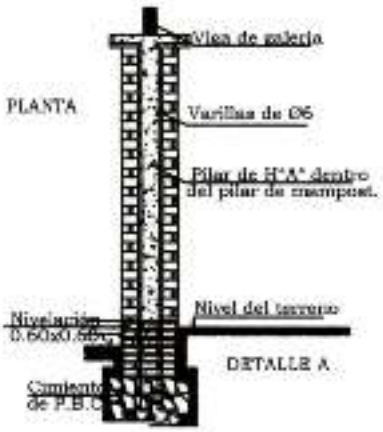
Viga de galería
PLANTA
Varillas de Ø6
Pilar de H°A° dentro del pilar de mampost.
Nivelación
Nivel del terreno
DETALLE A
Cimiento de P.B.C.

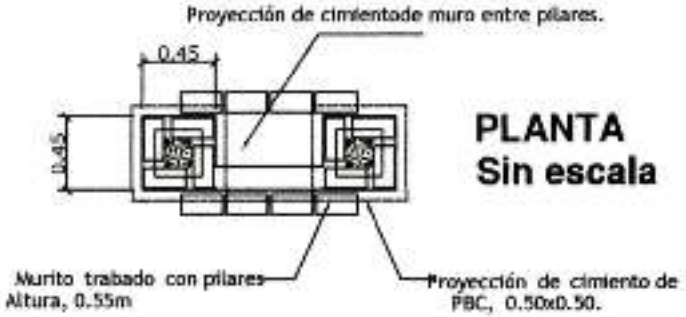
Proyección de cimientode muro entre pilares.
0.45
0.45
Ø6
Ø6
Murito trabado con pilares
Altura, 0.55m
Proyección de cimiento de PBC, 0.50x0.50.

PLANTA
Sin escala

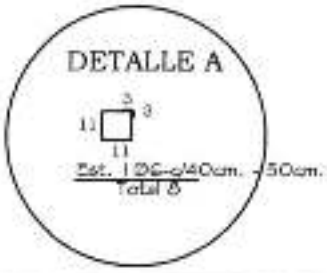
DETALLE A
3
3
11
11
Est. 1 Ø6-c/40cm. 50cm.
Total 8

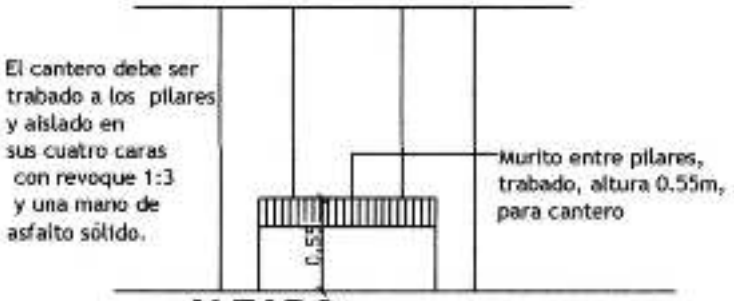
El cantero debe ser trabado a los pilares y aislado en sus cuatro caras con revoque 1:3 y una mano de asfalto sólido.
Murito entre pilares, trabado, altura 0.55m, para cantero
0.55

ALZADO
Sin escala

MINISTERIO DE EDUCACION Y CULTURA
DIRECCIÓN DE INFRAESTRUCTURA
EQUIPO TÉCNICO DE INFRAESTRUCTURA

Proyecto	Aula Tipo - Pre-Escolar 7.20 x 7.20 con S.S.H.H.	11
DETALLE DE PILARES		

Diego A. Valdez A.
Arquitecto

ENCADENADO SUPERIOR Y INFERIOR PARA MURO DE 0.30 (DOBLE 0.15)

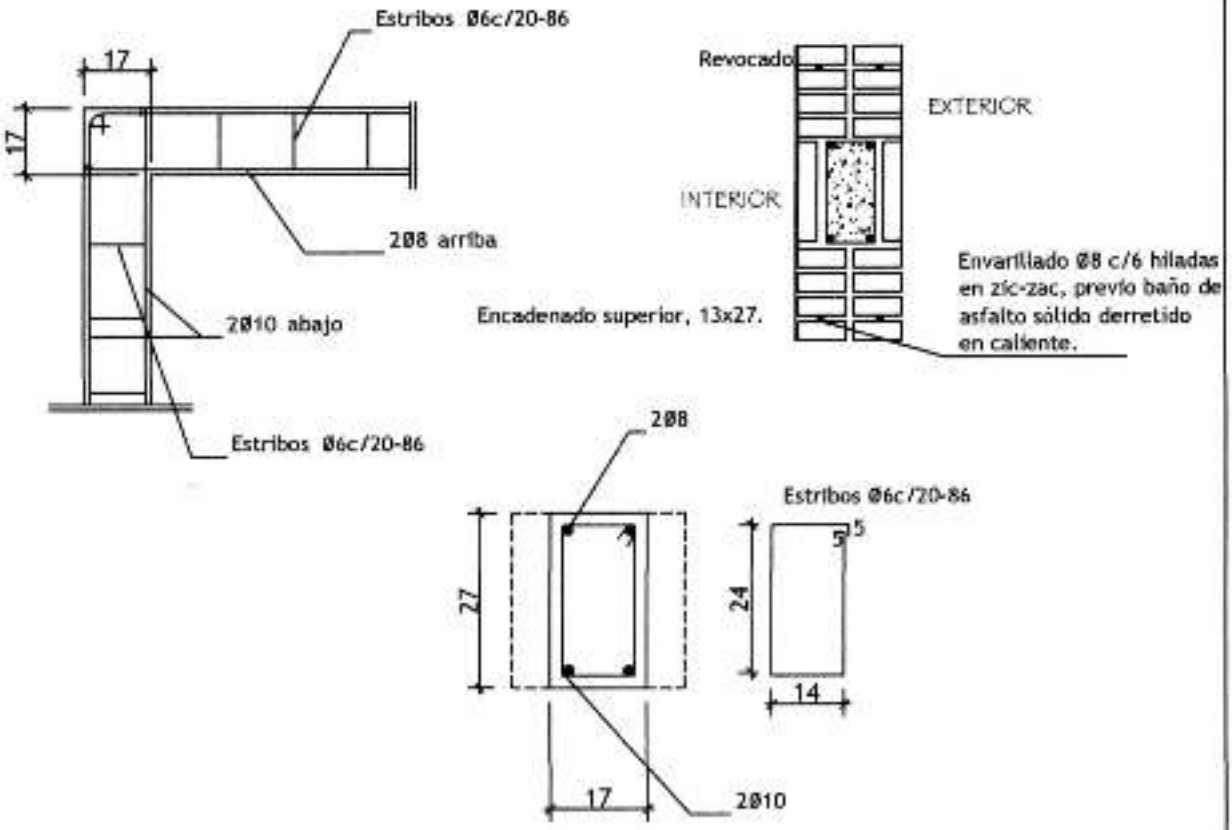

ENCADENADO SUPERIOR PARA MURO DE 0.15

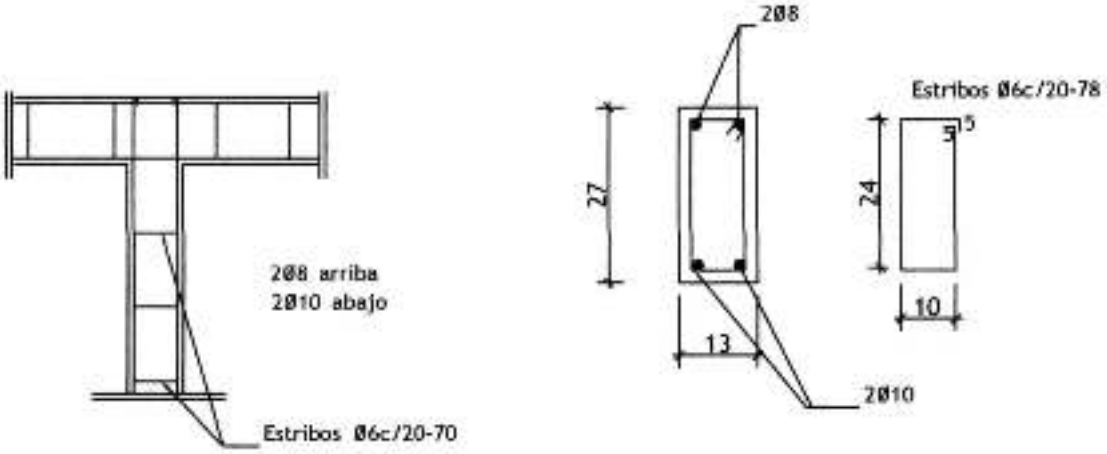

MINISTERIO DE EDUCACION Y CULTURA
DIRECCIÓN DE INFRAESTRUCTURA
EQUIPO TÉCNICO DE INFRAESTRUCTURA

Proyecto	Aula Tipo - Pre-Escolar 7.20 x 7.20 con S.S.H.H.	12
DETALLE DE ENCADENADOS SUPERIOR E INFERIOR		

Diego A. Valdez A.
Arquitecto

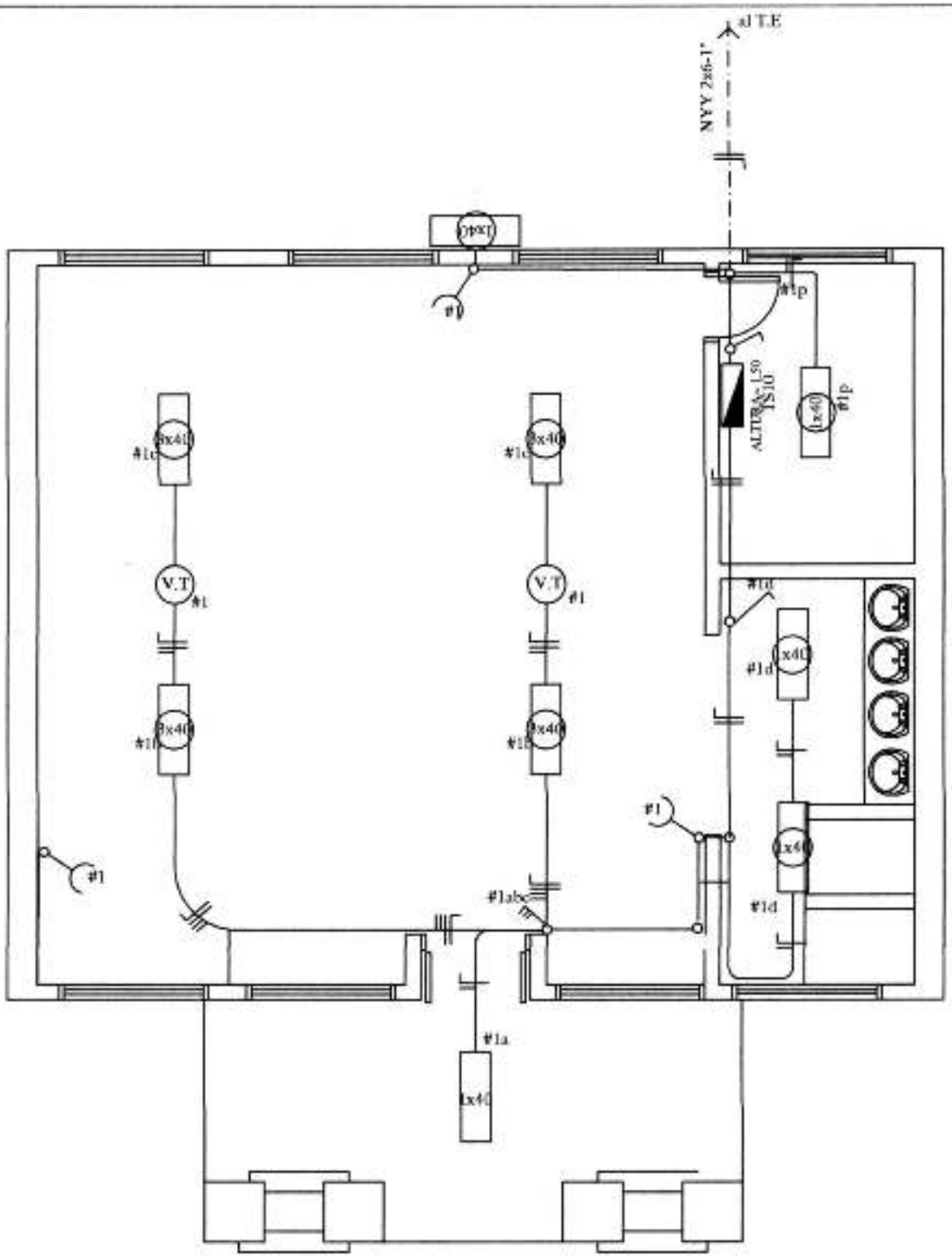

MINISTERIO DE EDUCACION Y CULTURA

DIRECCIÓN DE INFRAESTRUCTURA

EQUIPO TÉCNICO DE INFRAESTRUCTURA

Proyecto	Aula Tipo - Pre-Escolar 7.20 x 7.20 con S.S.H.H.	13
	PLANTA DE INSTALACIÓN ELÉCTRICA Esc. 1/50.-	

Diego A. Valdez A.
Arquitecto

CUADRO DE CARGA DEL TS10

Circuitos	Fluorescentes		Tomas	Otras Cargas	Total
	1x40w	3x40w			
#1	5	4	3	2 (V.T)	1.500
CARGA TOTAL					1.600 W

ESQUEMA DEL TS 6

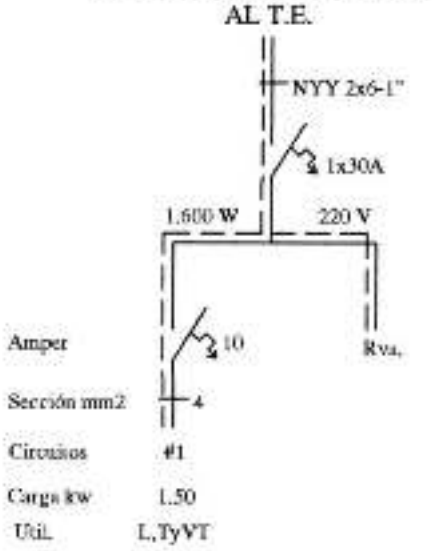

OBSERVACION:
LOS ELECTRODUCTOS NO ACOTADOS SON DE 5/8".
LOS CONDUCTORES NO ACOTADOS SON DE 2mm2.
LOS FLUORESCENTES DEBEN DE TENER EL FACTOR DE POTENCIA CORREGIDO.(CAPACITORES 1 POR CADA ARTEFACTO)
LOS T.C.V. SON TABLEROS DE COMANDO DE VENTILADORES Y DEBEN IR EMPOTRADOS Y CONTENIDOS EN UNA CAJA DE METAL.
LOS VENTILADORES DE TECHO DEBEN ESTAR COLGADOS POR ENCIMA DE LOS EQUIPOS FLUORESCENTES PARA EVITAR SOMBRAS, POR LO MENOS 20 CMS.

MINISTERIO DE EDUCACION Y CULTURA
DIRECCIÓN DE INFRAESTRUCTURA
EQUIPO TÉCNICO DE INFRAESTRUCTURA

Proyecto	Aula Tipo - Pre-Escolar 7.20 x 7.20 con S.S.H.H.	14
	PLANTA DE INSTALACIÓN ELÉCTRICA Esc. 1/50.-	

Diego A. Valdez A.
Arquitecto

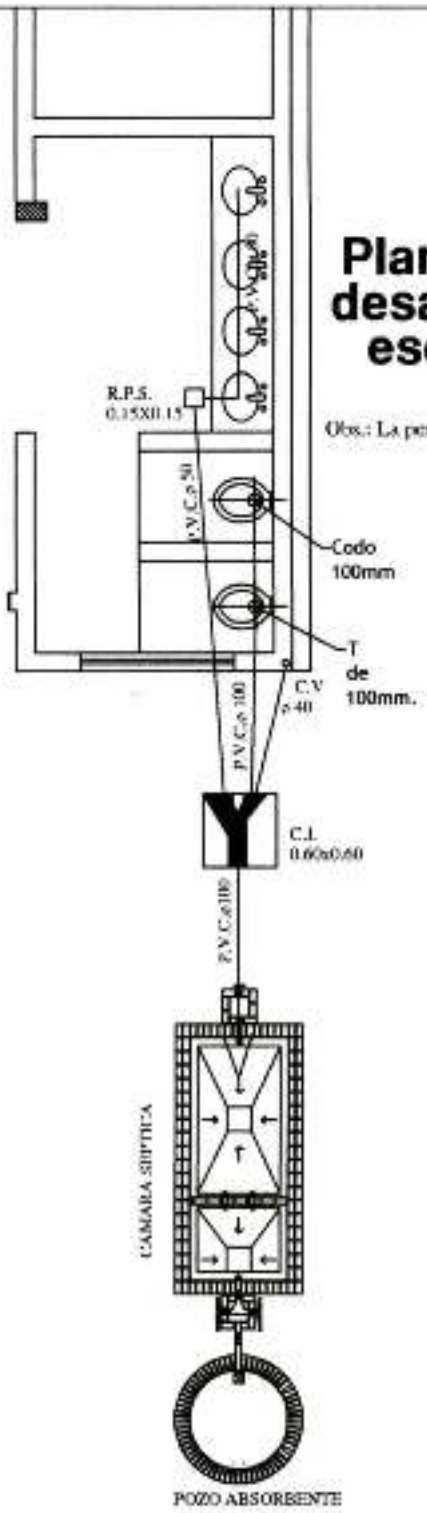

Planta inst. desague cloacal esc.— 1:50

Obs.: La pend. de las cañerías deberán ser 0.5%

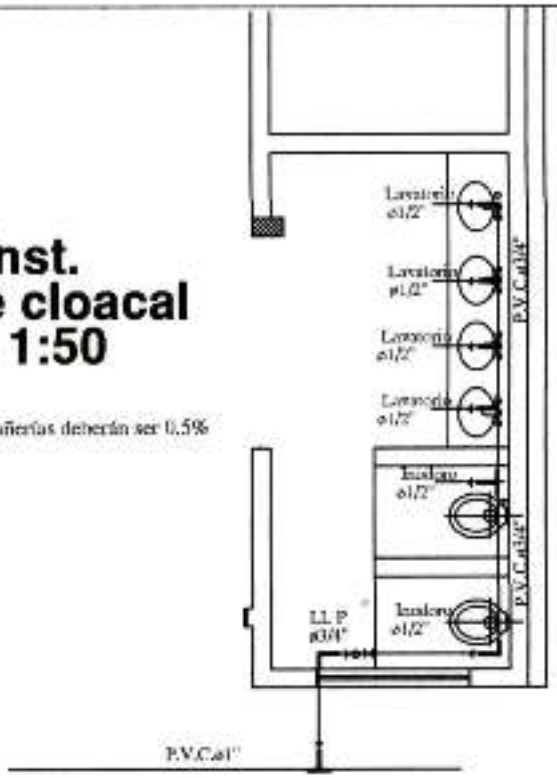

Planta instalacion agua corriente esc.— 1:50

Observación: El caño de PVC Ø3/4 de los lavatorios, deben estar a 20cm del zócalo.

Esc. 1/50.-

MINISTERIO DE EDUCACION Y CULTURA
DIRECCIÓN DE INFRAESTRUCTURA
EQUIPO TÉCNICO DE INFRAESTRUCTURA

Proyecto	Aula Tipo - Pre-Escolar 7.20 x 7.20 con S.S.H.H.	15
	INSTALACIONES SANITARIA Y AGUA CORRIENTE	

Diego A. Valdez A.
Arquitecto

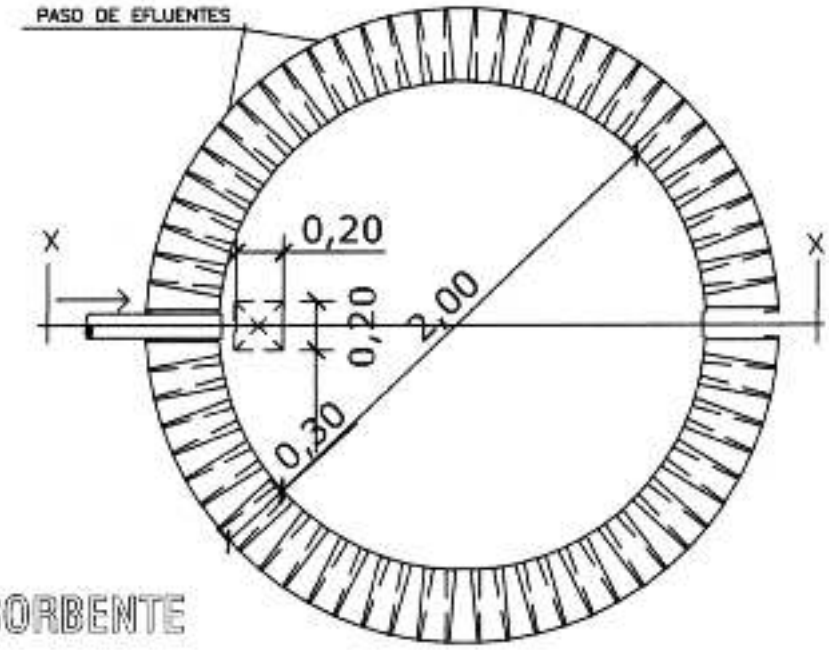

PLANTA
POZO ABSORBENTE

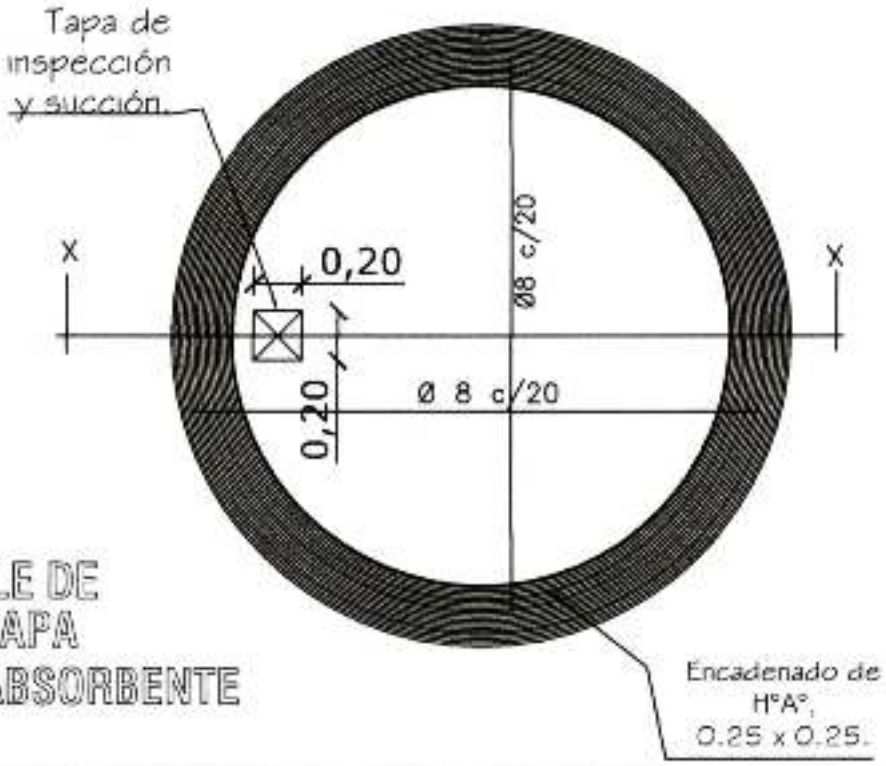

DETALLE DE
LOSA TAPA
POZO ABSORBENTE

MINISTERIO DE EDUCACION Y CULTURA DIRECCIÓN DE INFRAESTRUCTURA EQUIPO TÉCNICO DE INFRAESTRUCTURA		
	Aula Tipo - Pre-Escolar 7.20 x 7.20 con S.S.H.H.	16
	DETALLE DE POZO CIEGO Sin Escala	

Diego A. Valdez A.
Arquitecto

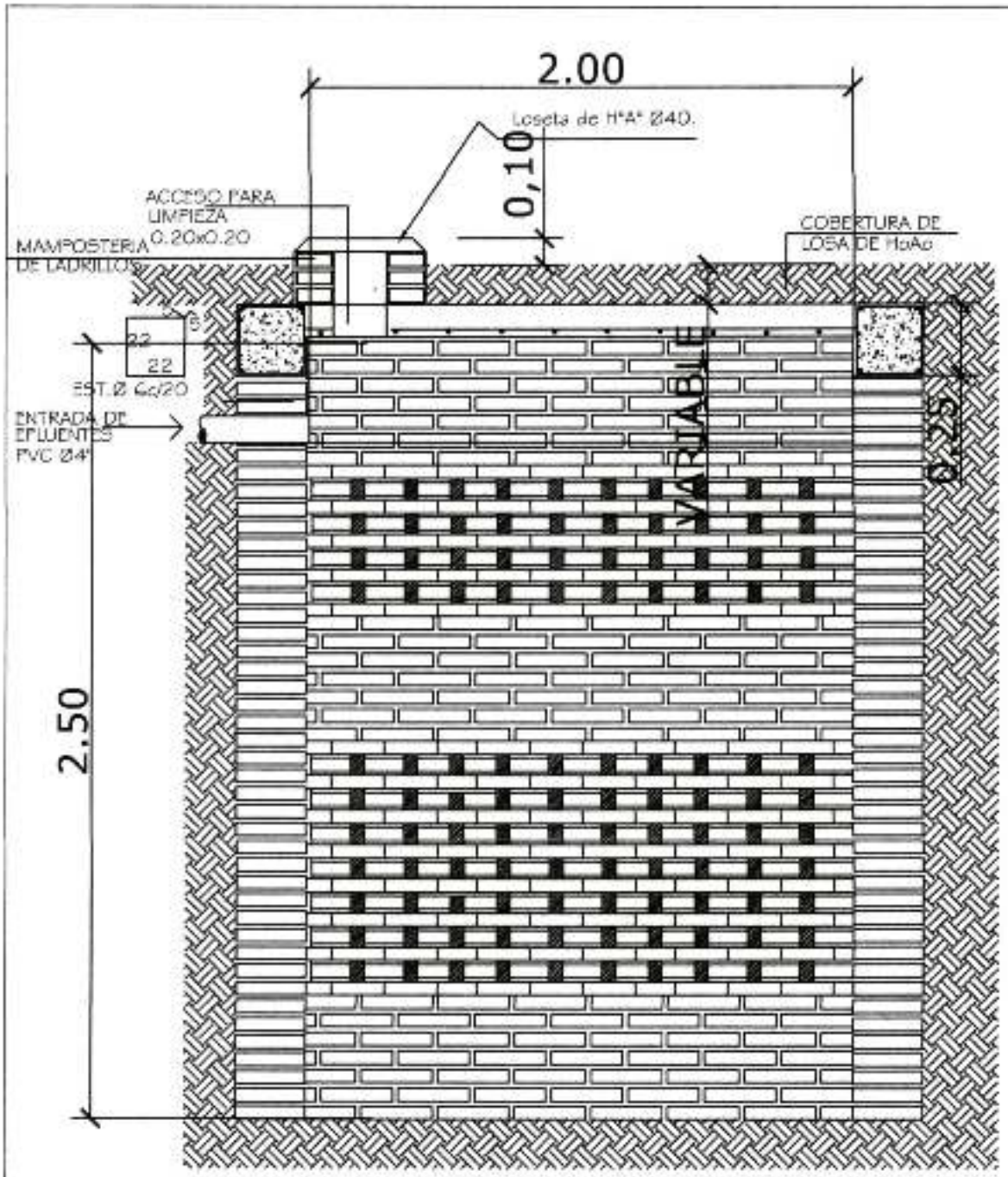

POZO ABSORBENTE

ESC. 1:20

CORTE X-X

ESC. 1:20

MINISTERIO DE EDUCACION Y CULTURA

DIRECCIÓN DE INFRAESTRUCTURA

EQUIPO TÉCNICO DE INFRAESTRUCTURA

Aula Tipo - Pre-Escolar 7.20 x 7.20 con S.S.H.H.

DETALLE DE POZO CIEGO

Esc. 1/20.-

17

Diego A. Valiez A.

Arquitecto

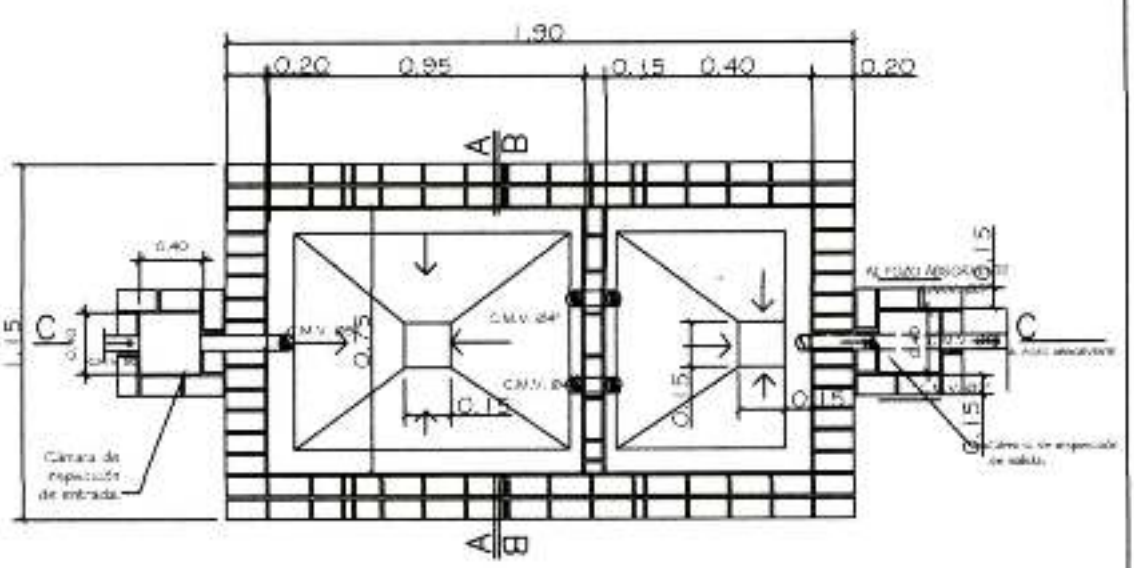

PLANTA CAMARA SEPTICA
Sin escala

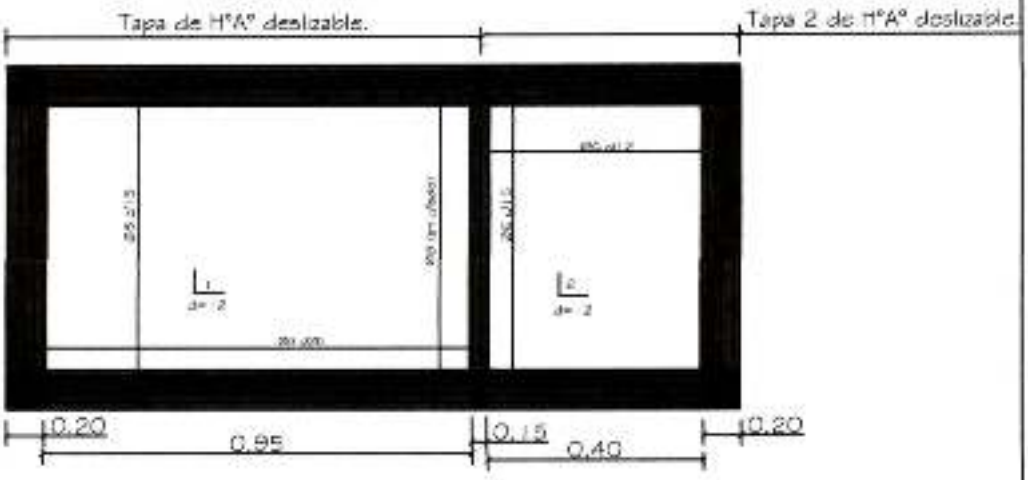

DETALLE DE LISA TAPA CAMARA SEPTICA
Sin escala

MINISTERIO DE EDUCACION Y CULTURA

DIRECCIÓN DE INFRAESTRUCTURA
EQUIPO TÉCNICO DE INFRAESTRUCTURA

Proyecto	Aula Tipo - Pre-Escolar 7.20 x 7.20 con S.S.H.H.	18
DETALLE DE CÁMARA SÉPTICA Sin escala		

Diego A. Valdez A.
Arquitecto

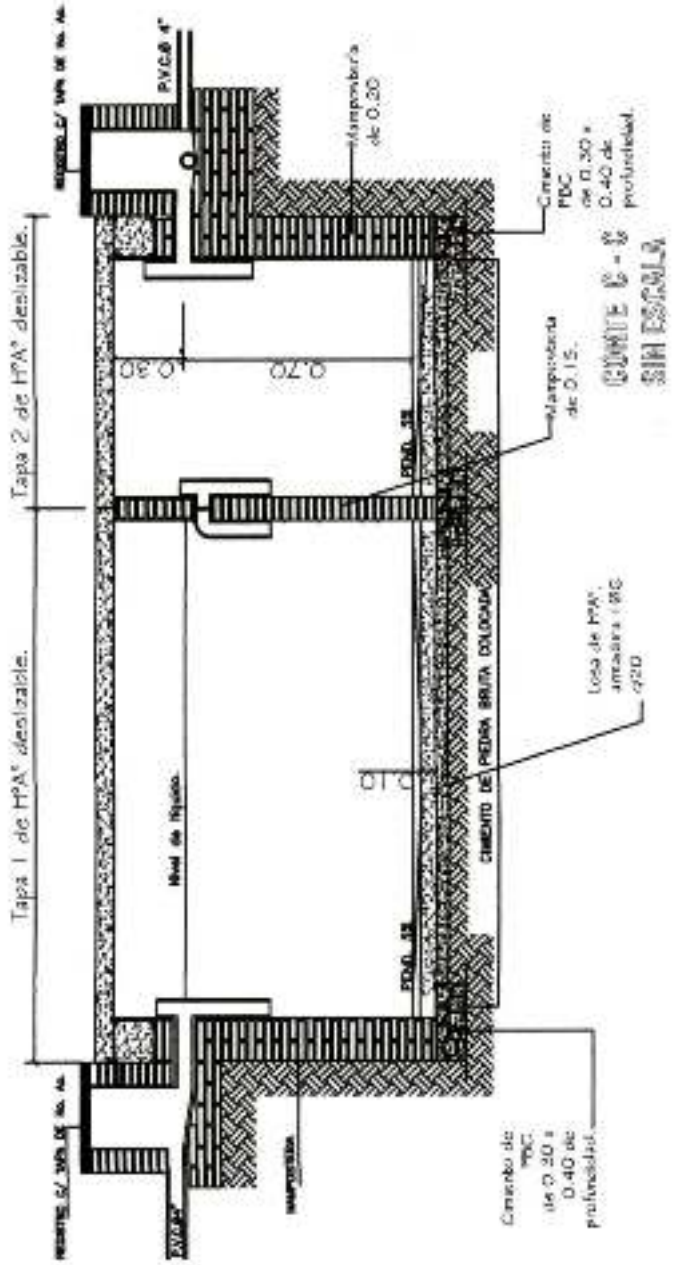

MINISTERIO DE EDUCACION Y CULTURA

DIRECCIÓN DE INFRAESTRUCTURA

EQUIPO TÉCNICO DE INFRAESTRUCTURA

Aula Tipo - Pre-Escolar 7.20 x 7.20 con S.S.H.H.

DETALLE DE CÁMARA SÉPTICA

Sin escala

19

Diego A. Valdez A.
Arquitecto

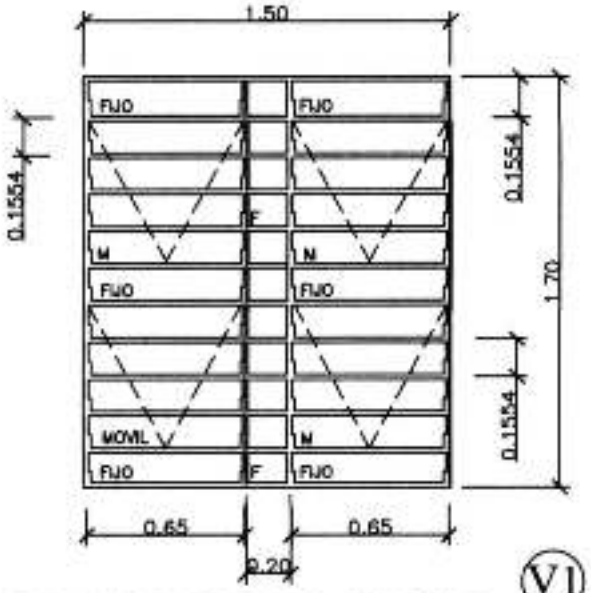

DETALLE DE BALANCINES

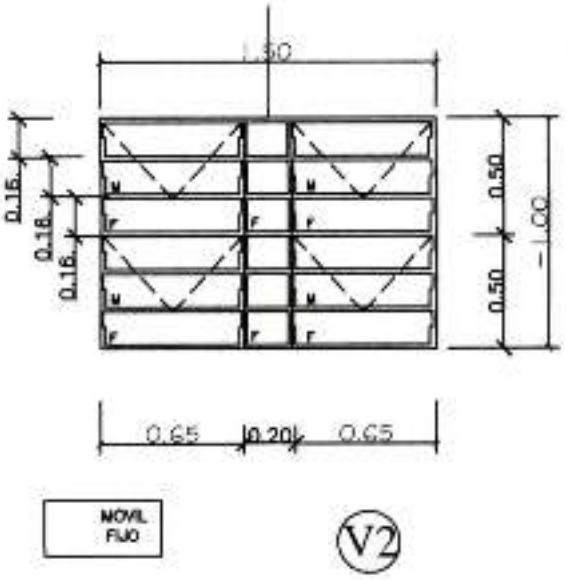

OBS.: COLOCAR LOS BALANCINES EN LA PARTE INTERNA DE LOS MUROS DE MAMPOSTERIA, PARA EVITAR QUE LOS COMANDOS TOPEN CON LOS MISMOS.

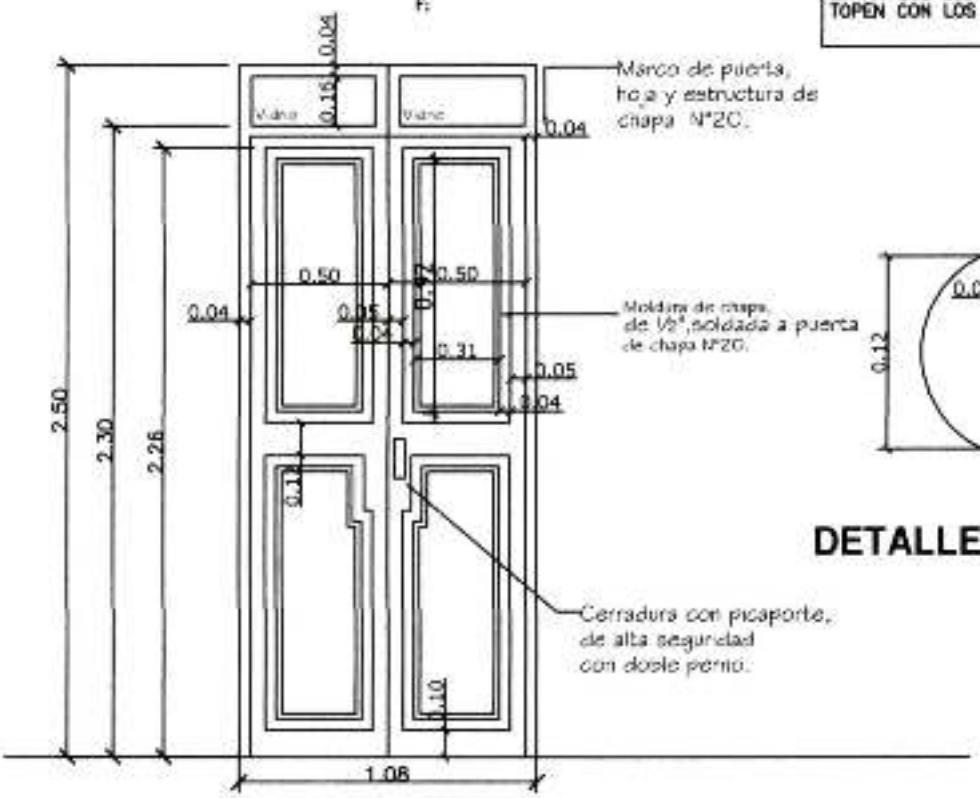

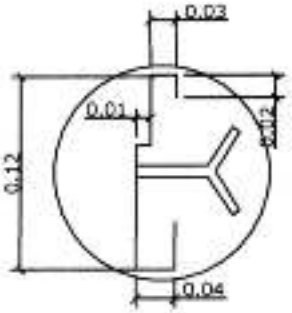

DETALLE DE MARCO

DETALLE DE PUERTA DE ACCESO

MINISTERIO DE EDUCACION Y CULTURA
DIRECCIÓN DE INFRAESTRUCTURA
EQUIPO TÉCNICO DE INFRAESTRUCTURA

Proyecto	Aula Tipo - Pre-Escolar 7.20 x 7.20 con S.S.H.H.	20
DETALLE DE ABERTURAS METÁLICAS Esc. 1/50.-		

Diego A. Valdez A.
Arquitecto

PIZARRÓN MÓVIL

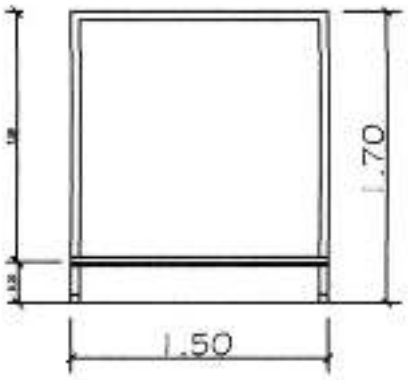

ALZADO

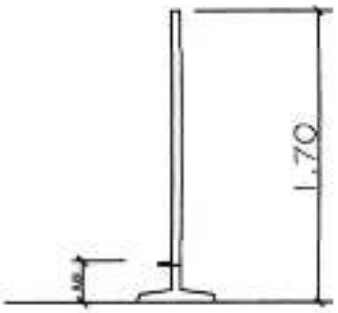

ALZADO LATERAL

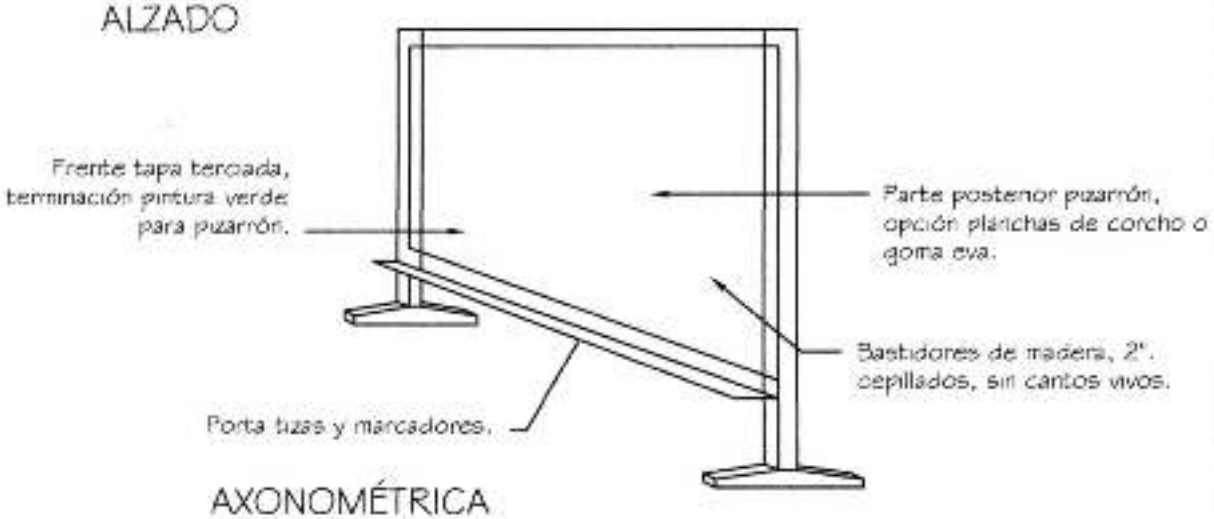

AXONOMÉTRICA

MAMPARA DIVISORIA ÁREA DESCANSO

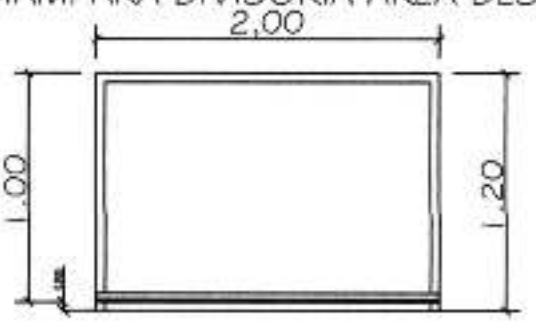

ALZADO

AXONOMÉTRICA

MINISTERIO DE EDUCACION Y CULTURA

DIRECCIÓN DE INFRAESTRUCTURA

EQUIPO TÉCNICO DE INFRAESTRUCTURA

Proyecto	Aula Tipo - Pre-Escolar 7.20 x 7.20 con S.S.H.H.	21
DETALLE PIZARRÒN MÒVIL Y MAMPARA DIVISORIA		

Diego A. Valdez A.
Arquitecto

ESPECIFICACIONES TECNICAS CONSTRUCCION DE AULA NIVEL INICIAL-MUNICIPALIDAD DE SAN IGNACIO MISIONES

CONSIDERACIONES GENERALES.

- Todos los materiales de obra se ajustarán estrictamente a las Especificaciones Técnicas, y deberán ser previamente aprobados por el Fiscal de Obras antes de su uso.

- Para la ejecución de los trabajos a construir, EL CONTRATISTA proveerá la totalidad de los materiales, mano de obra, equipos, coordinación y tecnología necesarios para ejecutar las obras que se describen en los planos, planilla de obra, Especificaciones Técnicas y documentos contractuales.

- EL CONTRATISTA está obligado a emplear mano de obra calificada, métodos y elementos de trabajos que aseguren la correcta ejecución de la obra.

- EL CONTRATISTA tiene el deber presentar los planos y planillas de la obra a realizar en la municipalidad afectada por dicho trabajo y los trámites de exoneración de los impuestos correspondientes correrán por cuenta del mismo.

- EL CONTRATISTA se encargaran de la provisión de la totalidad de los materiales a ser utilizados en la obra, como así también los planos, las especificaciones técnicas, planillas de obras y documentos contractuales

LIBRO DE OBRAS. A los efectos del control de la obra, EL CONTRATISTA proveerá un LIBRO DE OBRAS, cuyas páginas serán foliadas en un original y dos copias. El original y la copia corresponderán al contratista, por lo que su custodia queda a su entera responsabilidad, debiendo este permanecer en el lugar de obras de manera que el fiscal tenga acceso a la misma.

En dicho libro de obras, EL CONTRATISTA Y EL FISCAL dejarán constancia del control de todos los trabajos desde la preparación de la obra hasta la recepción definitiva.

OBRADOR.

- Teniendo en cuenta las necesidades de la obra, EL CONTRATISTA presentara el diseño y características. EL CONTRATISTA presentará planos en escala 1:100 de toda la construcción y las mismas deberán estar incluidas dentro de la oferta.

Se exigirá un área mínima de obrador de 20 m², misma será aprobada por el FISCAL DE OBRAS su ubicación.

VALLADO DE OBRA.

- EL CONTRATISTA tendrá la obligación de cerrar el perímetro del obrador con un cerco de 2.00m. de altura. Se aclara que los cercos a colocar en el perimetro que circunda la obra y obrador, serán con portones y puertas de entrada suficientemente resistentes de manera a garantizar la seguridad del cerramiento.

Diego A. Valdez A
Arquitecto

El cerco se colocará dentro de los 10 días contados a partir de la firma del contrato, las mismas deberán estar incluidas dentro de la oferta.

Cartel de Obras

EL CONTRATISTA deberá prever en su oferta, el costo de un letrero de 2,00 m x 1,50 m. Este letrero lo colocará EL CONTRATISTA en lugar indicado por el Fiscal de obras dentro de los 10 días de iniciada la obra y permanecerá en la obra o en el lugar indicado, hasta que el Fiscal de obra lo estime conveniente. Las mismas deberán estar incluidas dentro de la oferta.

El letrero será de chapa negra N° 24 con armazón de hierro galvanizado y pintado con esmalte sintético.

La altura a que debe ser colocado el letrero será de 1.20 metros, contando desde el nivel natural del terreno hasta la parte inferior del letrero.

1. PREPARACION DE LA OBRA.

a) Limpieza y preparación del terreno.

Previo al replanteo o marcación de los edificios EL CONSTRATISTA efectuará la limpieza del terreno de malezas, escombros, construcciones precarias, etc., si los hubiere.

Si en el sitio hubiere árboles que entorpezcan el emplazamiento de la obra, deberán ser derribados y sus raíces extraídas totalmente, previa conformidad del Fiscal de Obras. El resto de los árboles se protegerá y se cuidará adecuadamente durante todo el tiempo que duren las faenas. En caso de existir construcciones precarias que deban demolerse deberá presupuestarse dentro de este rubro.

Si se encontraren hormigueros deberán ser eliminados antes de dar comienzo a la obra, así como insectos, termitas, tacurúes, etc. EL CONSTRATISTA deberá eliminar del predio de la construcción todos los materiales provenientes de la limpieza y del destronque de los árboles, quemándolos o empleando cualquier método de eliminación, antes de efectuar el replanteo.

b) Replanteo y Marcación.

EL CONSTRATISTA hará el replanteo de la obra basándose en los puntos de referencia indicados en los planos, será responsable de la exactitud de las medidas y escuadrías.

EL CONSTRATISTA suministrará por su cuenta todos los materiales y mano de obra que se requieran para este trabajo.

EL CONSTRATISTA se hará responsable de la correcta marcación de la obra y del cuidado y conservación de todas las estacas y otras marcas aprobadas por el Fiscal de Obras. Se utilizarán estacas de madera de 2" x 3" y cabezales de 1" x 3" como mínimo.

Diego A. Valdez A.
Arquitecto

Se debe cuidar el correcto alineamiento con las demás construcciones.

Una vez limpio y nivelado perfectamente el terreno de acuerdo a las cotas especificadas en los planos correspondientes, EL CONTRATISTA procederá al replanteo general y parcial de la obra. El replanteo realizado por EL CONSTRUCTOR será verificado por el Fiscal de Obras

EL CONSTRATISTA deberá revisar las medidas, haciéndose responsable de cualquier error que pudiere perjudicar a la obra y/o terceros.

Deberá preverse dentro de este rubro el vallado de protección a fin de evitar accidentes a alumnos y profesores de la institución en el desarrollo de la obra.

4. EXCAVACION Y CARGA DE CIMIENTO DE PIEDRA BRUTA.

a) Excavación de cimientos.

Los anchos y las profundidades de las zanjas serán de la misma medida de los cimientos que contendrán, especificados en los planos de cimentación. De las excavaciones se quitarán las piedras, troncos, basuras y cualquier otro material que por descomposición pueda ocasionar hundimientos. Los fondos serán uniformes y nivelados y deberán llegar a tierra firme. Si lloviese estando las zanjas abiertas, se procederá a limpiarlas de lodos y capas blandas antes de cargarlas. No se permitirá rellenos de las zanjas en caso de errores de niveles. No se realizará ninguna carga de cimiento sin previa autorización escrita del Fiscal de obras.

b) Cimiento de piedra bruta.

Se hará con piedra bruta tipo basáltica o arenisca, colocada y trabada con mezcla 1: 2: 10 (1 balde de cemento, 2 baldes de cal y 10 baldes de arena lavada). En caso que sea necesaria la utilización de otro material y la cimentación deba ser modificada por problemas imprevistos en el terreno o provisión del material, el supervisor de obras indicara la solución del caso.

En el caso de las obras con estructura de H°A°, está prevista la ejecución de este rubro en los bordes de galería, como así también en los casos que por la topografía del terreno exija la construcción de muro de contención por debajo de la viga cadena inferior a fin de evitarse el escurrimiento de los rellenos interiores. El CONTRATISTA deberá prever en este rubro el costo de dichos trabajos.

5. ESTRUCTURA DE H° A°.

Resistencia Característica del Hormigón estructural

La misma será de Fck 210 Kgr/cm2 a los 28 días.

a) Excavación y carga de zapatas.

Diego A. Valdez A.
Arquitecto

b) Pilares.

c) Vigas

d) encadenados

a) Excavación y Carga de Zapatas: Excavación y carga de zapatas:

Las excavaciones de las zanjas se harán de las medidas indicada en los planos respectivos y los fondos serán uniformes y nivelados y deberán llegar a terreno firme, las armaduras de parrilla de zapata deberán asentarse sobre sello de Ho pobre con mezcla 1: 3: 6 (cemento- arena-triturada), el recubrimiento mínimo de las armaduras no será menor a 5 cm. La consistencia del Ho debe ser espesa y no fluida sin mucha agua y no deben estar en contacto con agentes agresivos, tales como sales, óxidos, etc.

. Como norma general no se permitirá la utilización de H° de consistencia fluida, recomendándose la utilización de H° de consistencia plástica, evitándose la segregación de materiales sólidos y la acumulación en exceso de agua libre, ni de lecherada sobre la superficie de H°.

b) PILARES, c) VIGAS.

Encofrados.

La construcción de los encofrados será impecable. Los encofrados serán estancos, a fin de evitar el empobrecimiento del hormigón por escurrimiento en la lechada de cemento.

Deberán ser de fácil desarme a los efectos de permitir desencofrados parciales o sucesivos de la estructura a fin de favorecer el endurecimiento del hormigón sin alterar las condiciones de alterabilidad del conjunto. Se dejarán previstos de antemano los agujeros y nichos necesarios, para los artefactos de iluminación y ventiladores.

La parte inferior de una de las caras de los moldes de columnas, quedará abierta hasta poco antes de colocar el hormigón a objeto de ver prolijamente limpia la punta.

A los encofrados de las vigas de luces mayores de 6 m, se proveerá de una flecha hacia arriba de 2 mm. por cada metro de luz, además los encofrados deberán tener las dimensiones libres de un par de milímetros más de los definitivos, en consideración del aumento del volumen de la madera a humedecerse y por contracción del hormigón.

Los parantes de sostenes deberán apoyar sobre el suelo por intermedio de tablones y por interposición de piezas de madera en formas de cuñas encontradas que permitan imprimir a aquellos en cualquier momento descansos paulatinos. Estos parantes no podrán tener una separación de más de 0,80 m. Entre los parantes se deberán colocar alfajías en cruz en forma de contravientos, para garantizar la estabilidad de aquellos

Diego A. Valdez A.
Arquitecto

contra refuerzos accidentales. Los parantes no podrán ser empalmados más de una vez y en tercio de su altura, en una misma estructura no habrá más de 25% de parantes empalmados y no más de uno por cada cuatro de un mismo elemento; el empalme de los parantes será con tablones en los cuatro costados.

Armaduras.

Protección del material.

El acero para la armadura deberá estar siempre protegido contra lesiones. En el momento de su colocación en la obra, deberá estar libre de suciedades, escamas perjudiciales, pinturas, aceite u otras substancias extrañas. No obstante cuando el acero tenga sobre su superficie herrumbres nocivas, escamas sueltas y polvos que puedan ser fácilmente removibles, deberá ser limpiado por el método más adecuado si así lo indica el Fiscal de Obras.

Corte y doblado.

El doblado de las barras de armaduras deberá ejecutarse en frío en la forma indicada en los planos. Los estribos y las barras de amarre deberán ser doblados alrededor de un perno cuyos diámetros no deberán ser en el caso de los estribos, menores a 2 (dos) veces y de las barras a 6 (seis) veces el espesor mínimo, con excepción de las barras más gruesas que 1 (una) pulgada, en cuyo caso, el doblado deberá efectuarse alrededor de un perno de diámetro igual a 8 (ocho) veces el diámetro de la barra.

Colocación y fijación.

Todos los aceros para armaduras deberán ser colocados exactamente en las posiciones indicadas en los planos y firmemente sostenidos durante la colocación y el asentamiento del hormigón. Los empalmes o uniones deberán ser escalonados tan lejos unos de otros como sea posible. Las barras deberán ser amarradas en todas las intersecciones. Para las ataduras de las varillas se usarán alambres de producción nacional.

Para evitar el contacto de las armaduras con el encofrado, deberán ser separados por bloques de morteros.

Todas las varillas deberán tener una extensión de fluencia convencional = 4.200 Kg./cm2.

Agregados.

Los agregados finos y gruesos serán perfectamente limpios y de una granulometria acorde con el dimensionamiento del desagüe necesario para obtener un hormigón cuya resistencia a los 28 días será de 210 Kg./cm2. Ellos serán acopiados, medidos y

Diego A. Valdez A.
Arquitecto

dosificados o transportados a la hormigonera en la forma aprobada por el Fiscal de Obras.

Mezclado del Hormigón.

El hormigonado será mezclado mecánicamente en el lugar de su aplicación. El hormigón deberá ser completamente mezclado en una hormigonera de tal capacidad y tipo que permita la obtención de una distribución uniforme de los materiales en toda la masa resultante. El mezclado a mano será permitido en caso de emergencia y con el permiso escrito del Fiscal de Obras. Cuando tal permiso sea otorgado, las operaciones de mezclado deberán efectuarse cuidando que la distribución de los materiales sea en toda la masa.

El mezclado deberá ser continuado hasta que se obtenga una mezcla homogénea con la consistencia requerida. Las cargas de mezclado manual no deberán exceder el volumen de 250 litros.

Colocación del Hormigón.

Todo el hormigón deberá ser colocado antes de que haya comenzado su fraguado inicial y en todos los casos, dentro de los 30

Deberá tenerse especial cuidado en la carga de las superficies inclinadas, el hormigón deberá tener la consistencia necesaria para no escurrir, así también deberá ser suficientemente trabajable para rellenar los nervios de las placas alivianadas. El hormigón, durante e inmediatamente luego de su colocación deberá ser bien compacto. Para ello, se proveerá la suficiente cantidad de varillas azadones y pisones, para compactar cada carga antes de que sea descargada la siguiente y para evitar la formación de juntas entre las distintas cargas. Para obtener una superficie lisa y uniforme, se deberá efectuar a lo largo de todas las cargas apisonado adicional conjuntamente con el empleo de varillas o azadones.

El empleo de vibradores estará supeditado a la aprobación del Fiscal de Obras. El hormigón deberá ser colocado en forma continua a lo largo de cada sección de la estructura o entre las juntas indicadas.

Curado del Hormigón.

Las superficies del hormigón expuestas a condiciones que puedan provocar un secado prematuro, deberán ser protegidas tan pronto como sea posible, cubriéndolas con lona, paja, arpillera, arena o con otro material adecuado, y mantenidas húmedas permanentemente.

Si las superficies no fueron protegidas en la forma antes indicada, las mismas deberán ser humedecidas por regado o por chorros de agua. El curado deberá continuarse por un período de tiempo no menor de 7 (siete) días luego de la colocación del hormigón

Diego A. Valdez A.
Arquitecto

Remoción del encofrado y descimbrado.

Los encofrados y cimbrados no deberán ser removidos sin el previo consentimiento del Fiscal de Obras. Los bloques y las abrazaderas deberán ser removidos al mismo tiempo que los encofrados y, en ningún caso, se permitirá la permanencia de porciones de encofrados de madera en el hormigón.

No obstante, y en ningún caso, los encofrados serán retirados de las columnas y de las vigas en menos de 7 y 14 días, respectivamente.

Los soportes serán removidos de tal manera que permita al hormigón tomar, uniforme y gradualmente las tensiones debidas a su propio peso. El plan de descimbrado o desencofrado se harán conjuntamente con el Fiscal de Obras.

Remiendos.

Tan pronto como los encofrados hayan sido removidos, todos los alambres o dispositivos metálicos salientes que hayan sido empleados para mantener los encofrados en su lugar, deberán ser removidos o cortados a por lo menos 7 (siete) milímetros por debajo de la superficie del hormigón.

Los rebordes de mortero y todas las irregularidades causadas por las juntas de los encofrados deberán ser removidos. Las cavidades, depresiones y vacíos que se observan luego de la remoción de los encofrados, deberán ser rellenados con mortero de cemento mezclado en la misma proporción que aquella usada para la estructura de la obra.

Encadenado de HºAº.

Todos los muros llevarán encadenados inferior y superior. En los casos en donde las aberturas son continuas (balancines), agregar un ▯ de 10 mm. más al encadenado superior. En los muros de 0,15 las cadenas serán de 0,13 x 0,27 y tendrá 2 varillas de 8 mm. de diámetro arriba y 2 varillas de Ø 10 mm. de diámetro abajo, con varillas de 6 mm. de diámetro cada 20 cm. como estribos. En los muros de 0,30 serán de 0,17 x 0,27 con ladrillos a los costados según planos y con varillas de 8 mm. y 10 mm. de diámetro en las partes superior e inferior respectivamente. Los estribos serán de varillas de 6 mm. de diámetro y distribuidos cada 20 cm.

Sobre las aberturas de hasta 1,50 m., el encadenado llevará un refuerzo con una varilla de 10 mm. de diámetro. De 1,50 m. a 3,00 m., el refuerzo será de 2 varillas de 10 mm. de diámetro. Sobre todas las aberturas que no alcancen la altura del encadenado superior llevará mampostería armado con 6 varillas de 10 mm. de diámetro, tres por hilada. En estos casos irán macizados con cemento y arena proporción 1: 3.

6. MUROS DE NIVELACION.

Diego A. Valdez A.
Arquitecto

a) De 0,30, b) De 0,45 y c) De 0,60

Serán de ladrillos comunes de primera calidad asentados con mezcla 1:2:10 (cemento – cal – arena lavada).

A paredes de elevación de 0,30 corresponden muros de nivelación de 0,45 y a los de 0,15 muros de nivelación de 0,30. Se deberán prever los pasos de cañerías de desagües a fin de evitar roturas posteriores. En el caso de los pilares de 0,45 x 0,45 la nivelación será de 0,60 x 0,60.

En este rubro deberá preverse el revoque y pintado del mismo según lo indique el Fiscal de Obras, como así también deberá preverse en el mismo la ejecución de gradas en los lugares que así lo requieran.

7. RELLENOS Y APISONADOS INTERIORES

Los rellenos y apisonados se harán por capas sucesivas no mayores de 0,20 m., con la humectación adecuada. La última capa de 0,20 m. se hará con "tierra gorda" y arena gruesa, en proporción del 50%; sobre ésta capa se asentará el contrapiso.

Para efectuar estos rellenos podrá utilizarse la tierra extraída de las excavaciones para cimientos. Si faltase material para relleno se podrá:

- Usar tierra del predio de la obra siempre y cuando exista un desmonte que hacer y estar autorizado por el Fiscal de Obras.

- Traer tierra de otros sitios.

En todos los casos el material de relleno no deberá contener raíces, basuras o cualquier material que por descomposición pueda ocasionar hundimiento del terreno. No se permitirá la utilización de tierra arcillosa en la última capa de compactación aunque ésta provenga de la excavación para cimiento.

8. AISLAC. ASFALT. DE MUROS HORIZONTAL Y VERTICAL C/PANDERETE Y AISLACIÓN DE LOSA

a) Horizontal.

En todos los muros de elevación sobre la segunda hilada de ladrillos contados a partir del nivel del piso terminado, se colocarán capas aisladoras que consisten en un revoque de 0,5 cm. de espesor, perfectamente alisadas con mezcla 1: 3 (cemento-arena lavada).

Una vez seca la capa de revoque, se aplicará 2 (dos) capas de asfalto caliente sin adición de ningún tipo de aditamento, cuidando de cubrir perfectamente toda la superficie a aislar sin dejar huecos o infladuras de aire.

b) Vertical con Panderete.

Diego A. Valdez A.
Arquitecto

La misma deberá ejecutarse de la siguiente forma. El muro a ser aislado deberá revocarse con mezcla 1: 3 (cemento – arena) en el caso de ladrillos prensados a la vista se deberá ejecutar previamente una azotada con cemento – arena. Sobre dicho revoque, una vez secado, se procederá a aplicar dos capas de asfalto caliente sin ningún tipo de aditamento, cuidando de cubrir toda la superficie sin dejar huecos o infladuras de aire. Luego se procederá a ejecutar un muro en panderete, sobre el cual se colocará revoque con mezcla adicionada con hidrófugo.

c) Aislación de losa.

La losa deberá pintarse con dos manos de pintura asfáltica, encima de esta pintura se realizará una carpeta de H° de Cascote con las pendientes del 1% hacia los lugares de desagüe.

Sobre esta carpeta se colocará la membrana asfáltica con aluminio de 3mm de espesor.

En los bordes de la losa se ejecutarán dos hiladas de ladrillo de 0.15 m, con mezcla 1:2:10 (cemento, cal, arena). Este muro deberá ir revocado.

Los caños de desagüe serán de 40 mm, y se colocarán cuatro del lado de la galería y cuatro en el sector opuesto a galería.

Los bordes deberán llevar un revoque ejecutado con mezcla 1:3 (cemento, arena) con terminación en media caña y la membrana deberá envolver a la misma.

9. MUROS DE ELEVACION.

Observación: ***Todos los muros de elevación de ladrillos con juntas a la vista se ejecutarán con ladrillos SEMI-PRENSADOS de primera calidad (para la mampostería de elevación NO se permitirá la utilización de ladrillo común)*** Todo tipo de mampostería, responderá exactamente a las indicaciones detalladas en los planos. Queda absolutamente prohibido hacer engrosamientos ulteriores por medio de la aplicación de ladrillos de plano. Los ladrillos deberán estar bien mojados, se los hará resbalar a mano en el lecho del mortero, apretándolos de manera que éste rebase por las juntas y se recogerá el que fluya de los paramentos.

Queda estrictamente prohibido el empleo de medio ladrillo, salvo los imprescindibles para la trabazón y, en absoluto, el uso de cascotes. Los muros, las paredes y pilares se erigirán perfectamente a plomo, con paramentos bien paralelos ante sí y sin pandeos. Se construirán simultáneamente y al mismo nivel en todas las partes trabadas o destinadas a serlo para regularizar el asiento y el enlace de la albañilería.

Los muros deben construirse bien aplomados y en el caso particular de las instituciones educativas los muros exteriores son por lo general vistos, razón por la cual es importante previo a la ejecución de estos muros, en los 4 esquineros colocar reglas de madera o metálicas donde se deben marcar la altura de las hiladas cuidando que las rendijas no

Diego A. Valdez A.
Arquitecto

sean superiores a 1.5 cm. esto permite llegar correctamente a los niveles de antepecho y altura de apoyo de tirantes del techo. La mezcla debe prepararse con la dosificación 1: 2: 10 (cemento, cal, arena lavada) para todos los muros de elevación y no debe prepararse más de la cantidad necesaria a ser utilizada en el proceso de su ejecución. Todo mortero que ya se endureció o fraguó no debe usarse, especialmente si tiene cemento.

a) Muros de 0,30 m. p/revocar.

Se efectuarán de acuerdo a las medidas indicadas en planos. Los ladrillos serán colocados con mezcla 1:2:10 (cemento-cal-arena lavada), con las juntas de un espesor de 1,5 m. como máximo. Los ladrillos irán perfectamente trabados, nivelados y con planos perfectos.

b) Muros de 0,15 m. p/revocar.

Rigen las mismas Especificaciones que el punto a)

c) Muros de 0,30 m. visto ambas caras.

Los muros de 0,30 m. de espesor, con las dos caras vistas, se ejecutarán con 2 (dos) muros de 0,15 m. de espesor vinculando ambos con varillas de hierro de O 8 mm. pintadas con asfalto en forma de Z continua a lo largo del muro a trabar y cada cinco (5) hiladas separadas entre si cada 1,00 (un) metro.

Estas varillas deberán ir fijadas con mezcla 1:3 (cemento – arena lavada). Posterior a la colocación, se continuará con el dosaje de mezcla normal correspondiente a muros vistos.

La mezcla para muros vistos será 1:2:10 (cemento – cal – arena lavada) y se construirán hasta la la altura del encadenado superior. Las juntas tendrán un espesor máximo de 1,5 cm. Perfectamente encalados con los fondos de las rendijas bien aplomados, uniformes y cubiertos sin dejar espacios con una profundidad de encalado máximo de 5mm. y se regirán por las mismas Especificaciones que anteceden. La limpieza de los mismos se hará con paño y cepillos de que no dañen la textura natural del ladrillo.

d) Muros de 0,30 m. visto una cara.

La ejecución de éste rubro se regirá por las mismas Especificaciones de los "muros de 0,30 visto ambas caras".

e) Muros de 0,15 m. visto una cara.

Rigen las mismas Especificaciones que para los muros de ladrillos a la vista.

f) Muros de 0,20 m. p/ revocar

Diego A. Valdez A.
Arquitecto

Rigen las mismas Especificaciones que los muros de ladrillos comunes de primera calidad.

10. PILARES.

a) De 0,30 x 0,30 revocados.

Se ejecutarán con mezcla 1:2:10 (cemento, cal, arena) y deberán estar perfectamente aplomados.

a) De 0,38 x 0,38 de ladrillos comunes vistos para galerías.

Llevarán estructura de Hº Aº (núcleo) y capitel de Hº. Deberán ejecutarse de acuerdo a lo indicado en el plano respectivo y respetando las Especificaciones particulares correspondiente a los componentes de dicho rubro.

12. TECHOS.

Incluye todos los elementos necesarios para su terminación, como ser: tejas, tejuelones, bocatejas, viga cumbrera, etc., imprescindibles para la buena y correcta terminación del techo.

a) Techo de tejas y tejuelones, ambas prensadas a máquina.

Las tejas prensadas serán de color rojo uniforme de buena calidad, de tamaño y forma regular de color uniforme y sin grietas y colocadas con mezcla 1: 2: 10 (cemento-cal-arena), debiendo asentarse las tejas canal sobre un lecho de mortero de 5 mm. de espesor y 50 mm. de ancho, perfectamente nivelado y alineado con cordel. La flecha de la curvatura del ala mayor será como mínimo 6 cm. y la del ala menor 4,5 cm. El traslape de las tejas será de 8 cm. como mínimo y las mezclas estarán bien enrasadas sin manchar las tejas. Las bocatejas irán revocadas con mezcla 1:2:10 (cemento-cal-arena).

Observación: Queda expresamente prohibido la utilización de aislapol (carpa negra) para aislación de techo.

Las tejas que irán colocadas como canal serán seleccionadas y deberán ir pintadas con asfalto sólido diluido en caliente sin adición alguna en la superficie convexa. La distribución general de la tirantería deberá ajustarse estrictamente a los planos respectivos y solo podrá introducirse cambios por autorización del Fiscal de Obras.

La distribución general de los tirantes deberá ajustarse estrictamente a los planos respectivos y solo podrá introducirse cambios por autorización del Supervisor de Obras. Los extremos de los aleros laterales de los techos serán terminados con doble tapa y con mezcla reforzada 1:3 (1 de cemento y 3 de arena) y bien encalados.

Especificaciones relativas al uso de los tirantes y vigas de hormigón armado.

Diego A. Valdez A.
Arquitecto

Toda la tirantería será de H°A° y deberá cumplir con las siguientes especificaciones:

La escuadría de los mismos deberá ajustarse a lo indicado en los planos respectivos conforme indican las plantas de techo.

Los tirantes pretensados y vigas de hormigón armado prefabricados serán construidos por EL CONTRATISTA, el mismo se hará responsable de la correcta ejecución cuyos cálculos estarán acompañadas con el item a, los mismos deberán cumplir con las siguientes condiciones técnicas:

a) Materiales utilizados

El hormigón utilizado para los tirantes pretensados y vigas prefabricados deberá alcanzar un resistencia característica a los 28 días de 210 kg./cm2.

La dosificación del hormigón deberá justificarse mediante ensayos de resistencia a la compresión de probetas cilíndricas extraídas de pastones experimentales.

De cada 10m3 de hormigón elaborado en la planta de prefabricados, serán moldeadas como mínimo 6 probetas cilíndricas, que luego de un periodo de curado en ambiente húmedo, serán sometidas a ensayos de roturas a los 7, 14 ó 28 días (mínimo dos probetas por cada día).

De las probetas ensayadas a la compresión, podrán extrapolarse los resultados a los 28 días, según los valores de la tabla experimental del Comité Europeo del Betón, resumido en el siguiente cuadro:

Edad en días

Coef. para extrapolar a 28 días

7 días

1,53 x fck (7 días)

14 días

1,11 x fck (14 días)

28 días

1,00 x fck (28 días)

En caso de no presentar resultados satisfactorios, deberán ejecutarse por lo menos dos ensayos adicionales, por cada probeta que haya presentado fallas.

Las probetas deberán ser cilíndricas de 15 cm. de diámetro y 30 cm. de altura, y serán ensayadas en el INTN u otro laboratorio de ensayos de materiales que deberá ser sometido a consideración del Comitente para su aprobación.

Jiego A. Valdez A.
Arquitecto

El cemento a ser utilizado será preferentemente del Tipo I, aunque también podrá ser utilizado del tipo Compuesto o Puzolánico, con tal que sea garantizada la resistencia a la compresión establecida de antemano. No será admitida en ningún carácter la utilización de cemento no estructural como del tipo de "Albañilería".

El acero estructural que será utilizado como armaduras en los tirantes y vigas prefabricados deberán ser del tipo conformado superficialmente y cuya resistencia de fluencia característica sea mayor o igual a 4.200 kg./cm2 ó 420 MPa (AP-420-DN). El recubrimiento mínimo de las armaduras será de 0,5 cm. Las armaduras a ser utilizadas tanto en la zona superior e inferior deberán responder a cálculos específicos, y estarán basadas en normas técnicas de reconocida vigencia y utilización en cálculos estructurales de hormigón armado.

El contratista deberá presentar las correspondientes memorias de cálculos de las piezas premoldeadas, que deberán ser aprobadas por escrito por la fiscalización antes del inicio de la prefabricación.

El tamaño máximo de los áridos a utilizar no será mayor de ¼ del espesor de la viga o tirante. El hormigón deberá ser suficientemente vibrado para su buen adensamiento, y evitar la formación de nidos de abejas.

El tiempo del curado de las piezas prefabricadas deberán estar compuestas con un proceso de regado con agua como mínimo durante tres días, y recomendable por siete días continuado.

b) Dimensiones y tolerancias

En el sentido del espesor de la pieza prefabricada deberá estar dentro de los límites de + ó - 1,0 cm.

La terminación en los voladizos responderá a lo especificado en los planos del proyecto ejecutivo.

El sistema de fijación del listón donde apoyará el tejuelón en el arranque del techo será de 2" x 3" de H°A°, fijados a los tirantes con bulones, mediante una perforación dejada en el tirante de un diámetro mínimo de 8 mm.

Para evitar la posibilidad de deslizamientos indeseables, el sistema de fijación de los tirantes sobre las vigas y paredes será atando con alambre, para lo cual serán colocados ganchos en los tirantes. También podrán ser perforados los tirantes y colocadas varillas embutidas en la mampostería.

c) Acabado Superficial

Para garantizar un acabado superficial lisa y sin deformaciones, los moldes para la prefabricación de los tirantes y vigas deberán ser metálicos o de otro material aprobado

Diego A. Valdez A.
Arquitecto

por la fiscalización montado sobre estructura estable y nivelada para evitar las deformaciones transversales localizadas y excesivas durante el proceso de vaciado del hormigón. La fiscalización realizará visita de inspección y aprobará las instalaciones industriales, antes del inicio de la prefabricación.

d) Prueba de carga

Por cada partida de 100 piezas prefabricadas, se deberán realizar pruebas de carga en dos piezas, llevando a las mismas hasta la rotura. La carga de rotura deberá ser superior a 160 kg./m.

Durante del proceso de ensayos de las pruebas de cargas, será determinante la carga que produzca la aparición de las primeras fisuras, con la cual se sabrá la carga de servicio de las piezas ensayadas.

La carga de servicio en ningún caso deberá ser inferior a 100 kg./m.

Las pruebas deberán ser realizadas en el INTN, u otro laboratorio de ensayo de materiales de reconocida trayectoria que deberá ser inspeccionado y aprobado por la fiscalización.

El laboratorio donde se realicen los ensayos deberá expedir certificados para corroborar que el comportamiento de las piezas cumple con las normativas establecidas en cuanto a resistencia y deformación. En relación a las deformaciones, éste valor deberá ser menor que el cociente entre la luz de apoyos dividido por 300, para cargas de servicio.

e) Transporte y manipuleo

El transporte y manipuleo se deberá hacer con el mayor cuidado posible para no producir fisuras o quebraduras. Toda pieza que llegue al local de colocación con fisuras visibles o indicios de golpes será rechazada por la Fiscalización y el contratista deberá reponer dicha pieza a su costo.

La viga cumbrera que se indica en los planos deberá ser de H° A° conforme indique los planos de detalles.

13. REVOQUES.

a) Interior y exterior de muros a una capa.

Los muros se revocarán a 1 (una) capa con mezcla 1:4:16 (cemento-cal-arena lavada). Antes de su realización, éstos deberán mojarse abundantemente. Todo revoque terminado no será de espesor mayor a 1,5 cm. y será perfectamente liso y uniforme, sin superficies combadas o desaplomadas, ni rebarbas u otros defectos. Las aristas serán vivas. En las mochetas, cantos y aristas, será usada una mezcla 1:1:4 (cemento-cal-arena). Los revoques deberán tener un aspecto uniforme una vez concluidos.

Jiego A. Valdez A.
Arquitecto

La mezcla para revoque será hecha con arena tamizada y cal colada. Este revoque interior incluye en el rubro, los revoques de encadenado y vigas, que coinciden con los muros; pero a éstos últimos se le hará previamente una azotada de cemento-arena (1: 3).

b) Exterior de muros a una capa con hidrófugo.

Los muros se revocarán a una capa con mezcla 1:4:16 (cemento-cal-arena), con adición especial de "ceresita" en porcentaje adecuado.

e) De losas, vigas de Hº Aº.

Las losas y vigas se revocarán a 1 (una) capa con mezcla 1:4:12 (cemento-cal-arena). Pero previamente se hará un salpicado de cemento-arena en proporción 1:3. Todo revoque terminado no será de espesor mayor a 1,5 cm. y será perfectamente liso y uniforme, sin superficies combadas o desaplomadas, ni rebarbas u otros defectos. Las aristas serán vivas. En las mochetas, cantos y aristas, será usada una mezcla 1:1:4 (cemento-cal-arena). Los revoques deberán tener un aspecto uniforme una vez concluidos.

En el revoque de losa y viga de galería se deberá prever la ejecución de corta gotera de un espesor no menor a 3 cm.

14. CONTRAPISO DE HORMIGON DE CASCOTES.

Los contrapisos serán de hormigón de cascotes con mezcla 1:6 (cemento – arena) y doce (12) partes de cascotes cuyos diámetros oscilarán entre 2 y 5 cm. El contrapiso no podrá tener un espesor inferior a los 10 cm., debiendo mojarse abundantemente los cascotes antes de ser mezclados. En ningún caso se colocarán los cascotes en forma separada de la mezcla. El contrapiso irá asentado sobre el terreno natural, el cual deberá estar bien apisonado antes de su cargamento.

La superficie del contrapiso deberá estar bien nivelado y alisado de tal manera que para la colocación del piso no sea necesario rellenarlos con arena, ni con ningún otro material que no sea la mezcla correspondiente para su colocación.

En caso de ser necesarias pequeñas pendientes en los pisos, como sucede en los baños, corredores, etc., el contrapiso ya deberá prever las pendientes. No se permitirá el uso de cal en el contrapiso y de ser comprobada tal situación, se procederá al levantamiento total por cuenta del CONSTRUCTOR. EL hormigón de cascotes deberá ser preparado a máquina.

15. PISOS.

MOSAICO GRANÍTICO 30X30CM, ESPESOR 26MM, COLOR GRIS CLARO, PLOMO O MEDIANO. TERMINACION SEMIPULIDO DE FÁBRICA MÁS PULIDO EN OBRA.

Diego A. Valdez A.
Arquitecto

Generalidades: Los mosaicos tendrán un estacionamiento mínimo, en fábrica, de 30 días. Los zócalos (cuando se incluyan) deberán conservar las mismas características del solado que deban complementar, valiendo por lo tanto, todo lo especificado para Mosaicos. Su canto superior será terminado de fábrica en forma de cuarta caña o biselado. La colocación será esmerada y efectuada por personal ampliamente especializado. En pisos interiores se preverán juntas de dilatación en los perímetros del local bajo los zócalos y formando paños no mayores de 10 x 10 m. Las juntas de dilatación en interiores tendrán preferentemente 5 mm. de espesor, y se obturarán con selladores poliuretánicos, o como se indique en los documentos contractuales. Sobre los contrapisos y/o mantos hidrófugos estipulados en cada caso, se asentarán los embaldosados sobre un lecho de mortero compuesto por 1/4 de cemento, 1 de cal aérea hidratada y 3 de arena, con la consistencia adecuada y en un espesor mínimo de 2 cm., debiendo realizarse un corte chaflanado a cuchara en los bordes a contactar, para evitar la subida del mortero por las juntas al asentar las piezas. La mezcla de asiento podrá ser igualmente preparada con cemento de albañilería y arena en proporciones de 1 a 4. Previamente a ser asentadas, se pintará con una esponja cada pieza, excepto en su centro, con lechada de cemento preparada con 2 partes del cemento que se adopte y 1 parte de agua. El nivelado y la alineación serán realizados a cordel, previendo el exacto despiece del solado.

La Fiscalización deberá aprobar previamente el despiece y las fajas de escuadrado. Los cortes y recortes que fuera necesario ejecutar, se harán a disco. No se admitirán cortes defectuosos, parches, etc. Los espesores de juntas entre piezas serán uniformes para lo cual se emplearán separadores plásticos especiales o alambres o clavos de 2 mm. de diámetro. Cuando se trate de colocaciones de mosaicos al exterior (en azoteas, terrazas, patios, etc.), se preverán juntas de dilatación en paños que no excedan los 10 m2, con hasta +/- 3,50 m de lado máximo de acuerdo con la medida del mosaico de manera que queden hiladas enteras. Una vez distribuida la mezcla de asiento, se la salpicará además cargando la esponja con lechada de cemento para mejorar la adherencia. Durante las primeras 24 horas se deberá mantener humedecido por lluvia suave el solado colocado, y se lo cubrirá con polietileno negro o arpilleras para protegerlo del sol, viento, o frío excesivos.

Pastinados: Transcurridas 24 horas y a no más de 48 horas de finalizada la colocación de los mosaicos, serán empastinados con la pastina provista por el fabricante, la que deberá proporcionar rendimientos de aproximadamente 1 m2/Kg., con las proporciones de agua y método de mezclado que éste indique. Se preparará en cantidades no mayores a 10 Kg., para ser empleada inmediatamente, debiendo desecharse si comenzara a endurecer. Las juntas a llenar, deben estar perfectamente limpias, libres de polvos o impurezas. Después de limpiadas, deberá aplicarse una suave llovizna con agua para humedecer piso y junta y cuando el agua desaparezca de ella y quede

Diego A. Valdez A
Arquitecto

solamente húmeda, se verterá la pastina en la zona de trabajo, distribuyéndola en diagonal con escoba o escurridor de goma.

La pastina debe penetrar en toda la profundidad de la junta. Si no se realizara pulido posterior por emplearse mosaicos pulidos en fábrica, deberá retirarse prolijamente la pastina sobrante, antes que la misma endurezca. De modo similar a lo indicado para colocación de mosaicos al exterior, deberá suministrarse un adecuado curado de juntas, manteniendo el solado humedecido y protegido durante otras 24 horas.

Pulido a piedra fina: Transcurrido un plazo de dos semanas, se procederá al pulido, operación ésta que se hará a máquina, empleando primero el carborundum de grano grueso y después el de grano fino, procediéndose luego a un lavado prolijo de los pisos con abundancia de agua. Este pulido hará que los pisos presenten una superficie bien pareja, sin resalto alguno, y los mosaicos queden perfectamente lisos y sin oquedades, en caso contrario se empastinarán y pulirán nuevamente.

Lustrado a plomo: Se ejecutará en la siguiente forma: Una vez efectuado el trabajo precedentemente descripto, se procederá a pasarles la piedra 3F, luego la piedra fina y la piedra inglesa, finalmente se pasará el tapón mixto de arpillera y plomo en láminas delgadas con el agregado necesario de "Spartillo" y sal de limón hasta obtener un brillo perfecto, inalterable; de inmediato, la superficie lustrada deberá lavarse esmeradamente con agua limpia, sin agregado de ninguna especie, secarse con prolijidad y aplicarse finalmente una mano de cera virgen diluida en aguarrás.

Juntas de dilatación para pisos de mosaico: Según lo indiquen los Planos del Proyecto Ejecutivo, se preverán juntas de dilatación, formando paños con las dimensiones aprobadas. Estas juntas se construirán como se especifique en la documentación licitatoria. Cuando se especifiquen con sellador poliuretánico, se seguirá lo especificado en el pliego licitatorio o en su defecto lo previsto en "Juntas de dilatación", del presente capítulo.

16. ZÓCALOS

a) Zócalos graníticos 10 x 30 cm

En los locales que indiquen los Planos o Planilla de Locales, se colocará este tipo de zócalos con igual grano y color que lo especificado para los pisos.

Sus medidas serán, salvo indicación en contrario de 10 x 30 x aprox.1.5 cm. Tendrán su borde superior redondeado o chaflanado. Se entregarán pulidos de fábrica a la piedra fina. Su colocación será esmerada. Se colocarán semi-embutidos sobresaliendo del paramento terminado solamente el bisel o cuarta caña superior. Si en locales sanitarios los espesores del revestimiento y del propio zócalo permitieran este acabado semi-embutido, podrán colocarse con el pegamento empleado en los revestimientos. Se cuidarán fundamentalmente los encuentros entre piezas, o con marcos de puertas, así

Diego A. Valdez A.
Arquitecto

como los ángulos entrantes y muy especialmente las aristas salientes, las que en todos los casos serán rebajadas a inglete y suavizada a piedra su arista. Lo especificado en este apartado será de aplicación para Zócalos Calcáreos y/o Zócalos Sanitarios. En los paramentos que lleven revoques como acabado, también se deberán colocar semiembutidos, para lo cual se preverá formar una "caja". Se colocarán con mortero constituido por: 1/4 parte de cemento, 1 parte de cal y 4 partes de arena mediana, o con concreto en plantas bajas. Se pastinarán las juntas con pastina al tono, en forma impecable.

IMPORTANTE: En ningún caso la Fiscalizacion de Obra aceptará para este tipo de zócalos, su aplicación directa sobre los revoques, con pegamentos cementicios.

17. ABERTURAS DE MADERA.

Las maderas se labrarán con el mayor cuidado, las ensambladuras se harán con esmero, debiendo resultar suaves al tacto y sin vestigios de aserrados o depresiones. Las aristas serán bien rectilíneas y sin acanaladuras.

No se permitirá el arreglo de las piezas de carpintería desechadas, sino en caso de que no se perjudiquen la solidez, duración y estética de dichas piezas. Se desechará definitivamente y sin excepción toda pieza de madera en la cual se hubiera empleado o deberá emplearse para corregirla, clavos, masilla o piezas añadidas en cualquier forma.

Toda la obra de carpintería que, durante el plazo de garantía llegare a alabearse, hincharse, resecase o apolillase, será arreglada o cambiada por EL CONTRATISTA, a sus expensas.

- Colocación de marcos.

Los marcos de las puertas de madera irán unidos a los muros con 6 (seis) tirafondos por lado, pareados, de 1/2" por 5, macizados con mezcla 1:3" (cemento –arena).

Durante su colocación se tendrá especial cuidado de la perfecta horizontalidad y verticalidad.

En los planos respectivos se detallan los rebajes de los marcos con respecto a los muros.

Los marcos serán de madera de lapacho debidamente estacionada o secada mecánicamente, perfectamente cepillada y pulida sin grietas, nudos u otros defectos.

No se permitirá que los marcos tengan pieza añadidas en cualquier forma o que se pretenda corregirlo con clavos, parches o masillas. El ensamblaje de las piezas de los marcos será hecho a caja y espiga y no simplemente clavados.

Diego A. Valdez A.
Arquitecto

Si los marcos estuvieren alabeados, o sufrieren alguna dilatación o contracción, deberán ser cambiados. Deberán tener un tratamiento de aceite de lino con terminación de barniz cedro.

- Puertas: Placas y Tableros.

Las hojas de las puertas serán del tipo tablero para las que dan al exterior y del tipo placa para las puertas internas; de madera de cedro, de las dimensiones indicadas en los planos correspondientes. Para este rubro sirven todas las observaciones hechas para los marcos de madera. Deberá preverse la colocación de un tope o encastre en el piso o en la pared, para que la puerta al abatirse totalmente, quede sujeta. Deberán tener un tratamiento de aceite de lino con terminación de barniz cedro.

- Herrajes.

Tanto las cerraduras como los picaportes irán embutidos. Cada hoja de puerta será colocada con tres fichas de 5 agujeros, reforzados. Las cerraduras de todas las puertas serán a cilindro. Las puertas de 2 hojas llevarán pasadores con porta candado de arrimar arriba y abajo, cromadas y cerraduras a cilindro.

Todas las cerraduras deben ser de primera calidad, no se permitirán en ningún caso herrajes que no se ajusten a estas exigencias y serán aprobadas previamente por el Fiscal de Obras.

18. ABERTURAS METALICAS Y BARANDAS METÁLICAS P/ GALERIA P.A. Y ESCALERA.

a) Aberturas metálicas

a.1) Puerta metálica 1,20x2,10, a.4) 0,90x2,10 y a.5) 0,70x2,10

El marco de puerta será de chapa N° 20 doblada y en las uniones se deberá llenar con soldadura y no se permitirá que sean solo puntos visibles.

Las puertas serán de dos (2) hojas de chapa N° 20 doblada e irán fijadas al marco con bisagras soldadas al mismo (tres unidades por cada hoja).

Cada hoja tendrá molduras de caños de 20 x 20 con pared de 0,90 soldados al mismo. Una de las hojas de puerta tendrá pasadores tipo de embutir (arriba y abajo) de manera que en su parte superior se fije al marco y en su parte inferior encastrada en una guía metálica que deberá ir embutida en el piso de granito. Además deberán llevar cerraduras con picaportes de alta seguridad con doble perno.

Todos los detalles señalados conforme a planos.

Las soldaduras realizadas deben ser prolijas y suaves al tacto, debiendo utilizarse masilla para chapa en los lugares que presentan porosidad y previo a la pintura se debe lijar en forma completa y luego pintar con dos manos pintura anticorrosiva a cromato de

Diego A. Valdez A.
Arquitecto

zinc de alta calidad, antes de su colocación, sobre esta pintura se darán dos (2) manos de pintura con color marrón caoba mate.

a.2) Ventanas del tipo balancín.

Las aberturas deberán ajustarse exactamente a las medidas indicadas en los planos. Las uniones soldadas no presentarán rebarba visible. Las soldaduras de las uniones de barras deberán llenar toda la superficie de contacto con las mismas y no se permitirán que sean solo puntos aislados. Los hierros laminados a emplearse serán perfectos. Las uniones se harán compactas y prolijas debiendo resultar suaves al tacto.

- Colocación.

La colocación se hará de modo que quede en el plano vertical que pasa por el eje de la viga o cadena de Hº Aº. El cargado de las vigas y pilares de Hº Aº que queden sin revoque, deberá prever en su interior las planchuelas o varillas de anclaje de cada abertura, de tal manera que para su colocación pueda soldar en obra a dicha abertura. Se deberá tener especial cuidado que las planchuelas queden en

los ejes de las vigas. Los balancines deberán ser pintados con pintura anticorrosiva, dos manos, antes de su colocación en obra, y otras dos, con pintura esmaltada sintética opaca como terminación; el color a ser determinado por el Fiscal de Obras.

Deberá llevar un comando por cada hilera de hojas móviles y accionar libremente permitiendo la abertura de las hojas en su totalidad y su cierre hermético al cerrarlas.a.3) Puerta metálica 1,20x2,10, a.4) 0,90x2,10 y a.5) 0,70x2,10

El marco de puerta será de chapa N° 20 doblada y en las uniones se deberá llenar con soldadura y no se permitirá que sean solo puntos visibles.

Las puertas serán de dos (2) hojas de chapa N° 20 doblada e irán fijadas al marco con bisagras soldadas al mismo (tres unidades por cada hoja).

Cada hoja tendrá molduras de caños de 20 x 20 con pared de 0,90 soldados al mismo. Una de las hojas de puerta tendrá pasadores tipo de embutir (arriba y abajo) de manera que en su parte superior se fije al marco y en su parte inferior encastrada en una guía metálica que deberá ir embutida en el piso de granito. Además deberán llevar cerraduras con picaportes de alta seguridad con doble perno.

Todos los detalles señalados conforme a planos.

Las soldaduras realizadas deben ser prolijas y suaves al tacto, debiendo utilizarse masilla para chapa en los lugares que presentan porosidad y previo a la pintura se debe lijar en forma completa y luego pintar con dos manos pintura anticorrosiva a cromato de zinc de alta calidad, antes de su colocación, sobre esta pintura se darán dos (2) manos de pintura con color marrón caoba mate.

Diego A. Valdez A.
Arquitecto

19. ALFEIZAR DE VENTANAS.

a) De revoque 1: 3: y Mocheta de revoque

Se ejecutará con cemento – arena (1: 3), debiendo ejecutarse con una pendiente de por lo menos 1 cm. de tal forma que el agua se escurra con facilidad. Se pintará con color cerámica. El alféizar interior deberá ir revocado con mezcla (1:3) cemento arena y pintado con pintura látex color cerámica.

b) De ladrillos comunes a sardinel. Se utilizarán ladrillos comunes, de formas regulares y textura uniforme, serán bien cocidos sin llegar al límite de vitrificación. Se ejecutará solo en el tramo correspondiente a cada abertura y canteros.

20. PINTURAS.

Antes de ejecutar el rubro, se procederá a la limpieza total de la superficie a ser pintada. Los defectos que pudieran presentar las paredes serán corregidos antes de proceder a pintarlas y los trabajos se retocarán esmeradamente una vez concluidos. No se admitirá el empleo de pintura espesa para tapar poros, grietas u otros defectos. EL CONSTRUCTOR tomará las precauciones indispensables a fin de preservar, pisos, marcos, aberturas, etc., de manchas de pintura que pudieran afectarlos. En el caso de los pisos, se procederá a cubrir la superficie con un manto completo de lámina plástica para su protección.

La última mano de pintura se dará después de que todos los otros gremios que intervengan en la construcción, hayan dado fin a sus trabajos en cada local.

a) De paredes revocadas a la cal:

Las paredes revocadas llevarán 4 (cuatro) manos de pintura a la cal, debiendo ser tratadas con 2 manos de blanqueo antes de la colocación del piso. No se permitirá adicionar a la pintura jabón ni aceite de ninguna clase.

b) De pilares revocados a la cal:

Rigen las mismas Especificaciones que paredes a la cal.

c) De pilares de ladrillos a la vista

Serán pintadas con dos manos de pintura antimoho, incoloro o con dos manos de color cerámica, siguiendo el mismo criterio elegido para la pintura de los muros a la vista.

d) De aberturas de madera:

Las aberturas de madera (marcos y hojas de puertas), irán pintadas a dos manos con aceite de lino triple cocido y dos manos de barniz sintético esmaltado. Antes de la pintura deberá limpiarse de polvo y resina toda la madera.

Diego A. Valdez A
Arquitecto

e) De muros revocados por pintura al agua:

Los muros revocados nuevos, una vez curados con la pintura a la cal, deberán ser tratados con 2 manos de pintura al agua, utilizar colores claros interiormente y exterior, se podrá utilizar un color más oscuro, en la parte inferior de las paredes hasta la altura de las aberturas, y arriba de las mismas, se podrá utilizar el mismo color claro que dentro de las aulas.

f) De aberturas metálicas:

Antes de pintar se procederá a limpiarlas, secando todo herrumbre, grasa, suciedad, etc. Irán pintadas con pintura anticorrosiva acromato de zinc, a dos manos, la primera antes de su colocación y la segunda después de la misma. Sobre esta última mano de pintura anticorrosiva se pintará con dos manos de pintura sintética color marrón caoba mate.

Se toma como área solamente una cara, en el caso de los balancines. Este rubro incluye la pintura de todos los tipos de aberturas metálicas.

g) De ladrillos a la vista:

Serán pintadas con dos manos de pintura antimoho, incoloro, previa limpieza de los ladrillos cuidando de no dañar la textura de los mismos. Si los ladrillos utilizados en el visto no son blancos, se procederá a la pintura con látex color cerámica (color preparado no usar pomo) de manera a no obtener colores cerámicos de otros tonos.

21. VIDRIOS DOBLES.

Todas las aberturas metálicas llevarán vidrios dobles de 3 mm. de espesor y serán colocados con asientos de masilla.

22. DESAGUE PLUVIAL.

a) Canaletas y caños de bajada:

Todos los bloques tendrán su desagüe de techo y se harán con canaletas y caños de bajada de chapa galvanizada N° 24, de acuerdo a las indicaciones de los planos respectivos.

Los caños de bajada irán conectados a registro decantador desde donde serán evacuados hasta los canales de desagüe a cielo abierto, P.V.C. acompañando las pendientes de los canales.

Irán pintados con anticorrosivos, posterior dará un acabado con esmalte sintético de color a ser determinado por el Fiscal de Obras y el costo estará incluido en este rubro.

36.37. INSTALACION ELECTRICA-ARTEFACTOS ELECTRICOS.

Diego A. Valdez A
Arquitecto

ESPECIFICACIONES TECNICAS CONSTRUCCION DE AULA NIVEL INICIAL-MUNICIPALIDAD DE SAN IGNACIO MISIONES

1. GENERALIDADES.

1.1. Esta Instalación Eléctrica comprende la ejecución de todos los trabajos; provisión de los materiales y de la mano de obra especializada necesarios para la terminación de la obra.

En el caso particular de las intervenciones que serán ejecutadas en este Proyecto sean estos: construcción de aulas, S.S.H.H. y/o abastecimientos de agua deberá preverse la alimentación de dichas instalaciones hasta el tablero general y deberá presupuestarse dentro del Rubro de Instalación Eléctrica.

1.4. Las instalaciones se harán en un todo de acuerdo a las Reglamentaciones vigentes de la ANDE, tanto de Media como de Baja Tensión, utilizando los materiales adecuados.

1.5. Los equipos, accesorios y materiales de uso común en este tipo de instalaciones se ajustarán a las Reglamentaciones vigentes de la ANDE y a Especificaciones Técnicas que se dan en el numeral 2. La Supervisión de Obra rechazará cualquier material que no cumpla las condiciones exigidas por esas Reglamentaciones y/o Especificaciones Técnicas.

1.6. En los lugares en que la instalación estará embutida en muros con ladrillos a la vista, se deberá tener especial cuidado de que estas cañerías y cajas embutidas se coloquen durante la construcción de muros y en sus lugares respectivos con perfecto acabado.

1.7. Los caños instalados en forma visible serán lisos, de plástico. Los que se coloquen durante la construcción de los muros en su interior, podrán ser corrugados o lisas de plástico. Los que se deban colocar bajo piso, podrán ser de plástico liso para instalaciones eléctricas o de plástico para baja presión de los usados para instalaciones sanitarias, según las dimensiones.

1.8. Los electroductos y cables subterráneos deben enterrarse a una profundidad de 60 cm. sobre una capa de 10 cm. de arena lavada, que servirá de drenaje y encima ladrillos colocados con mezcla pobre como protección mecánica. Solo se permitirán empalmes subterráneos en los registros cuando se los ejecute con la correcta tecnología, que corresponde al tipo de cable usado. Para la aislación de los empalmes se deberán utilizar cintas autovulcanizantes o sistemas de aislación más eficientes que éstas.

No se permitirán empalmes para los conductores que alimentan al tablero general y los tableros seccionales.

1.9. Los registros eléctricos serán como mínimo de 40 x 40 x 70 cm, revocadas, con tapa de H°A° y en el fondo se colocará una capa de 10 cm de arena lavada y encima piedra triturada. Deben estar limpios y libres de escombros o basuras. Merece especial atención el cierre y tapa de estos registros desde el inicio de su construcción hasta su

Diego A. Valdez A.
Arquitecto

presentación final, pues, la inobservancia de ello, pone en peligro a muchos escolares de corta edad que no pueden calibrar la magnitud de peligro que corren si tocaren los cables, ductos o conexiones.

1.10. El amperaje de las llaves TM y los circuitos indicados en los planos se deben respetar, excepto algunas modificaciones que por motivos técnicos y aprobados por la supervisión y/o fiscalización, justifiquen dicho cambio.

1.11. Los circuitos de iluminación de patio, estarán comandados por fotocélulas individuales para cada artefacto sin que esto excluya la pertinente protección termo magnética del circuito.

1.14. Todas las partes metálicas de la instalación, tales como: tablero principal, tablero secundario, deberán ser puestos a tierra.

1.15. Está prevista la alimentación de los circuitos de ventiladores, y su provisión. En las aulas se colocarán los TCV al lado del TC, hasta donde llegará los retornos y fase del circuito de ventiladores.

1.16. Toda la instalación eléctrica se debe realizar respetando los planos y planillas de obras, también las Especificaciones Técnicas.

2. ESPECIFICACIONES TECNICAS.

Estas Especificaciones servirán de guía para el suministro de materiales para la instalación eléctrica permanente, así como de artefactos de iluminación.

No obstante, antes de su instalación, todo el material, los artefactos y su equipamiento, deberá ser aprobado por el Fiscal de Obras.

2.1. Equipos y Accesorios de M.T.

Toda esta parte de la instalación eléctrica, deberá ejecutarse con materiales que se ajusten a las Especificaciones Técnicas de ANDE.

2.2. Cables subterráneos de B.T.

Estos cables deben cumplir las Especificaciones Técnicas de ANDE. Las secciones a utilizar están indicadas en los planos. Son los conocidos como NYY; u otras denominaciones según su origen.

2.3. Materiales para B.T.

En general, estos materiales son los corrientes que se utilizan para instalaciones de este tipo, aceptado en la práctica por el Reglamento para instalaciones de Baja Tensión de la ANDE. Como guía se detallan Especificaciones para los mismos.

2.3.1. Conductores de cobre aislado para Baja Tensión.

Diego A. Valdez A.
Arquitecto

- Los TC son tableros de comando de luces y tomas, y las llaves a ser utilizadas en este tablero son interruptores. También debe estar aterrado.

3. ARTEFACTOS ELÉCTRICOS Y DE ILUMINACION.3.1. Equipos para armar artefactos de iluminación de tubos fluorescentes.

3.1.1. Características generales.

Los equipos serán completos, compuestos de tubos, zócalos, arrancadores, reactancias, capacitores y otros accesorios (tornillos, etc.), armados en artefactos construidos en chapa Nº 22 o de mayor espesor, pintadas con anticorrosivo y dos manos de esmalte sintético blanco, para lámparas a la vista, del tipo conocido como de iluminación directa.

Serán aptos para colgar, En los artefactos colgantes NO permitirá el uso de cadenas ni de otro material que no permita una sujeción rígida de los mismos, Los artefactos fluorescentes de 3 x 40 W. deben ir colgados del techo a una altura máxima de 3,00 m. Debiendo ubicarse los mismos por debajo de la altura de los ventiladores, para evitar que estos arrojen sombra.

Los tubos serán del tipo conocido como blanco de lujo de 40 W.

Los arrancadores del tipo bulbo de gas y elementos bimetálico, con capacitor adecuado para evitar molestias en radio recepción.

NOTA: Todos los artefactos de iluminación deberán ser de buena calidad, los mismos deberán estar aprobadas por el fiscal de obras.

3.2. Equipo eléctrico para iluminación de patios con lámparas de vapor de mercurio de 250 W.

3.2.1. Características generales.

Los artefactos deberán ser completos, para acoplarse a una columna de hierro galvanizado de 2 ½", de altura libre sobre el suelo de 5 mts., empotrado 0,80 en una base de hormigón.

El hierro galvanizado debe tener con tapón hembra en la punta de tal forma a que no penetre agua dentro del caño.

La columna tendrá en la base una pilastra de ladrillo visto de 0,50x0,45x0,45, en la que se colocará una caja de conexión de 10 x 10 con tapa de metal.

3.2.2. Los artefactos serán completos, con todos sus elementos incluyendo lámparas, reactores c/base para fotocélulas incorporadas, con factor de potencia alto, etc., preparados para funcionar a una tensión de 220 V. entre fase y neutro de un sistema 3 x 380/220 V. -50 Hz. La lámpara será de vapor de mercurio de una potencia de 250 W.

Diego A. Valdez A.
Arquitecto

3.2.3. Características constructivas.

Los artefactos serán del tipo alumbrado público abierto AP1 con cuerpo metálico y acrílico. Estarán preparados para fijarse en caños de hierro galvanizado de 2" O, como se indica en el numeral 3.2.1.

3.4 Ventiladores de Techo

3.4.1. Características generales.

- Los ventiladores de techo serán de 56", con llave de comando de siete velocidades y caja metálica.

- Serán montados en las aulas como indica en los planos, por encima de los artefactos de iluminación, de tal forma que al funcionar no proyecten sombras y la sujeción de los mismos deberá realizarse con varillas empotradas en el H° que deberán estar colocadas antes del vaciado de la losa.

38. CAMPANILLA ELECTRICA.

Con comando desde la Administración se instalarán una campanilla en los lugares que se indique en planos, del tipo campana.

Observación: En los planos no está indicado el circuito del timbre pero se muestran los lugares en donde se colocarán las campanillas y el pulsador.

40.b MOBILIARIO INCORPORADO AL EDIFICIO.

a) Pizarrones: EL CONSTRUCTOR deberá confeccionar pizarrones embutidos en las paredes. Dichos pizarrones deberán ejecutarse conforme a las siguientes especificaciones: preparar el marco de material cerámico y portatiza con ladrillos empotrados, revocados posteriormente con mortero 1:3 (cemento-arena), dándole una terminación redondeada en las aristas interiores. En la zona del pizarrón propiamente dicha, aplicar una azotada con hidrófugo (ceresita). Posteriormente revoque con mortero 1:3 (cemento-arena) y aplicación de 3 manos de enduido plástico con fina textura de terminación, luego de la cantidad de lisado necesario. Aplicar sellador o fijador plástico, y 3 manos de pintura sintética para pizarrón, color verde pizarra. El marco portatiza con color gris.

41. LIMPIEZA FINAL.

Comprende todos los trabajos necesarios para dejar el edificio perfectamente limpio interior y exteriormente. Se deberá retirar todo resto de material del predio. Las obras auxiliares construidas por el Contratista, (depósitos, retretes, etc.), serán desmanteladas y retiradas del predio. Las zanjas para el apagado de cal serán rellenadas y apisonadas. Las canchas de mezclas serán levantadas. El área de limpieza será el área total del

Diego A. Valdez A.
Arquitecto

predio, donde haya trabajado el Contratista. Dentro de este rubro deberá incluirse el costo de dos tableros; cada uno con la totalidad de las llaves y cerraduras y candados, en original y duplicado, con sus respectivos nombres de puertas o accesos.

CONDICIONES DE LOS MATERIALES

ALCANCE

Los materiales a utilizar deberán responder a las calidades previstas en la documentación contractual EL CONSTRUCTOR está obligado a emplear métodos y elementos de trabajo que aseguren la correcta ejecución de la obra. Todos los materiales destinados a la obra serán de primera calidad y tendrán las formas, dimensiones y características que describan los planos y la documentación del Contrato. EL CONSTRUCTOR deberá suministrar, si se le pidiere, muestras de los materiales a utilizar y/o certificados de calidad de los mismos, emitidos por el Instituto Nacional de Tecnología y Normalización. Los materiales que la Supervisión y/o Fiscalización de Obra rechacen por no estar de acuerdo con las Especificaciones Técnicas, no podrán ser utilizados en la obra y serán retirados de la misma en un plazo no mayor que cuarenta y ocho (48) horas. Los materiales defectuosos o rechazados que llegaren a colocarse en obra, o los de buena calidad, colocados en desacuerdo con las reglas del arte o de las Especificaciones contractuales, serán reemplazados por EL CONSTRUCTOR, corriendo a su cargo los gastos que demande la sustitución. Si por razones de propia conveniencia, EL CONTRUCTOR deseare emplear materiales de mejor calidad que la que le obliga el contrato, su empleo, una vez autorizado por la Fiscalización de Obra, no le dará derecho a reclamar mayor precio que el que le corresponde al material especificado.

AGUA.

Será proveída por EL CONTRUCTOR y se empleará la más pura posible. No se aceptará agua que contenga más de cinco por ciento (5%) de sales, ni más de tres por ciento (3%) de sulfato de cal o de magnesio, o que sea rica en ácido carbónico. El agua estará exenta de arcilla.

CEMENTO.

Se utilizará cemento nacional Vallemí Tipo 1, que satisfaga las condiciones de calidad establecidas en las Normas del Instituto Nacional de Tecnología y Normalización - NP Nº 70. Para las estructuras de Hº Aº no se permitirá el empleo de otro tipo de cemento diferente al especificado, sin la autorización del Fiscal de Obras. Se podrá utilizar otra marca, siempre aprobado por el Fiscal de Obras, que reúna las mismas características de calidad, teniendo en cuenta la falta del mismo. El polvo debe ser de color uniforme y tiene que estar acondicionado en bolsas de papel de cierre hermético, con la marca de fábrica y procedencia, en lugares secos y resguardados. Todo envase deteriorado que

Diego A. Valdez A
Arquitecto

revele contener cemento fraguado será rechazado. También serán rechazados aquellos envases que contengan material cuyo color está alterado.

CAL.

La cal viva podrá ser triturada o en terrones, proveniente de calcáreos puros, y no podrá contener más de tres por ciento (3%) de humedad ni más de cinco por ciento (5%) de impurezas. Se apagará en agua dulce, dando una pasta fría o untuosa al tacto. Si la pasta resultare granulada, deberá ser cribada por tamiz.

Esta operación no eximirá a EL CONTRATISTA de su responsabilidad por ampollas debidas a hidratación posterior de los gránulos por defecto de apagado de la cal. En ningún caso podrá emplearse la cal antes de los cinco (5) días de su completo apagamiento. Antes de su apagado deberá ser conservada en obra dentro de locales adecuados, al abrigo de la humedad e intemperie, estibada sobre tarimas o piso no higroscópicos.

ARENA LAVADA.

Debe ser limpia, de granos adecuados a cada caso, sin sales, substancias orgánicas ni arcillas. Su composición granulométrica será la más variada posible: entre 0,2 y 1,5 mm. Para el revoque se usará arena fina o mediana, o bien, una mezcla de ambas por partes iguales. En ningún caso se utilizará arena gorda para ningún tipo de mampostería.

LADRILLOS.

- Comunes de primera calidad: Deberán estar bien quemados, sin llegar a la vitrificación. Serán de color uniforme, de aristas vivas, caras planas, sin grietas ni núcleos calcáreos. Se buscará, en lo posible que las dimensiones permanezcan constantes, que presenten todas las caras una misma apariencia y que al golpearlos tengan un sonido metálico. Deben estar bien mojados antes de usarlos a fin de asegurar una correcta unión ladrillo-mortero. Los ladrillos a utilizar en estas obras deberán ser ladrillos comunes de primera calidad.

- Semipesados veteados: Se utilizarán ladrillos semipesados veteados, en los muros que se indiquen tanto en los diseños como en el cómputo.

VIDRIOS.

Los vidrios a emplearse deberán estar exentos de todo defecto, manchas o burbujas, estarán bien cortados, serán dobles, de espesor regular de 3mm.

Todos los vidrios, deberán ser cortados en sus exactas medidas, siendo único responsable de tal exactitud EL CONSTRUCTOR.

Diego A. Valdez A.
Arquitecto

TEJAS.

Deben ser prensadas a máquina y tener regularidad en la forma y en las dimensiones. Serán bien cocidas, sin llegar a la vitrificación, debiendo producir un sonido claro y metálico al golpearlas. De color rojo uniforme.

TEJUELONES.

Serán prensados, de aristas vivas, caras planas, bien cocidos, de superficies lisas, sin grietas o núcleos calcáreos. El espesor no será mayor que 4 cm.

PIEDRA.

Bruta:

Las piedras para cimientos serán tipo basáltica (se podrá utilizar además rocas sedimentarias del tipo arenisca y arenisca cuarcítica que forman parte de las formaciones geológicas del país). Deben ser durables, no presentar grietas y agujeros y tendrán una estructura homogénea, debiendo adherirse bien a la mezcla. No se admitirá la utilización de la piedra tipo "O".

Triturada:

Provendrá de la trituración de piedras basálticas duras. Pueden emplearse también cantos rodados en las mismas condiciones. En ambos casos, las piedras deben ser completamente limpias, estar libres de partículas blandas, desmenuzables, delgadas o laminadas.

El agregado grueso será piedra triturada del tipo 4a. Podrá utilizarse otro agregado de granulometría diferente a la especificada, variando el dosaje de la mezcla de acuerdo a las directivas que en cada caso se fijen.

VARILLAS DE ACERO.

Se utilizarán las varillas indicadas en cada uno de los planos respectivos, con resistencia característica FYK = 4.200 kg/cm2. (ACERO AP 420 DNS). Antes de su colocación serán limpiadas de escamas de óxido, no debiendo sufrir mermas de secciones superiores al diez por ciento (10%). Para ataduras y empalmes de barras se empleará alambre cocido de 2 mm.

ALAMBRE P/ATADURAS Y EMPALMES DE BARRA.

Para este trabajo se empleará alambre de 2 mm.

...ego A. Valdez A
Arquitecto