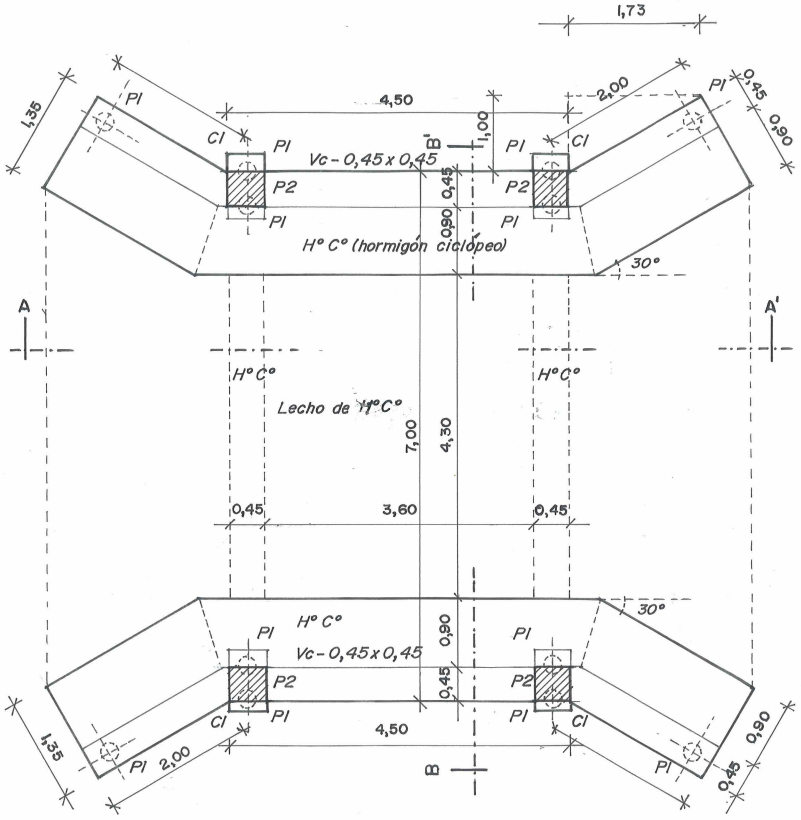

PLANTA DE FUNDACIÓN

ESC. ——— 1:50

DETALLES - ESC — 1:20

P1 - Pilotín Ø=0,25

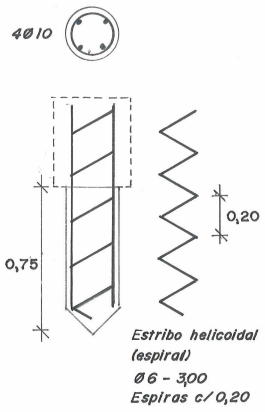

C1 - Cabezal 0,45 x 0,90 x 0,45

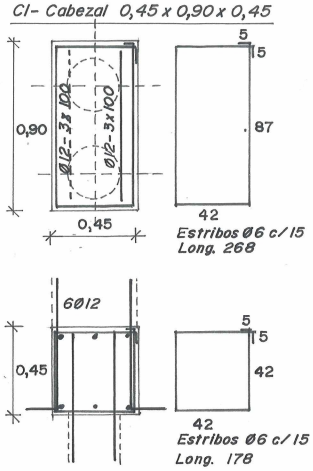

P2 - Pilar 0,45 x 0,45

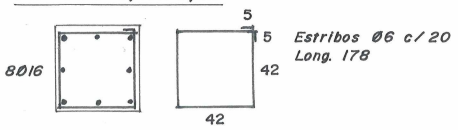
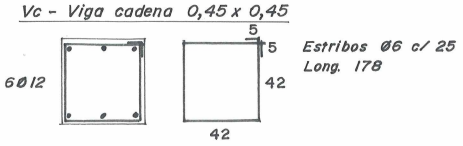
Vc - Viga cadena 0,45 x 0,45