DNERHS
Dirección Nacional Estratégica de Recursos Humanos en Salud
Ministerio de Salud Pública y Bienestar Social

NOTA D.A.I.N.S. Nº 540/2010

Asunción, 13 de Octubre de 2010

ABOGADO
JORGE ZARATE, DIRECTOR
DIRECCIÓN NACIONAL DE CONTRATACIONES PUBLICAS
PRESENTE:

Me dirijo a usted, en representación de la **Sub. Unidad Operativa de Contrataciones Nº 41 Desarrollo de Recursos Humanos en Salud,** del Ministerio de Salud Publica y Bienestar Social, para remitir la Adenda Nº 1 de la **CONTRATACIÓN DIRECTA Nº 51/2010 "Adquisición de muebles"**, para su posterior publicación en la página de contrataciones, numero de ID 204.311.

Sin otro particular, atentamente.

MINISTERIO DE SALUD PUBLICA Y B. SOCIAL
Instituto Nacional de Salud
Administración

Lic. María Laura Benza Raggio
Directora Administrativa
Sub. Unidad Operativa de Contrataciones Nº 41

CONTRATACION DIRECTA Nº 51/2010

Adquisición de Muebles id 204.311

ADDENDA Nº 1

Por medio de la presente se comunica a las empresas interesadas en participar en la CONTRATACIÓN DIRECTA Nº 51/2010 "Adquisición de muebles", la adenda introducida consiste en lo siguiente.

<u>En el anexo 2 y Anexo 3 dice:</u>

Planilla de Precios									
1	2	3	4	5	6	7	8	9	10
Item	**Código de Catalogo**	**Descripción**	**Presentación**	**Marca**	**Procedencia**	**Unidad de Medida**	**Precio unitario (IVA incluido si correspondiese)**	**Cantidad**	**Precio Total (IVA incluido si correspondiese)**
LOTE 1 – ADQUISICION DE MUEBLES									
1	561015 04-002	SILLONES GIRATORIOS (TIPO SECRETARIA)	SIN APOYA BRAZOS, BASE GIRATORIA CON 5 RUEDAS DE APOYO, RECLINABLE, RESPALDO BAJO, CON REGULACION DE ALTURA ACCIONADA A GAS ASIENTO Y RESPALDO TAPIZADAS COLOR A DEFINIR CON ESPUMA INYECTADA, CARCASA VINILICA			unidad		11	
	561015 04-003	Sillas para interlocutores:	Base metálica, 4 patas, asiento y respaldo espuma inyectada, carcasa sin apoya brazo color a definir			unidad		35	
	561015 04-003	Sillas para interlocutores:	Base metálica, pata S, asiento y respaldo espuma inyectada, carcasa y brazos vinílicas. Color a definir			unidad		4	

	561015 20-002	ARMARIO	Dimensiones 1.20 x 2.00 x 0.40 Laterales en material enchapado sin hueco (placa carpintera de 18mm) exterior e interior revestidas en fórmica, color a definir. Cantos en PVC , 2 puertas corredizas con llave. División del compartimiento (ver plano 1 adjunto).			unidad		10	
	561117 07-001	ESTANTES INDUSTRIALES DE METAL	ESTANTES INDUSTRIALES DE METAL: (suministros) Dimensiones: 2,00 mts de alto x 1,00 mts de ancho aproximadamente Con 8 (ocho) compartimientos desmontables y graduables			unidad		13	
	561017 03-003	ESCRITORIOS MULTIFUNCIONALES EN L	Escritorios multifuncionales en L: Dimensiones: 1.50 x 1.65 x 0.75 Laterales metálicos (pata H) tapa y frentes en material enchapado sin hueco (placa carpintera de 18mm) revestidas en fórmica, color a definir, cantos en PVC 3 mm. Estante para PC , box cajonero móvil de tres cajones. 1 llaveable Superficie esquinero conector y una península circular adosable (ver plano 2 adjunto)			unidad		6	

	561017 03-004	Escritorios:	Dimensiones de 1.40 x 0,60 x 0,75, Laterales metálicos (pata H) tapa y frentes en material enchapado sin hueco (placa carpintera de 18mm) revestidas en fórmica, color a definir , cantos en PVC 3 mm. Estante para PC, box cajonero móvil de tres cajones. llaveable.(Ver plano 3 adjunto			unidad		6	
	56101706 -001	Mesa redonda para reuniones:	Dimensiones 1.00 m diámetro.Tapa de mesa en cristal templado 10 mm de espesor . Cantos pulido Color bronce oscuro. Pata metal pintado color a definir con regulador de nivel.			unidad		1	
	46171509 -002	GAVETAS PARA CARPETAS COLGANTES	:Dimensiones aprox: 1.70 de alto x 0,50 ancho, con 4 gavetas deslizantes (llaveables), Material enchapado			unidad		8	
	56101520 -002	ARMARIO AUXILIAR DE COLGAR	Dimensiones 0.50 x 0.70 x 0.35 Laterales en material enchapado sin hueco (placa carpintera de 18mm) exterior e interior revestidas en fórmica, color gris. Cantos en PVC negro, 1 puerta llaveable con tensor hidráulico y estante abierto para Biblioratos. Provisión y colocación.			unidad		10	
								Total Gs. lote 1:	

LOTE 2 – ADQUISICION DE CAJA DE SEGURIDAD

	46171506-001	CAJA DE SEGURIDAD:	Compacta cerradura electrónica 3litros peso 3,50 kg., aproximada para oficina. Apta para guardar objetos valiosos y dinero. Equipada con cerradura digital. Acabadas en pintura de alta calidad resistente., color negro			unidad			
								Total Gs. Lote 2	

En el anexo 2 y Anexo 3, debe decir:

Planilla de Precios									
1	2	3	4	5	6	7	8	9	10
Item	**Código de Catalogo**	**Descripción**	**Presentación**	**Marca**	**Procedencia**	**Unidad de Medida**	**Precio unitario (IVA incluido si correspondiese)**	**Cantidad**	**Precio Total (IVA incluido si correspondiese)**
LOTE 1 – ADQUISICION DE MUEBLES									
1	56101504-002	SILLONES GIRATORIOS (TIPO SECRETARIA)	SIN APOYA BRAZOS, BASE GIRATORIA CON 5 RUEDAS DE APOYO, RECLINABLE, RESPALDO BAJO, CON REGULACION DE ALTURA ACCIONADA A GAS ASIENTO Y RESPALDO TAPIZADAS COLOR A DEFINIR CON ESPUMA INYECTADA, CARCASA VINILICA			unidad		11	
2	56101504-003	Sillas para interlocutores:	Base metálica, 4 patas, asiento y respaldo espuma inyectada, carcasa sin apoya brazo color a definir			unidad		35	

3	561015 04-003	Sillas para interlocutores:	Base metálica, pata S, asiento y respaldo espuma inyectada, carcasa y brazos vinílicas. Color a definir			unidad		4	
4	561015 20-002	ARMARIO	Dimensiones 1.20 x 2.00 x 0.40 Laterales en material enchapado sin hueco (placa **melaminica de 25mm)** exterior e interior revestidas en fórmica, color a definir. Cantos en PVC , 2 puertas corredizas con llave. División del compartimiento **(ver plano 1 adjunto GRAFICO 1).**			unidad		10	
5	561117 07-001	ESTANTES INDUSTRIALES DE METAL	ESTANTES INDUSTRIALES DE METAL: (suministros) Dimensiones: 2,00 mts de alto x 1,00 mts de ancho y **60 cm de profundidad.** Con 8 (ocho) compartimientos desmontables y graduables			unidad		13	
6	561017 03-003	ESCRITORIOS MULTIFUNCIONALES EN L	Escritorios multifuncionales en L: Dimensiones: 1.50 x 1.65 x 0.75 Laterales metálicos (pata H) tapa y frentes en material enchapado sin hueco (placa **melaminica de 25mm** revestidas en fórmica, color a definir, cantos en PVC 3 mm. Estante para PC , box cajonero móvil de tres cajones. 1 llaveable Superficie esquinero conector y una península circular adosable **(ver plano adjunto GRAFICO 2)**			unidad		6	

7	561017 03-004	Escritorios:	Dimensiones de 1.40 x 0,60 x 0,75, Laterales metálicos (pata H) tapa y frentes en material enchapado sin hueco (placa **melaminica de 25mm)** revestidas en fórmica, color a definir , cantos en PVC 3 mm. Estante para PC, box cajonero móvil de tres cajones. llaveable.**(Ver plano adjunto GRAFICO 3)**			unidad		6	
8	56101706 -001	Mesa redonda para reuniones:	Dimensiones 1.00 m diámetro.Tapa de mesa en cristal templado 10 mm de espesor . Cantos pulido Color bronce oscuro. Pata metal pintado color a definir.			unidad		1	
9	46171509 -002	GAVETAS PARA CARPETAS COLGANTES	:Dimensiones aprox: 1.70 de alto x 0,50 ancho y **65 cm profundidad** con 4 gavetas deslizantes (llaveables), Material enchapado **metal**			unidad		8	
10	56101520 -002	ARMARIO AUXILIAR DE COLGAR	Dimensiones 0.50 x 0.70 x 0.35 Laterales en material enchapado sin hueco(placa **melaminica de 25mm)** exterior e interior revestidas en fórmica, color gris. Cantos en PVC negro, 1 puerta llaveable con tensor hidráulico y estante abierto para Biblioratos. Provisión y colocación.			unidad		10	
								Total Gs. lote 1:	

LOTE 2 – ADQUISICION DE CAJA DE SEGURIDAD

1	46171506 -001	CAJA DE SEGURIDAD:	Compacta cerradura electrónica 3litros peso 3,50 kg., aproximada para oficina. Apta para guardar objetos valiosos y dinero. Equipada con cerradura digital. **Fijación al suelo y a la pared en forma embutida** Acabadas en pintura de alta calidad resistente., color negro			unidad			
							Total Gs. Lote 2		

LOTE 1 – ADQUISICION DE MUEBLES. GRAFICOS

Armario-item 4 lote 1. Grafico nº 1

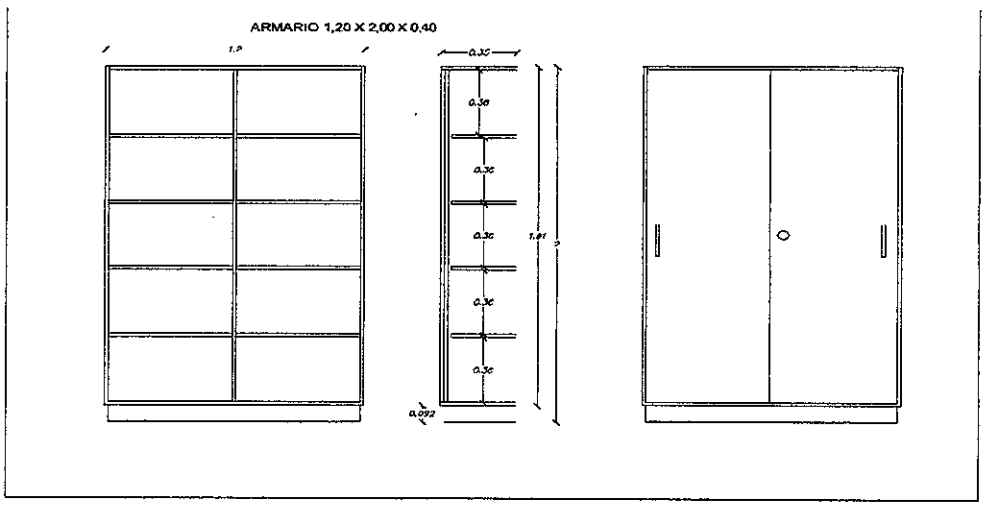

Escritorio en L-item 6 lote 1. Grafico nº 2

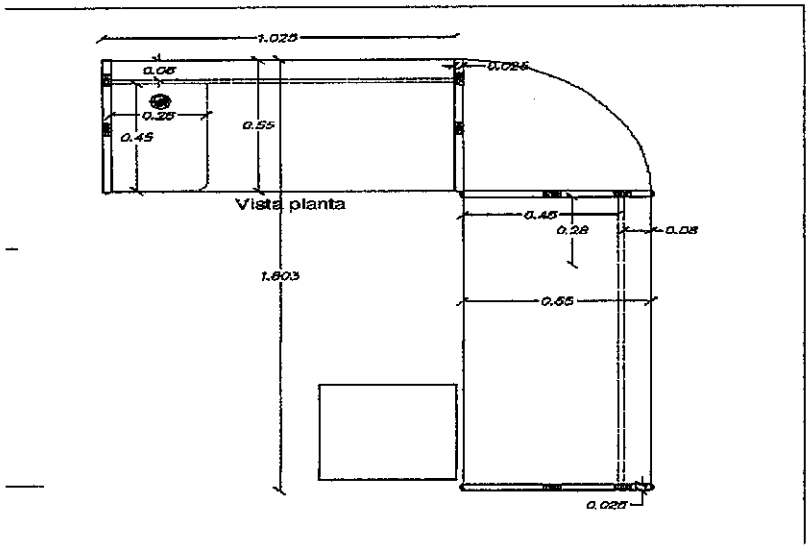
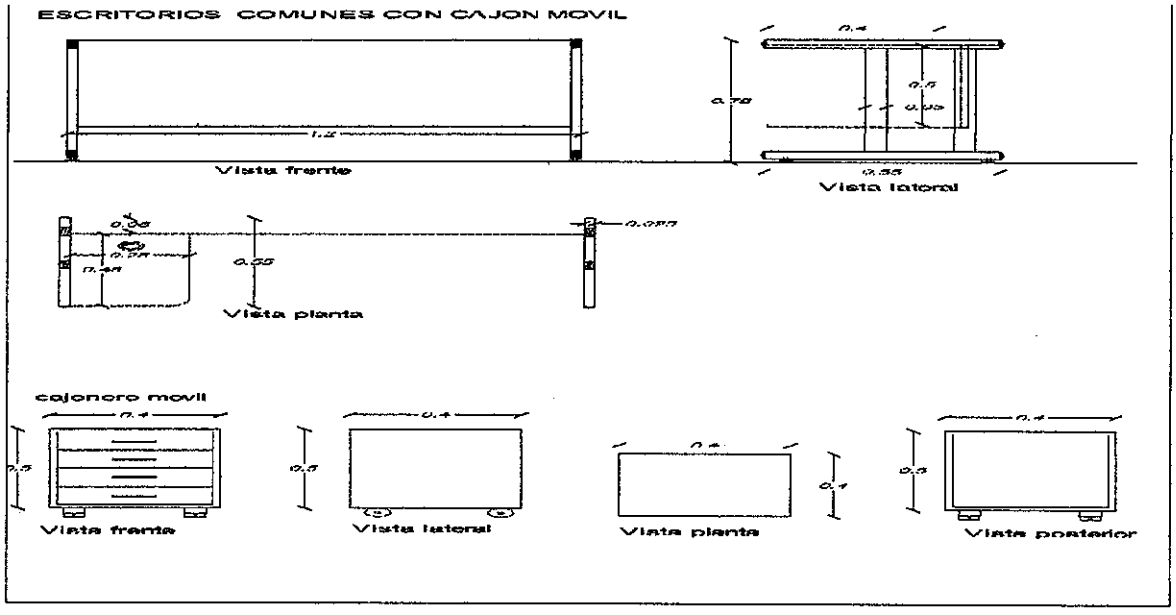
Escritorio en L-item 7 lote 1. Grafico nº 3