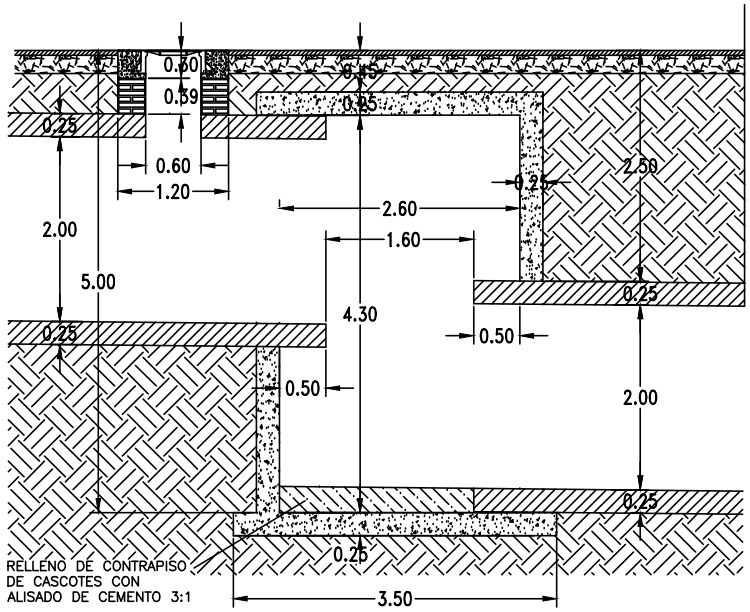

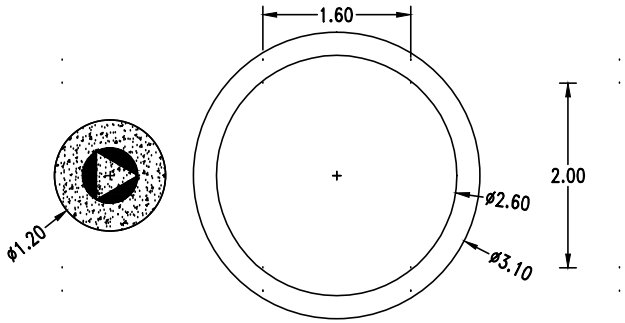

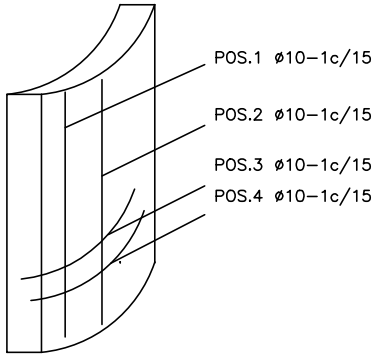

ARMADURAS DE LA PARED
REGISTRO DE INSPECCIÓN

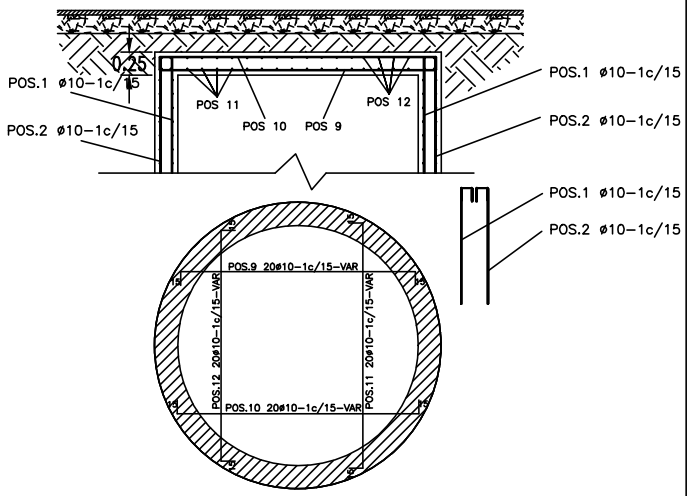

ARMADURAS DE LA LOSA TAPA
REGISTRO DE INSPECCIÓN

ARMADURAS DEL FONDO
REGISTRO DE INSPECCIÓN

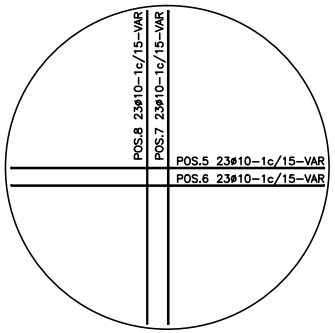

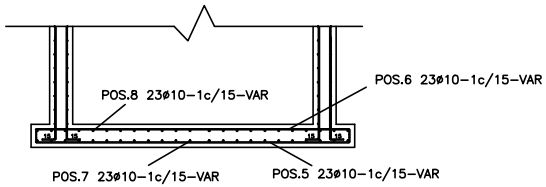

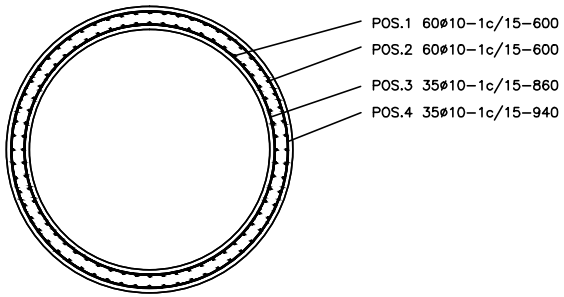

# DETALLE DE REGISTROS DE HºAº
Fck = 240 Kg/cm2

MUNICIPALIDAD DE ASUNCIÓN	
Econ. Arnaldo Samaniego Intendente	
Ing. Germán Fleitas, Director General I. Dirección General de Obras	
PROYECTO: MEJORAMIENTO VIAL Y DESAGÜE PLUVIAL DE LA CUENCA DEL ARROYO FERREIRA - PARTE 2 DESAGÜE PLUVIAL - DETALLE DE REGISTRO	
Ing. Pablo Rodríguez, Director Dirección de Obras Municipales	OCTUBRE 2013 LÁMINA Nº 13