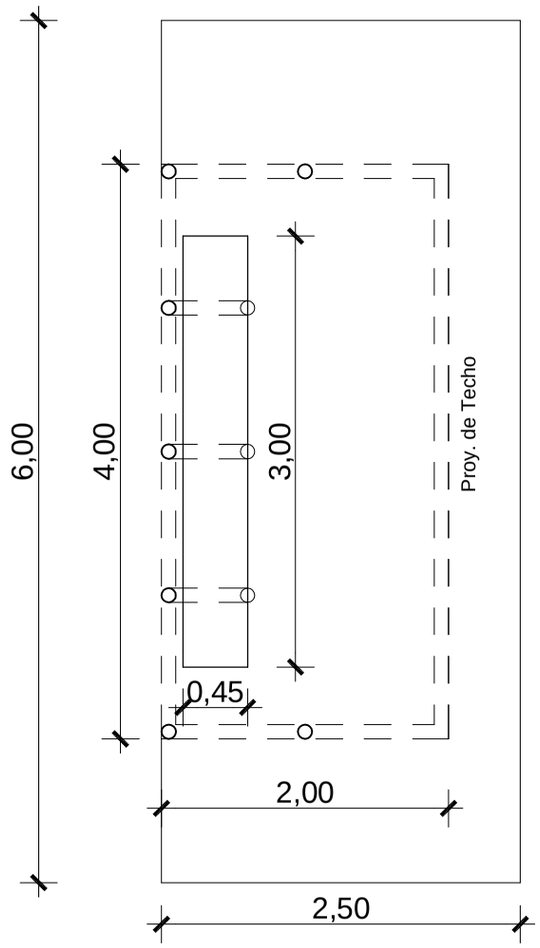

Planta

Esc.:_____1:50

Chapa Negra Lisa Nº 22 Dim.2x1
Antióxido y Pintura Sintética Mate
Color Grafito

Perfil 100 x 40 de pared 2,5mm
Antióxido y Pintura Sintética Mate
Color Grafito

Caño Negro de 3"con pared de 2mm
Antióxido y Pintura Sintética Mate
Color Grafito

Madera de Lapacho de 3" x 11/2"
Long.: 3m. Plastificado 3 manos

Piso de Piedra Losa Rompecabeza.
Carpeta. Contrapiso de Cascotes
cerámicos apisonados e=10 cm
Dos.: 1:4:6

Hormigón Ciclopeo (1:3:6)
Dim.0,30 x 0,30 x 0,60

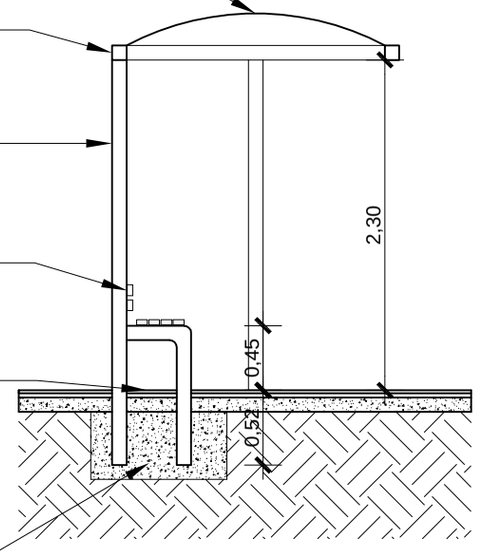

Corte

Esc.:_____1:50

Obra:
Refugio de
Pasajeros

Ubicación:
Zona Rural

Municipalidad de
Bella Vista

Dirección de Obras
y Servicios