ESCUELA BÁSICA N° 7.279

CENTRO EDUCATIVO INFANTIL

ARCO IRIS

DISTRITO DE SAN LAZARO

VALLEMI

Aula tipo 5.80 x 6.80
Con techo de tejas

Silvia A. Fernandez A.
Arquitecta

MUNICIPALIDAD DE SAN LÁZARO

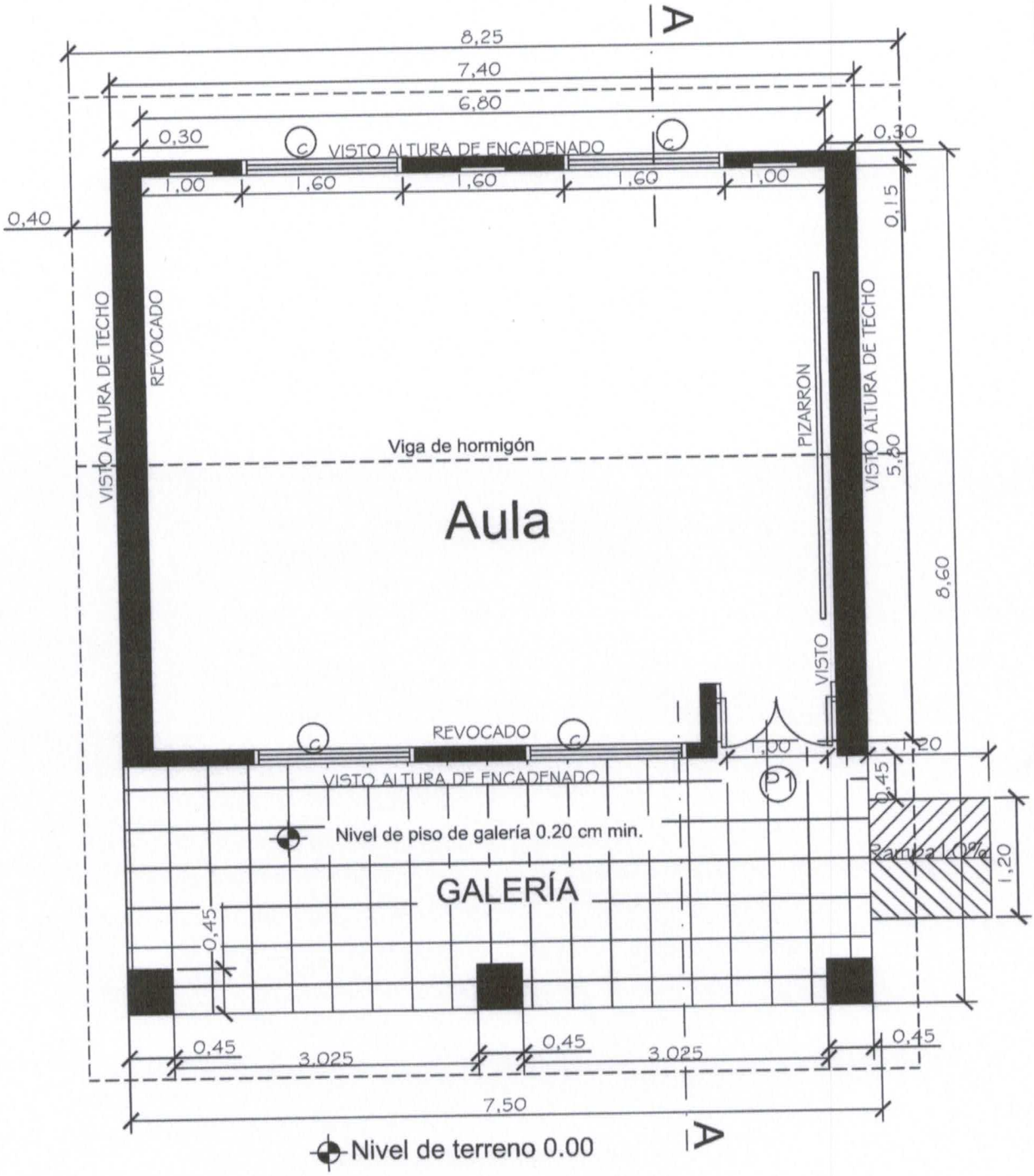

CENTRO EDUCATIVO INFANTIL N° 7.279 ARCO IRIS	
MINISTERIO DE EDUCACIÓN Y CULTURA Dirección de infraestructura	01
Aula tipo 5.80 x 6.80 con techo de tejas — Distrito de San Lázaro - Vallemi	

Silvia A. Fernandez A.
Arquitecta

MUNICIPALIDAD DE SAN LÁZARO

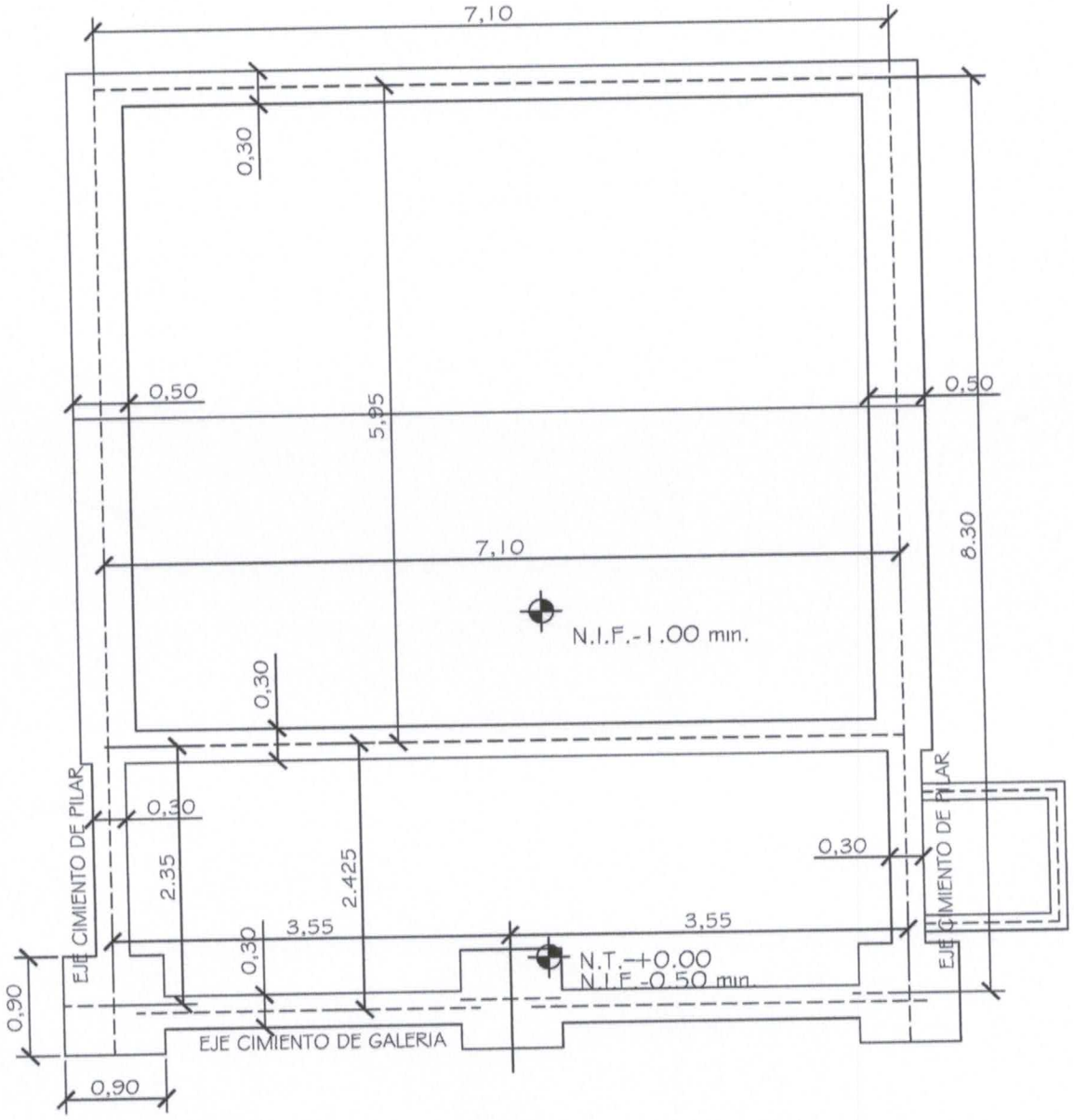

CENTRO EDUCATIVO INFANTIL Nº 7.279 ARCO IRIS		
MINISTERIO DE EDUCACIÓN Y CULTURA Dirección de infraestructura		02
Aula tipo 5.80 x 6.80 con techo de tejas	Distrito de San Lázaro - Vallemi	

Silvia A. Fernandez A.
Arquitecta

MUNICIPALIDAD DE SAN LÁZARO

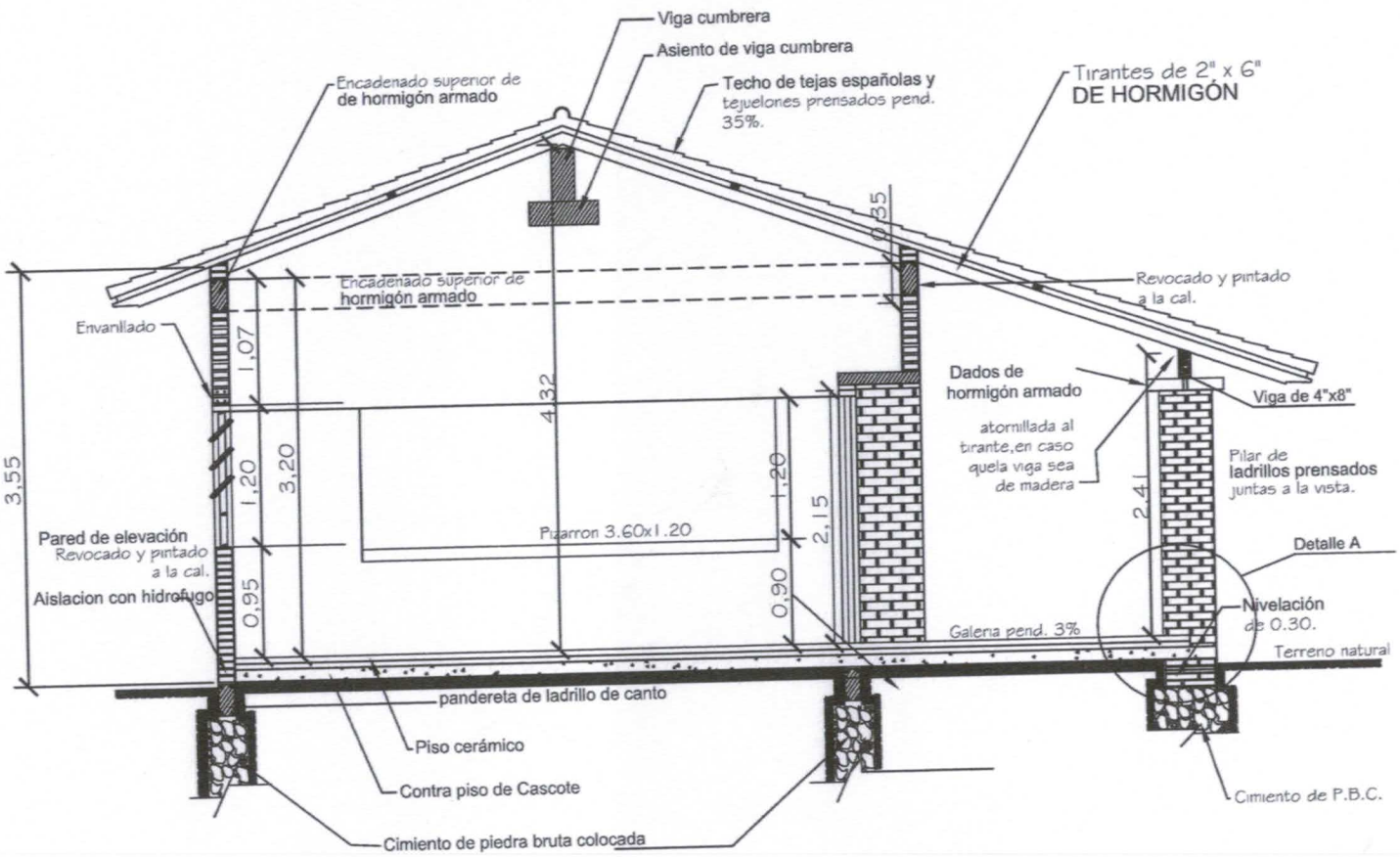

CORTE A - A

Silvia A. Fernandez A.
Arquitecta

CENTRO EDUCATIVO INFANTIL N° 7.279 ARCO IRIS	
MINISTERIO DE EDUCACIÓN Y CULTURA Dirección de infraestructura	03
Aula tipo 5.80 x 6.80 con techo de tejas — Distrito de San Lázaro - Vallemi	

MUNICIPALIDAD DE SAN LÁZARO

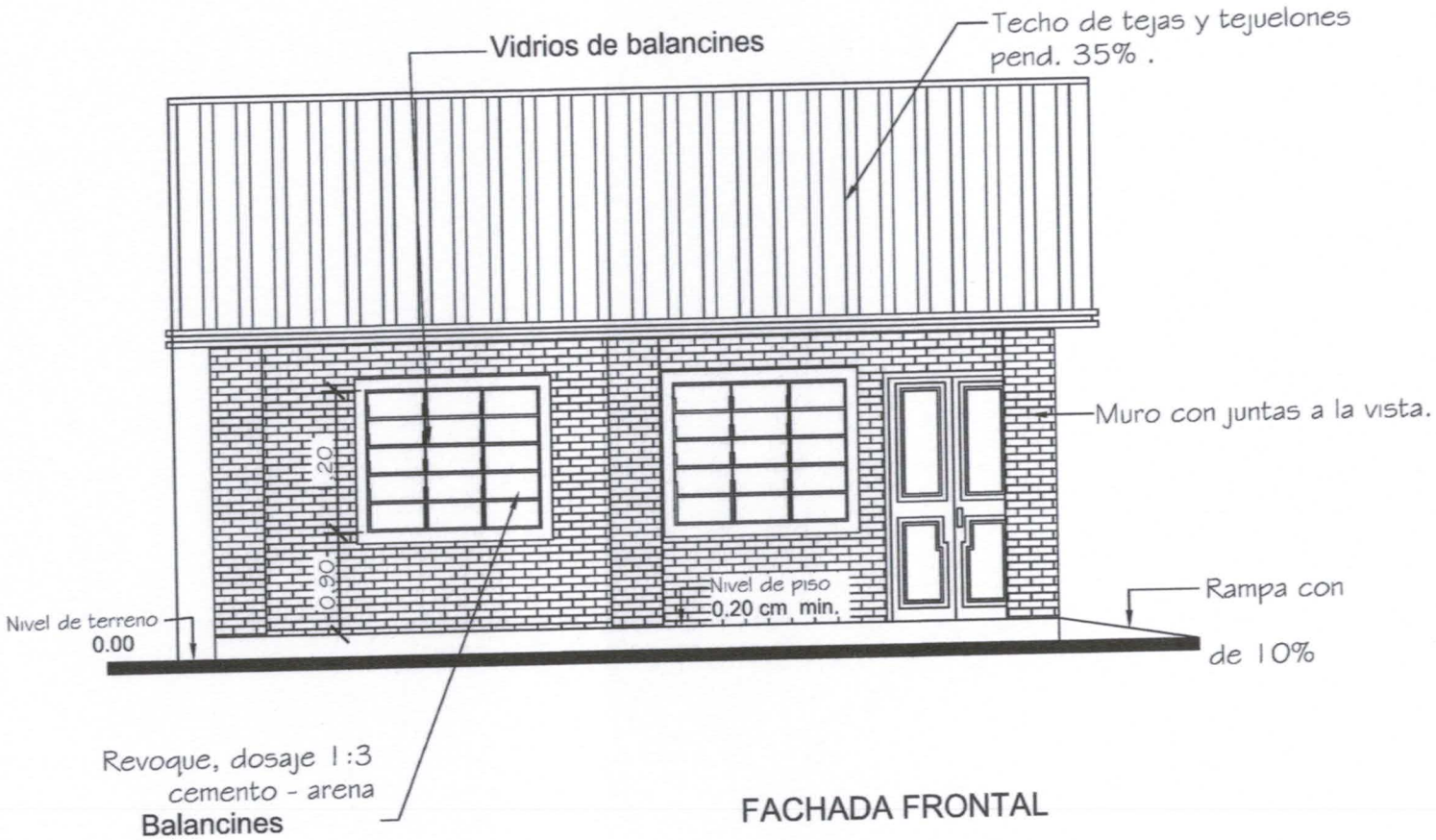

FACHADA FRONTAL

Silvia A. Fernandez A.
Arquitecta

CENTRO EDUCATIVO INFANTIL N° 7.279 ARCO IRIS	
MINISTERIO DE EDUCACIÓN Y CULTURA Dirección de infraestructura	04
Aula tipo 5.80 x 6.80 con techo de tejas | Distrito de San Lázaro - Vallemi	

MUNICIPALIDAD DE SAN LÁZARO

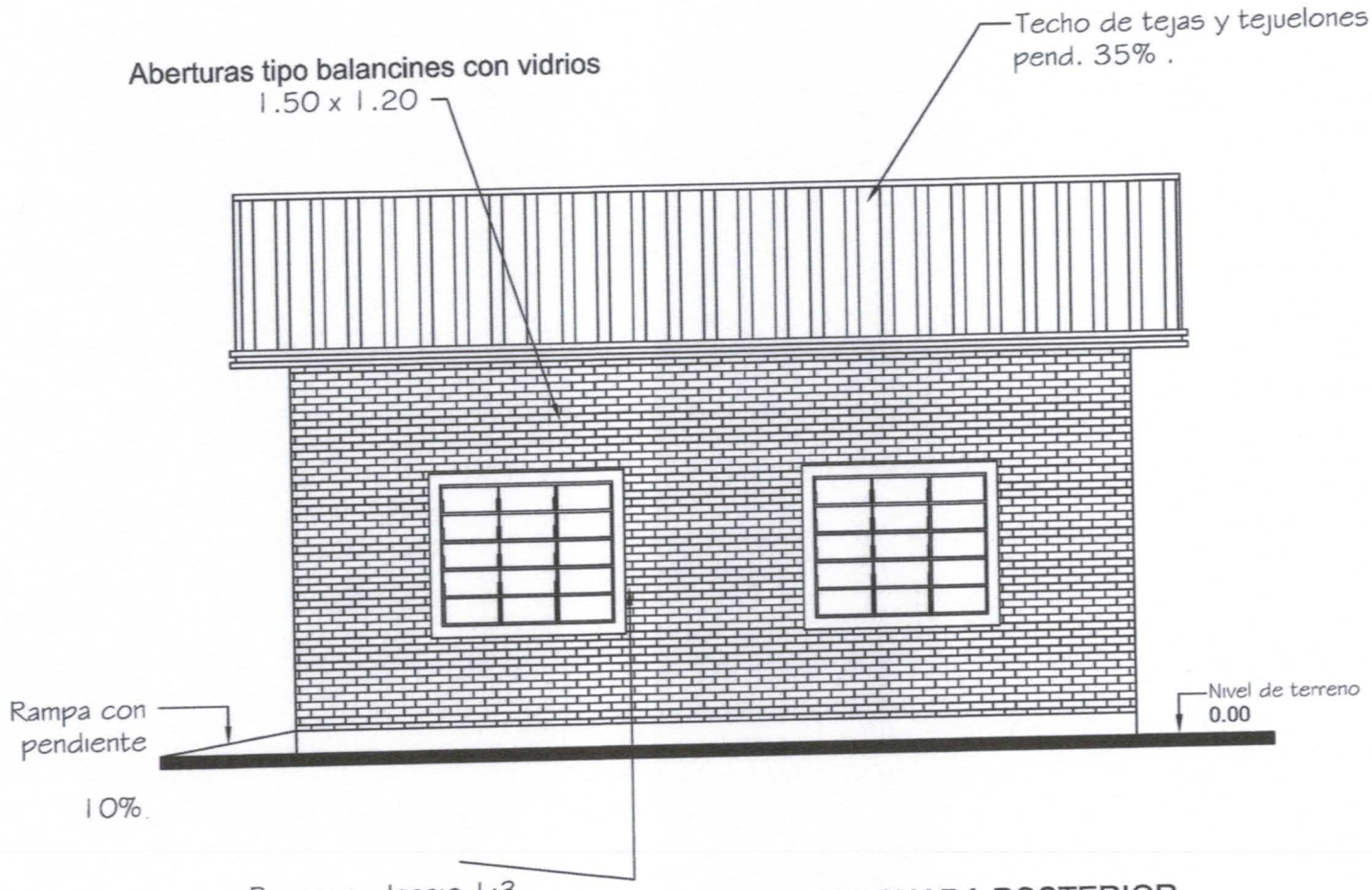

FACHADA POSTERIOR

Silvia A. Fernandez A.
Arquitecta

CENTRO EDUCATIVO INFANTIL N° 7.279 ARCO IRIS	
MINISTERIO DE EDUCACIÓN Y CULTURA Dirección de infraestructura	05
Aula tipo 5.80 x 6.80 con techo de tejas — Distrito de San Lázaro - Vallemi	

MUNICIPALIDAD DE SAN LÁZARO

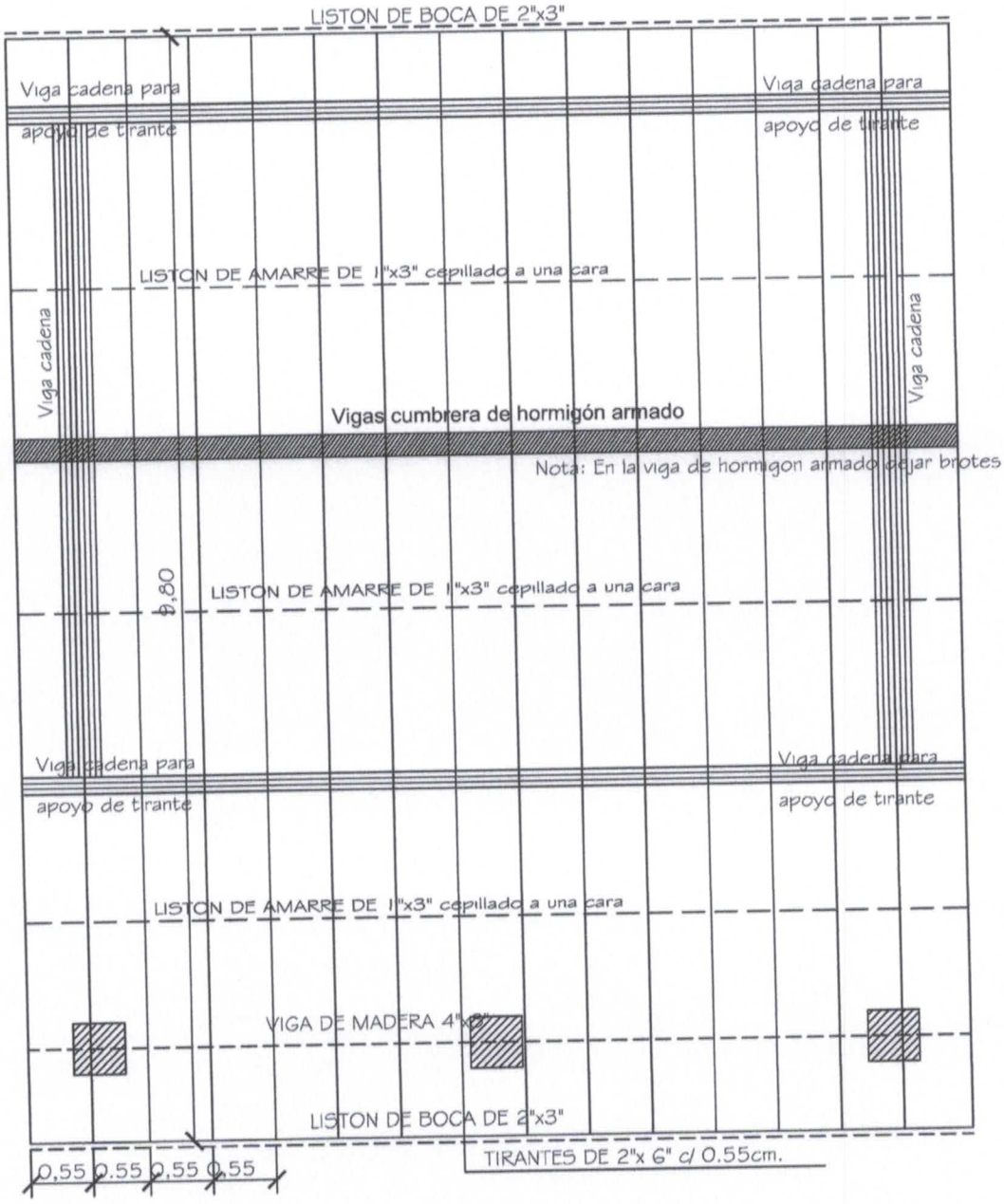

CENTRO EDUCATIVO INFANTIL N° 7.279 ARCO IRIS	
MINISTERIO DE EDUCACIÓN Y CULTURA Dirección de infraestructura	06
Aula tipo 5.80 x 6.80 con techo de tejas — Distrito de San Lázaro - Vallemi	

Silvia A. Fernandez A.
Arquitecta

MUNICIPALIDAD DE SAN LÁZARO

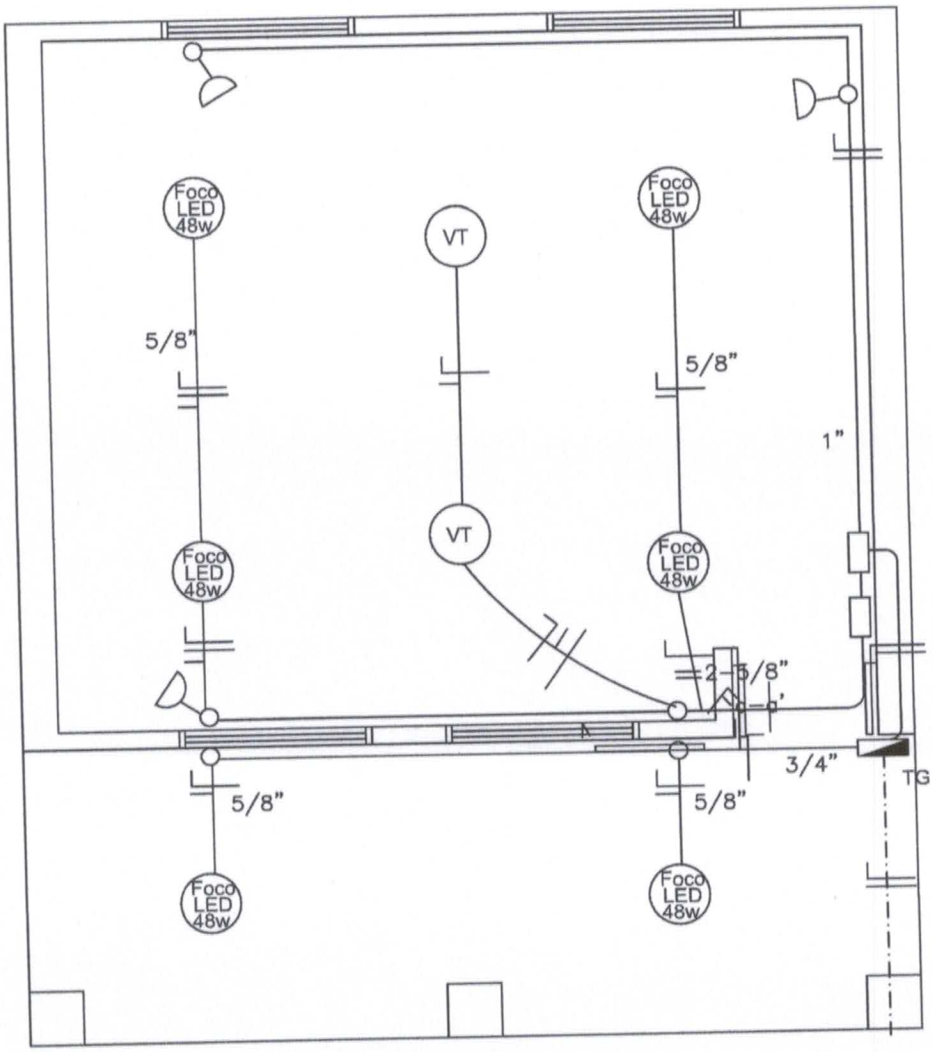

Observación

Los artefactos interiores y exteriores son focos tipo LED de 48w con pantalla acrílica

Los artefactos deben ir colgados con planchuela

Los cables de tomas son de 2mm

CENTRO EDUCATIVO INFANTIL N° 7.279 ARCO IRIS	
MINISTERIO DE EDUCACIÓN Y CULTURA Dirección de infraestructura	07
Aula tipo 5.80 x 6.80 con techo de tejas — Distrito de San Lázaro - Vallemi	

Silvia A. Fernandez A.
Arquitecta

MUNICIPALIDAD DE SAN LÁZARO

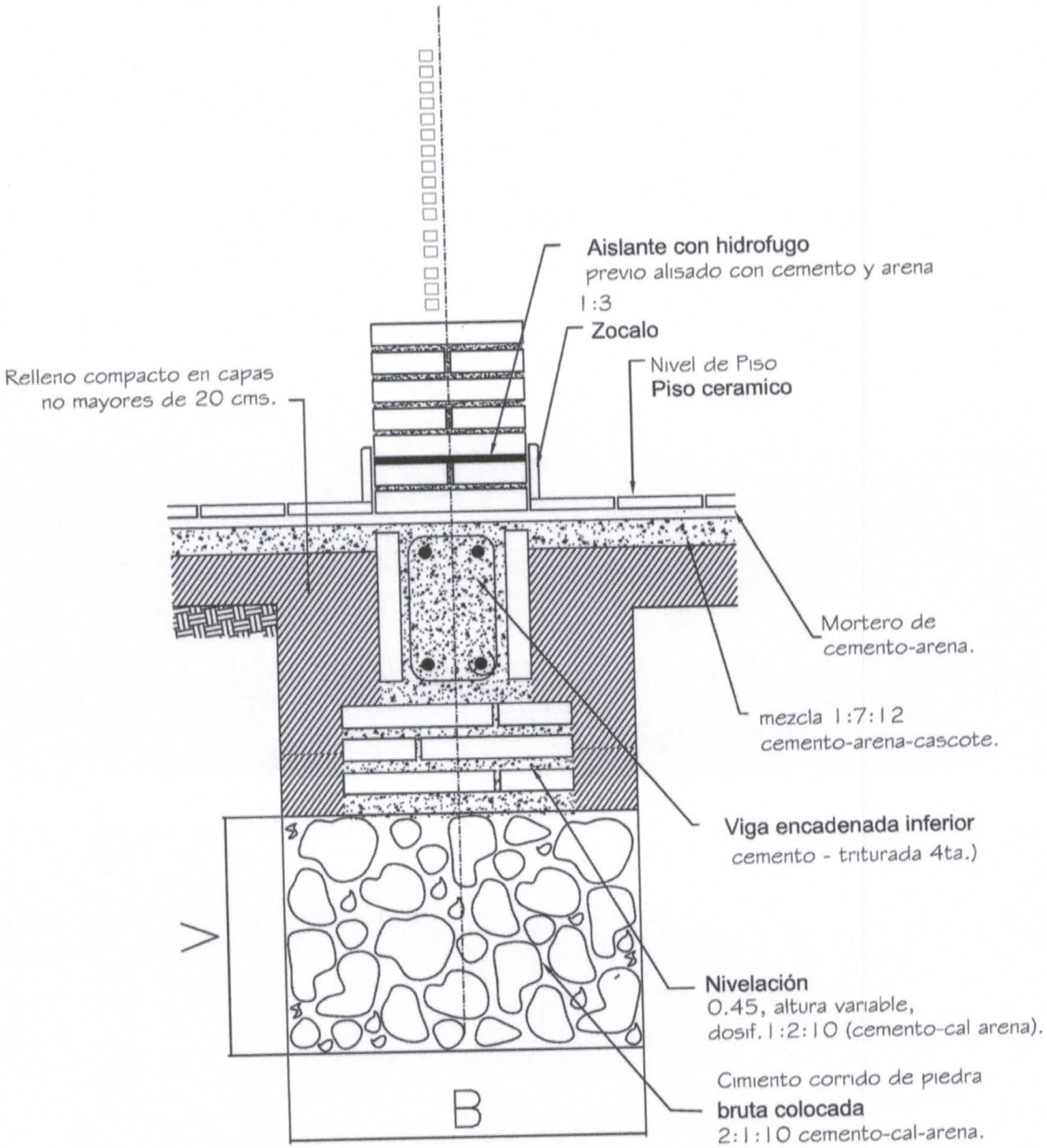

Obs.:

V = variable

B = ancho de cimentación

CENTRO EDUCATIVO INFANTIL N° 7.279 ARCO IRIS		
MINISTERIO DE EDUCACIÓN Y CULTURA Dirección de infraestructura		08
Aula tipo 5.80 x 6.80 con techo de tejas	Distrito de San Lázaro - Vallemi	

Silvia A. Fernandez A.
Arquitecta

MUNICIPALIDAD DE SAN LÁZARO

Encadenado superior e inferior para muros de 0.15

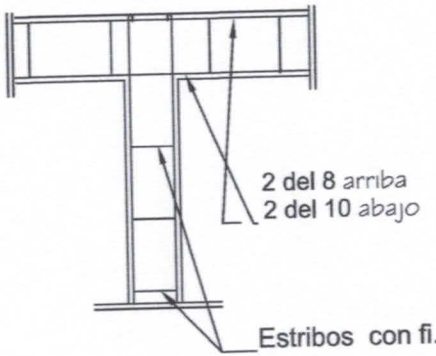

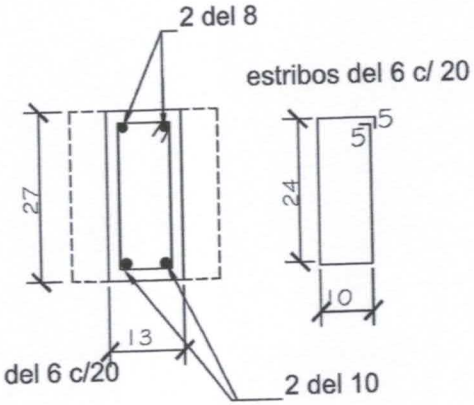

DADO DE HORMIGÓN ARMADO

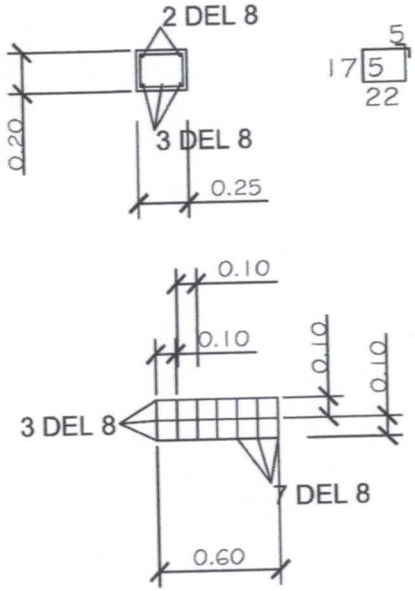

VIDA DE 20 X 45

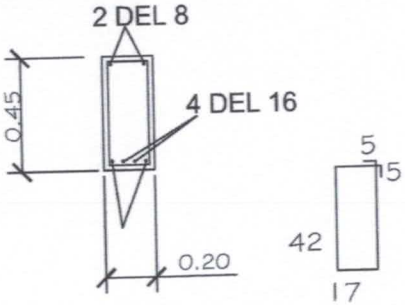

VIGA CUMBRERA DE 20 X 45

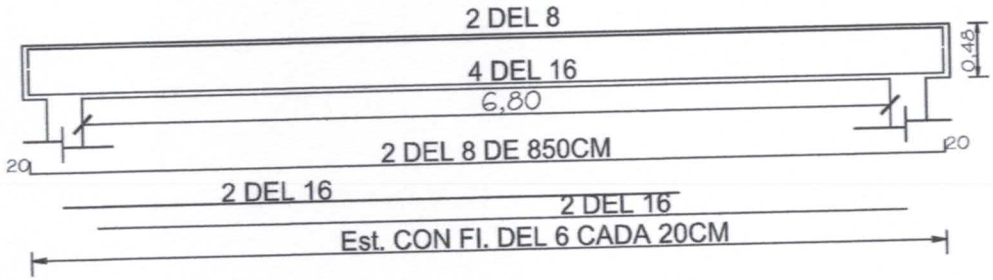

CENTRO EDUCATIVO INFANTIL N° 7.279 ARCO IRIS

MINISTERIO DE EDUCACIÓN Y CULTURA

Dirección de infraestructura

09

Aula tipo 5.80 x 6.80 con techo de tejas | Distrito de San Lázaro - Vallemi

Silvia M. Fernández A.
Arquitecta

MUNICIPALIDAD DE SAN LÁZARO

DETALLE DE CUÑA

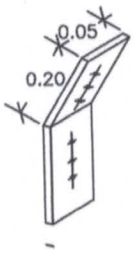

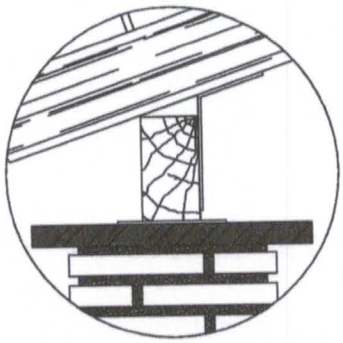

Obs.: Para todas las aulas en los apoyos de los tirantes sobre las vigas de
IRAN MASISADO CON LADRILLOS COMUNES

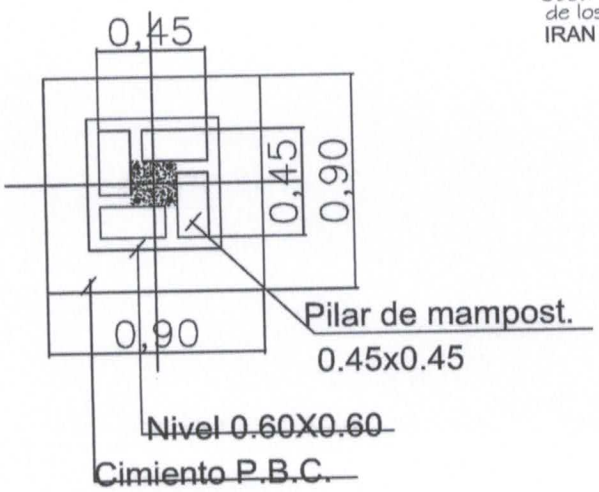

DETALLE A

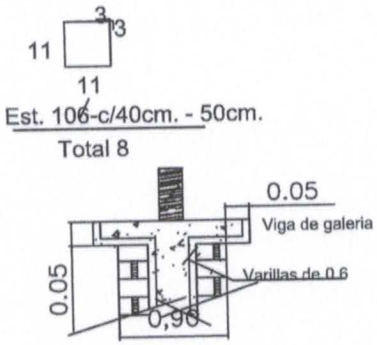

DETALLE CAPITEL

CENTRO EDUCATIVO INFANTIL N° 7.279 ARCO IRIS		
MINISTERIO DE EDUCACIÓN Y CULTURA Dirección de infraestructura		10
Aula tipo 5.80 x 6.80 con techo de tejas	Distrito de San Lázaro - Vallemi	

Silvia A. Fernandez A.
Arquitecta

MUNICIPALIDAD DE SAN LÁZARO

DETALLE DADO DE Ho. Ao

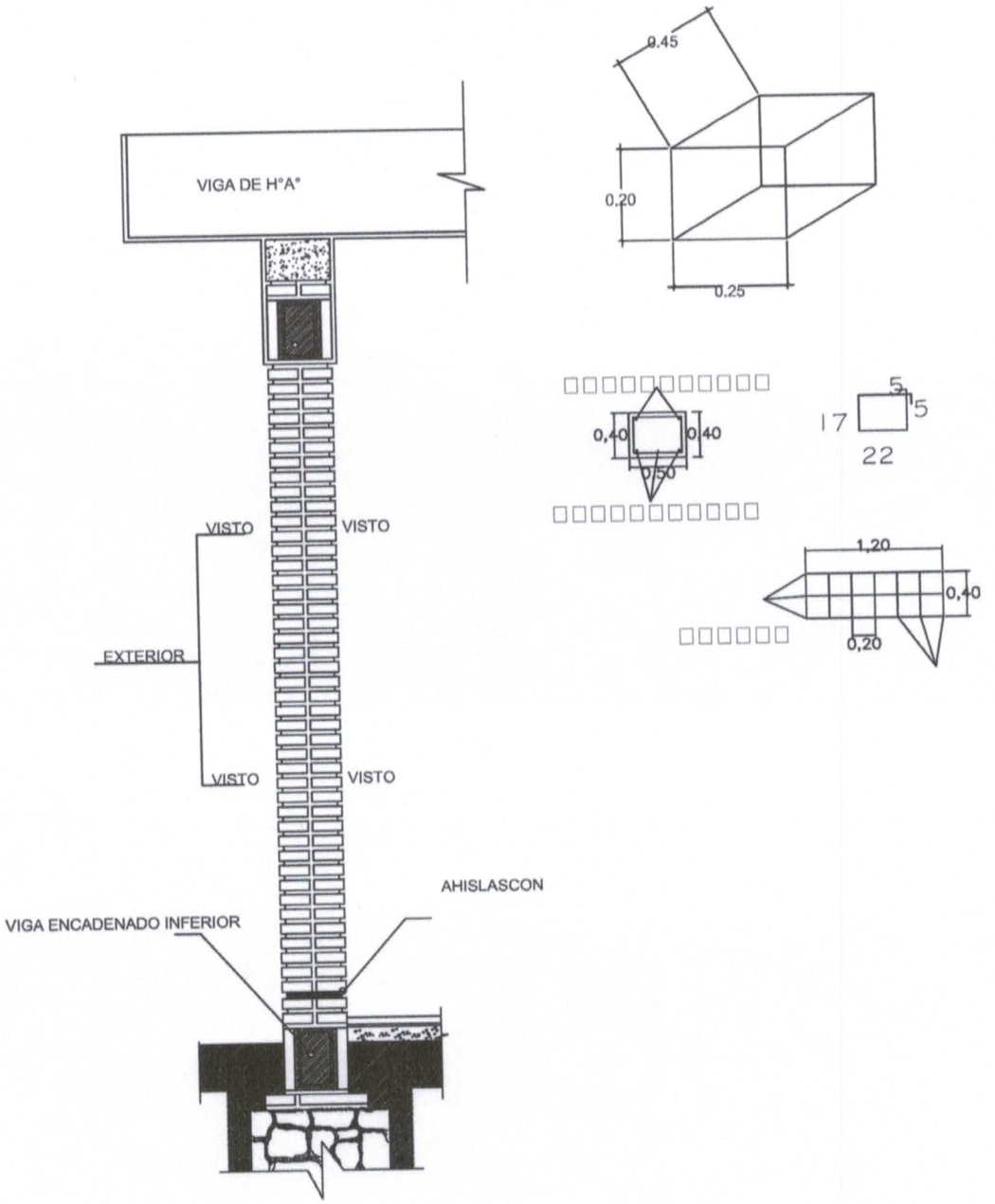

CENTRO EDUCATIVO INFANTIL N° 7.279 ARCO IRIS		
MINISTERIO DE EDUCACIÓN Y CULTURA Dirección de infraestructura		11
Aula tipo 5.80 x 6.80 con techo de tejas	Distrito de San Lázaro - Vallemi	

Silvia A. Fernandez A.
Arquitecta

MUNICIPALIDAD DE SAN LÁZARO

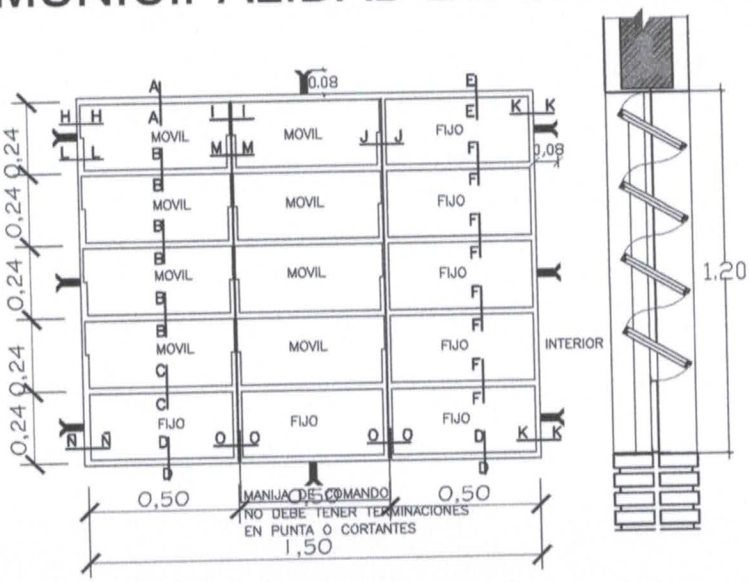

VENTANA BALANCIN

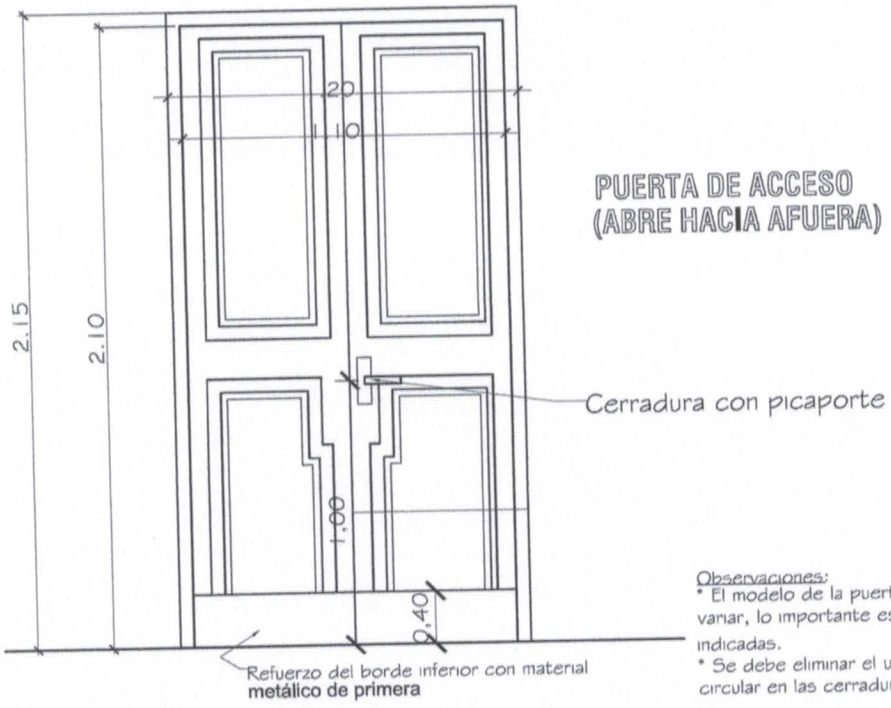

PUERTA DE ACCESO (ABRE HACIA AFUERA)

Observaciones:
* El modelo de la puerta tablero puede variar, lo importante es respetar las medidas indicadas.
* Se debe eliminar el uso del sistema tambor circular en las cerraduras.

CENTRO EDUCATIVO INFANTIL N° 7.279 ARCO IRIS	
MINISTERIO DE EDUCACIÓN Y CULTURA Dirección de infraestructura	12
Aula tipo 5.80 x 6.80 con techo de tejas — Distrito de San Lázaro - Vallemi	

Silvia A. Fernandez A.
Arquitecta

MUNICIPALIDAD DE SAN LÁZARO

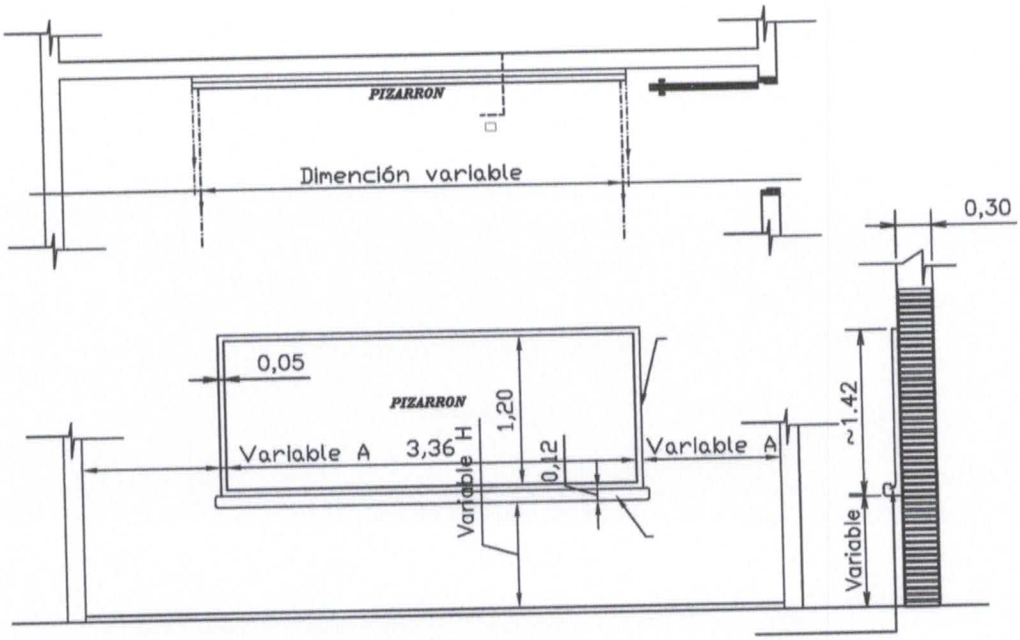

CENTRO EDUCATIVO INFANTIL N° 7.279 ARCO IRIS	
MINISTERIO DE EDUCACIÓN Y CULTURA Dirección de infraestructura	13
Aula tipo 5.80 x 6.80 con techo de tejas — Distrito de San Lázaro - Vallemi	

Silvia A. Fernandez A.
Arquitecta

MUNICIPALIDAD DE SAN LÁZARO

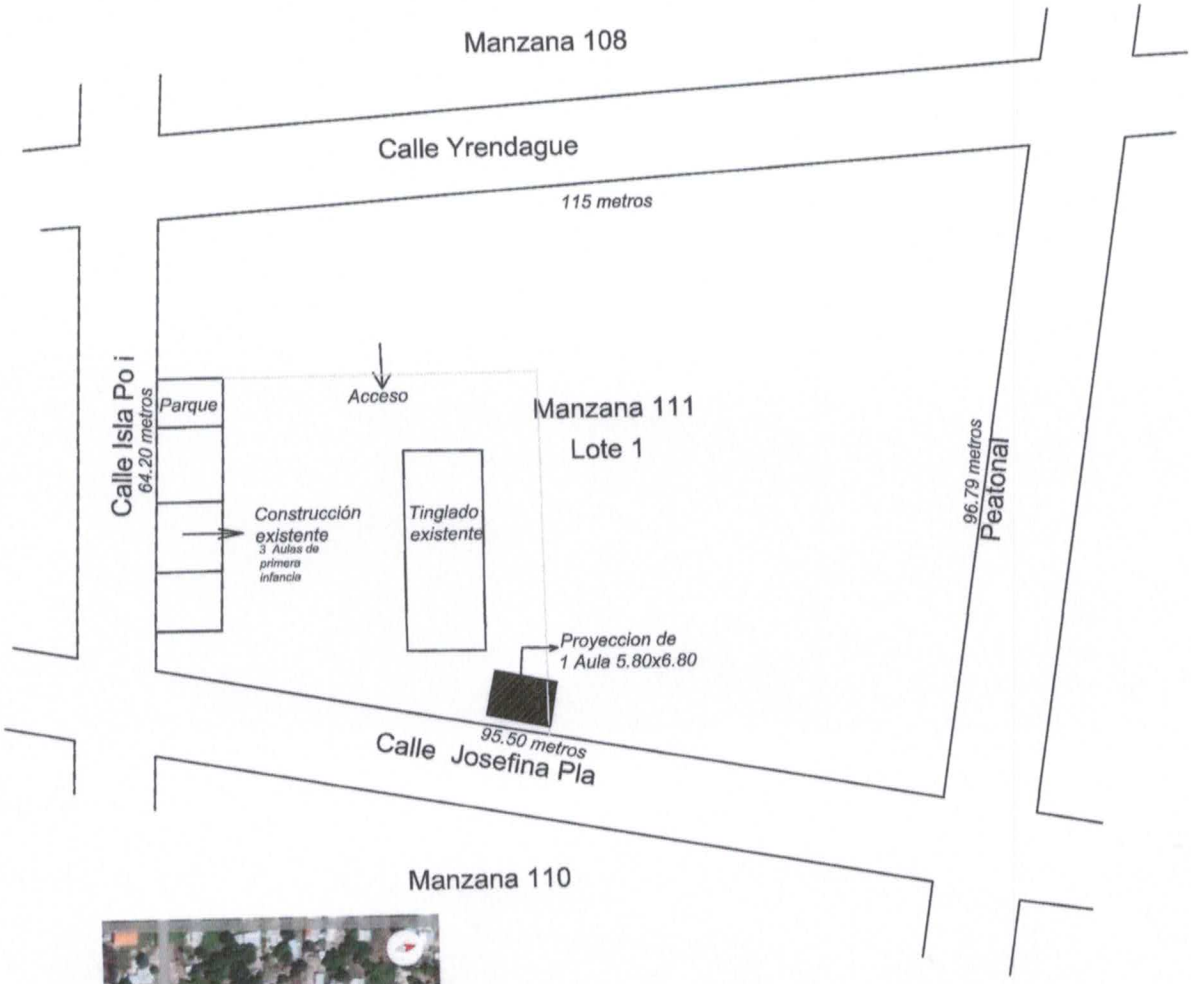

Ampliación del Barrio Santo Domingo

Planta de Ubicacion

CENTRO EDUCATIVO INFANTIL N° 7.279 ARCO IRIS	
MINISTERIO DE EDUCACIÓN Y CULTURA Dirección de infraestructura	14
Aula tipo 5.80 x 6.80 con techo de tejas — Distrito de San Lázaro - Vallemi	

Silvia A. Fernandez A.
Arquitecta