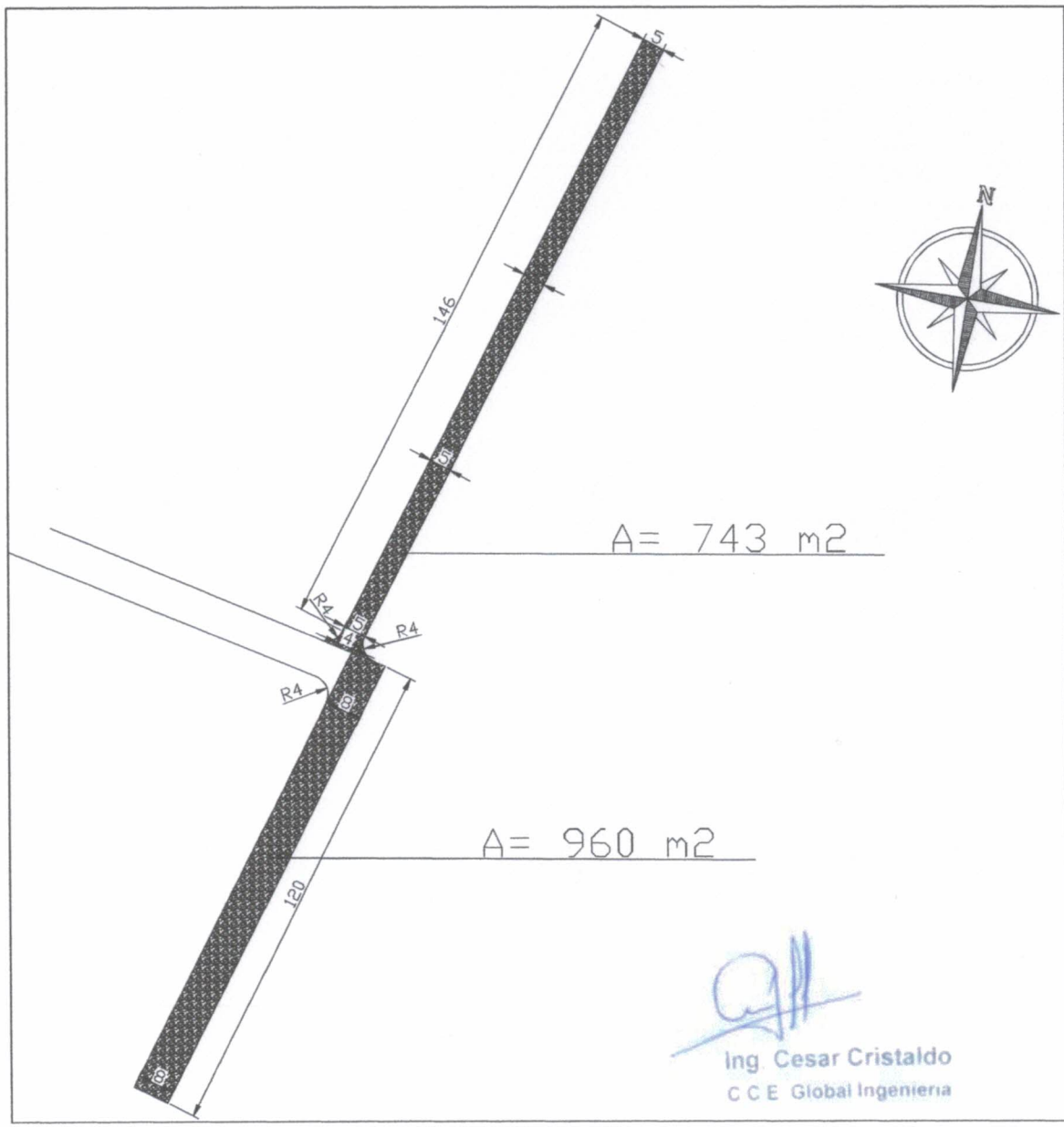

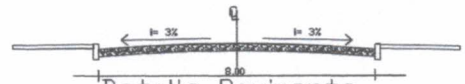

Detalle Pavimento

Detalle Cordón de hormigón

Ing. Cesar Cristaldo
C C E Global Ingeniería

MUNICIPALIDAD DE DR. RAUL PEÑA

OBRA: CONSTRUCCION DE PAVIMENTO TIPO EMPEDRADO
VARIAS CALLES DE LA CIUDAD II
LOTE II: ACCESO ESC. ALFA Y OMEGA

UBICACION:	21J 672580		2
	UTM 7106067		
FECHA	: JUN / 2.023.-	ESCALA S/E	

PROYECTISTA

Vº Bº